KANGOO

KASUTUSJUHEND

RENAULT

RENAULT elf

RENAULT soovitab ELFi

Hoiatus: Mootori töö optimeerimiseks võib mõne määrdeaine kasutus olla piiratud ainult teatud sõidukite jaoks. Lugege palun hooldedokumente.

ELF on RENAULT' jaoks välja arendanud täieliku määrdeainete valiku: mootoriõlid, käsikäigukastide ja automaatkastide õlid.

Vormel 1 rakendusuuringute käigus arendatud määrdeainetel on väga kõrgtehnoloogilised omadused.

Koostöös RENAULT' tehnilise meeskonnaga välja töötatud tootegamma vastab täielikult margi sõidukite eripäradele.

► ELF määrdeained võimendavad sõiduki jõudlust.

RENAULT soovitab sõidukile õli lisamiseks ja õlivahetuseks heakskiidetud ELF määrdeõlisid.
Lisateavet saate RENAULT' esindusest või leiate kodulehelt www.lubricants.elf.com

elf

The oil born in Formula One

Tere tulemast oma sõiduki pardale

Selles kasutus- ja hooldusjuhendis toodud andmed võimaldavad teil:

– sõidukit paremini tundma õppida ja kasutada seeläbi parimates tingimustes kõiki selle funktsioone ja tehnilisi uuendusi.

– hoida sõidukit töökorras hooldenõuete lihtsa, kuid samas range järgimise abil.

– liigse ajaraiskamiseta sooritada toiminguid, mis ei nõua asjatundja sekkumist.

Kui kulutate natuke aega käesoleva kasutusjuhendi lugemisele, saab Teie vaev kuhjaga tasutud, sest saate palju kasulikku teada ning avastate ka uusi funktsioone ja tehnilisi uuendusi. Kui mõningad punktid jäid veel ebaselgeks, on meie firma tehnikutel rõõm jagada Teile mis tahes täiendavat teavet.

Kasutusjuhendi lugemise hõlbustamiseks leiate eest järgmise sümboli:

See sümbol tähistab riski, ohu või sõiduohutuse alast nõuannet.

Selles juhendis nimetatud mudelite kirjelduse aluseks on juhendi koostamise ajal olemas olnud tehnilised näitajad. **Kasutusjuhend koondab kogu nendele mudelitele pakutava varustuse** (seeriavarustus või valikuline lisavarustus)**, kuid konkreetse varustuse olemasolu konkreetsel sõidukil sõltub mudelivariandist, valitud võimalustest ja sellest, millises riigis sõidukit müüakse.**

Samuti võib sellest juhendist lugeda ka sellise varustuse kohta, mis tuleb kasutusele alles eeloleva aasta jooksul.

Kui juhendis on nimetatud firma esindust, peetakse selle all silmas RENAULT' esindust.

Head teed Teile sõiduki roolis!

Tõlgitud prantsuse keelest. RENAULT' (92 100 Billancourt 2009) kirjaliku loata on selle teksti täielik või osaline paljundamine või tõlkimine keelatud.

0.2

S I S U K O R D

Peatükid

Tutvuge oma sõidukiga 1

Juhtimine 2

Teie mugavus 3

Hooldus 4

Praktilised juhised 5

Tehnilised omadused 6

Alfabeetiline indeks 7

0.4

Peatükk 1: Tutvuge oma autoga

Kaugjuhtimispult: üldandmed, kasutamine 1.2
Uksed 1.4
Uste lukustamine/avamine 1.8
Uste automaatne lukustamine sõidu ajal 1.10
Peatoed 1.11
Esiistmed 1.15
Katuseluuk 1.18
Pöördvahesein 1.20
Tahavaatepeeglid 1.21
Turvavööd 1.23
Esiturvavöö lisaseadmed 1.27
Külgmised turvaseadmed 1.30
Täiendavad kinnitusseadmed 1.31
Laste sõiduohutus: üldist 1.32
Lapse turvatooli kinnituse valik 1.34
Lapse turvatooli paigaldus 1.36
Kõrvalistuja turvapadja sisse- ja väljalülitamine 1.40
Juhikoht vasakul pool 1.42
Juhikoht paremal pool 1.44
Juhtpaneel 1.46
Pardaarvuti 1.53
Rool 1.62
Kellaaeg ja välistemperatuur 1.63
Heli- ja valgussignaalid 1.64
Välisvalgustus ja helimärguanded 1.65
Valgusvihu kõrguse elektriline reguleerimine 1.68
Klaasipuhastid/klaasipesurid 1.69
Kütusepaak 1.72

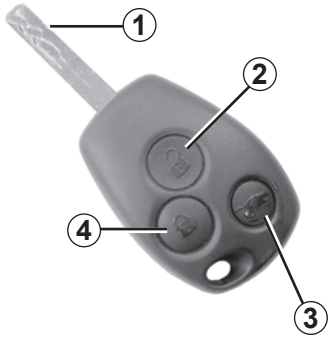

Kaugjuhtimispult

1 Võti sõiduki käivitamiseks ning uste ja sõltuvalt mudelist ka kütusepaagi luugi avamiseks.

2 Kõigi avade avamine. Lugege 1. peatüki lõiku “Kaugjuhtimispult: kasutamine”.

3 Pagasiruumi lukustamine/avamine. Sõltuvalt mudelist külgmiste liuguste lukustamine/avamine ja häiresignaali väljalülitamine.

4 Kõigi uste lukustamine.

Kaugjuhtimispuldi mõjuala

See sõltub keskkonnast - kogemata vajutused juhtpuldi nuppudele võivad põhjustada uste soovimatut lukustumist või lahtilukustumist.

Häired

Vastavalt lähiümbrusele (paigaldis või seade, mis töötab puldiga samal sagedusel) võib puldi töös esineda häireid.

Juhi vastutus

Ärge lahkuge kunagi isegi lühikeseks ajaks sõidukist, jättes sinna süütevõtme ja lapse (või looma).

Laps või loom võib seada ohtu ennast või teisi, käivitades mootori või aktiveerides seadmed, nt klaasitõstukid või uste lukustus.

Raskete vigastuste oht!

Ümbervahetamine, lisapuldi vajadus.

Pöörduge üksnes firma esindusse.

– Puldi väljavahetamiseks tuleb sõiduk viia firma esindusse, sest pult on vaja uuesti koos sõidukiga seadistada.

– Sõltuvalt sõidukist on teil võimalik kasutada kuni nelja pulti.

Puldi rike:

Veenduge, et patarei on alati korras, tüüp õige ja patarei korralikult paigaldatud. Patarei eluiga on umbes kaks aastat.

Patarei vahetamiseks vt lõiku “Kaugjuhtimispult - patareid” peatükis 5.

KAUGJUHTIMISPULT: kasutamine

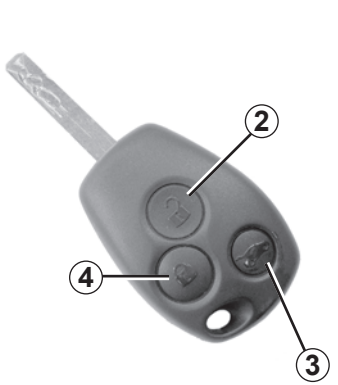

Uste lahtilukustamine

Lühike vajutus nupule ***2*** võimaldab avada kõik uksed.

Lühike vajutus nupule ***3*** võimaldab lukust lahti teha/lukustada pagasiruumi luugi ja (sõltuvalt sõidukist) külgmised liuguksed.

Lahtilukustumist näitab ohutulede ja suunatulede vilkumine **üks** kord.

Uste lukustamine

Lühike vajutus nupule ***4*** võimaldab lukustada kõik avaused.

Sõltuvalt mudelist võimaldab pikem vajutus nupule ***4*** lülitada välja häiresüsteemi.

Vajutus nupule ***3*** võimaldab lukust lahti teha / lukustada pagasiruumi luugi ja (sõltuvalt sõidukist) külgmised liuguksed.

Lukustumist näitab ohutulede ja suunatulede vilkumine **kaks** korda.

Võtit ei tohi kasutada muudel eesmärkidel, mida kasutusjuhendis pole kirjeldatud (pudeliavajana jne).

Uste ja luukide superlukustus

Kui sõiduk on varustatud superlukustusega, võimaldab see lukustada uksed ja luugid ning takistada uste avamist seesmiste käepidemete abil (akna lõhkumisel, millele järgneb katse avada uksi seestpoolt).

Superlukustuse aktiveerimiseks vajutage kaks korda järjest nupule ***4***.

Lukustumisest annab tunnistust ohutulede ja külgmiste suunatulede vilkumine **viis** korda järjest.

Häiresüsteemi väljalülitamine

Sõltuvalt mudelist võimaldab pikem vajutus nupule ***4*** lülitada välja mahualarmi. Lühike vajutus nupule ***2*** võimaldab häiresüsteemi välja lülitada.

Ärge kunagi kasutage uste superlukustust, kui keegi viibib veel sõidukis!

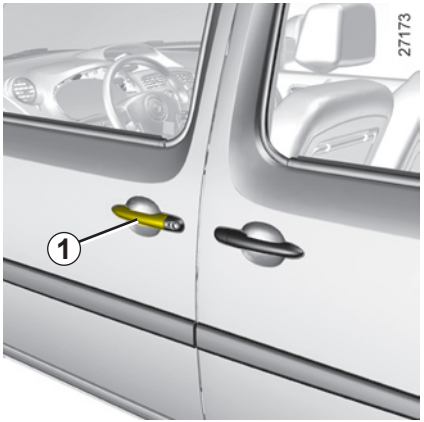

Avamine väljastpoolt

Tehke uks lukust lahti ja tõmmake käepidemest ***1***. Ukse lahtilukustamise kohta vt lõiku “Kaugjuhtimispult - kasutamine” peatükis 1.

Avamine seestpoolt

Tõmmake käepidet ***2***.

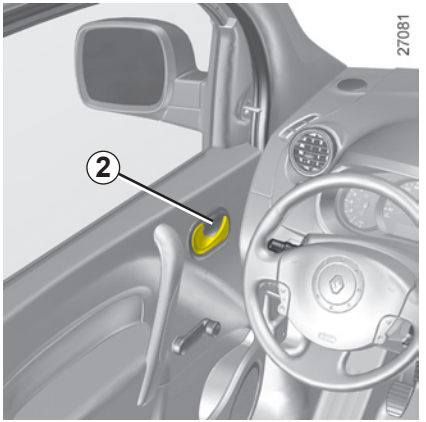

Tulede sissejätmisest teatav helisignaal

Ukse avamisel kostab helialarm, mis annab märku, et tuled jäid põlema, kuigi mootorisüüde on välja lülitatud (aku tühjenemise oht).

See kontroll-lamp annab märku, et üks ustest on avatud või halvasti suletud.

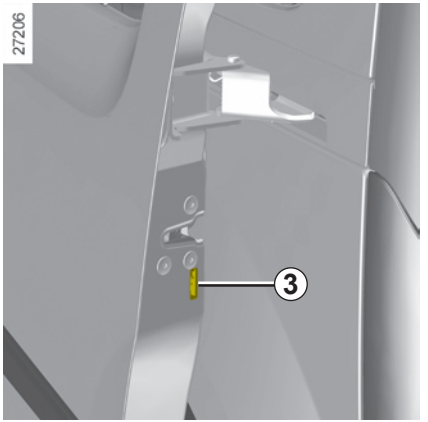

Laste turvalisus

Selleks, et takistada külgukse avamist seestpoolt, liigutage kangi ***3*** sõiduki võtme otsa abil.

Kontrollige seestpoolt, kas uks on kindlalt suletud.

Külgmine liuguks

Avamine väljastpoolt

Tehke uks lukust lahti, tõmmake käepidemest ***4*** ja libistage ust sõiduki tagaosa poole kuni selle blokeerumiseni. Ukse lahtilukustamise kohta vt lõiku “Kaugjuhtimispult - kasutamine” peatükis 1.

Avamine seestpoolt

Tõmmake käepidemest ***5*** ning libistage käepideme ***6*** abil ust sõiduki tagaosa poole kuni blokeerumiseni.

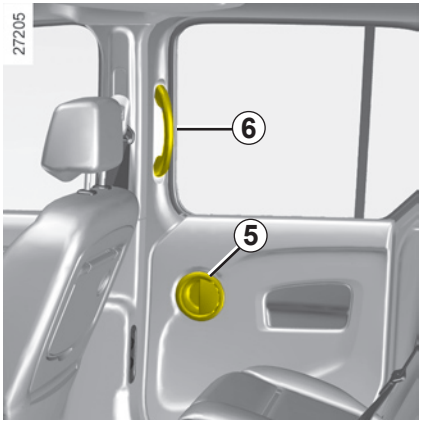

Sulgemine seestpoolt

Tõmmake käepidet ***6*** sõiduki esiosa poole kuni ukse täieliku lukustumiseni.

Turvalisuse huvides blokeerub külgmine liuguks, kui samal küljel asuv kütusepaagi luuk on avatud. Lisateavet vt lõigust “Uste kesklukustus” peatükis 1.

Soovitused külgmise liugukse kasutamiseks.

Ukse nagu ka teiste avauste avamisel ja sulgemisel tuleb võtta tarvitusele järgnevad eetevaatusabinõud:

– veenduge, et ükski inimene, loom ega ese ei saaks ukse liigutamisel kannatada.

– Kasutage ukse avamiseks ja sulgemiseks üksnes sisemisi ja välimisi käepidemeid.

– Liigutage ust nii avamisel kui sulgemisel ettevaatlikult.

– Tähelepanu: kui sõiduk on pargitud kallakule, lükake uks ettevaatlikult lõpuni lahti, kuni see blokeerub.

– Veenduge alati, et liuguks on täielikult sulgunud, kui sõiduk liigub.

– Ärge kasutage seejuures ühtki tuge nagu näiteks jalatuge.

PAGASIRUUMI UKSED

Avamine väljastpoolt

Tehke uks lukust lahti ja tõmmake käepidemest ***7***. Ukse lahtilukustamise kohta vt lõiku “Kaugjuhtimispult - kasutamine” peatükis 1.

Tugeva tuule korral ärge jätke sõiduki tagumisi uksi avatuks. Vigastusoht!

Uste maksimaalne avamine

Iga ukse puhul tõmmake laba ***8***, et vabastada uksekinnis. Tõmmake uks lõpuni lahti.

Käsitsi sulgemine väljastpoolt

Sulgege esmalt väike uks, seejärel suur.

Viige kõik uksed peaaegu suletud asendisse ja sulgege need järsu vajutusega.

Parkimisel sõidutee serval võivad tagatuled olla varjatud, kui pagasiruumi uks on avatud. Olete kohustatud teavitama oma sõidukist teisi tee kasutajaid ohukolmnurga või muu riiklikes eeskirjades määratletud seadmega.

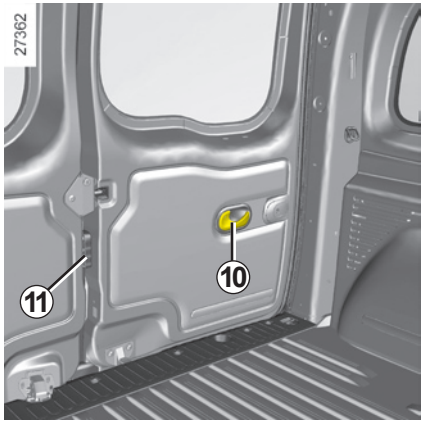

Pagasiruumi uksed (järg)

Avamine seestpoolt

Tõmmake käepidemest ***10*** ja avage uks. Liigutage kangi ***11***, et avada väikest ust.

Sulgemine seestpoolt

Sulgege esmalt väike uks, seejärel suur.

Viige kõik uksed peaaegu suletud asendisse ja sulgege need järsu vajutusega.

TAGALUUK

Avamine

Tehke uks lukust lahti ja tõmmake käepidemest ***12***. Ukse lahtilukustamise kohta vt lõiku “Kaugjuhtimispult - kasutamine” peatükis 1.

Ohutuse mõttes veenduge enne sõitmahakkamist, et teie sõiduki kõik uksed on korralikult suletud.

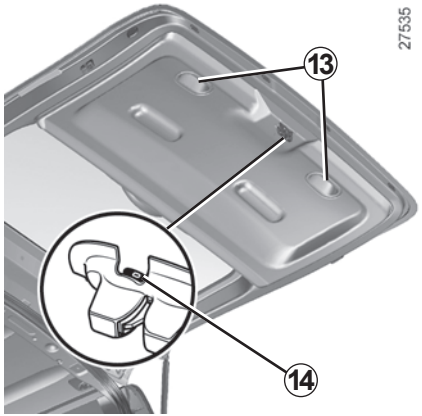

Sulgemine
Langetage tagaluuk, hoides kinni alumistest käepidemetest ***13***.

Kui luuk on jõudnud õlgade kõrgusele, lööge see ilma liigse jõuta kinni.

Käsitsi avamine seestpoolt
Kui on võimatu pagasiruumi lukust lahti teha, siis on võimalik seda käsitsi avada ka seestpoolt.

Sisestage pliiats või muu sarnane ese õnarusse ***14***, libistage joonisel näidatud suunas ning lükake tagumine luuk lahti.

USTE KESKLUKUSTUS (1/2)

Seestpoolt lukustamise ja avamise juhtseade

See võimaldab üheaegselt lülitada kõigi uste lukke.
Lukustage või avage uksed, vajutades lülitit ***1***.
Kui mõni avaus (uks või pakiruum) on lahti või halvasti suletud, lähevad kõik uksed korraks lukku, siis jälle lukust lahti.

Ärge lahkuge kunagi sõiduki juurest, jättes võtme sõiduki sisemusse.

Avauste lukustamine ilma kaugjuhtimispuldita

Kui mootor on seiskunud, tagauksed suletud ja üks esiustest avatud, vajutage vähemalt viie sekundi jooksul nupule ***1***.
Enne sõidukist väljumist veenduge, et Teil on võti kaasas.
Nüüd lukustuvad lahtise ukse sulgemisel kõik uksed ja avaused.
Sõiduki avamine väljastpoolt on sel juhul võimalik üksnes võtmega ja vasakpoolse esiukse poolt.

Et lukustada lahtise luugiga (esemete transport lahtise luugiga pagasiruumis jne) või tugeva elektromagnetvälja tingimustes sõidukit või juhul, kui võti ei tööta: seisake mootor ja vajutage vähemalt viie sekundi jooksul nuppu ***1***.

Avauste seisundi kontroll-lamp

Kui **mootorisüüde** on sisse lülitatud, näitab lülitisse ***1*** sisseehitatud kontroll-lamp Teile avauste lukustuse hetkeseisu:

– kui kontroll-lamp põleb, on kõik avaused lukustatud;

– kui kontroll-lamp on kustunud, on kõik uksed lukust lahti.

Kui lukustate uksed, jääb kontroll-lamp alguses põlema ning kustub seejärel.

Juhi vastutus

Kui otsustate sõita lukustatud ustega, pidage meeles, et avarii korral võib see takistada päästjate juurdepääsu autosse.

USTE KESKLUKUSTUS (2/2)

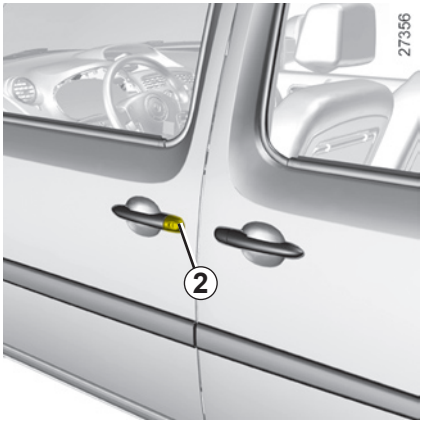

Käsitsi lülitamine

Võtme kasutamine
Lukustage või avage juhiuks, sisestades võtme lõpuni lukuauku **2**, seejärel keerake võtit.
Täpsemaid andmeid kaugjuhtimispuldi kohta vt lõigust “Kaugjuhtimispult: kasutamine” peatükis 1.

Uste lukustamine käsitsi
Kui uks on avatud, keerake kruvi ***3*** (võtme otsaku abil) ja sulgege uks. Uks on nüüd väljastpoolt lukus.

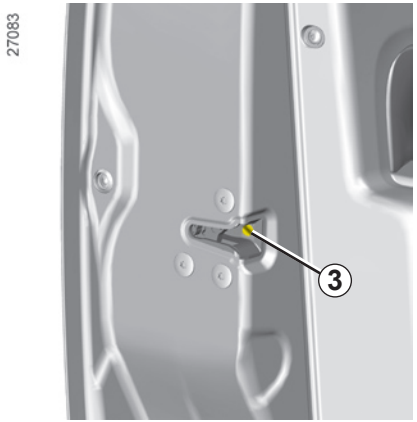

Ukse lahtilukustamine on siis võimalik ainult seestpoolt või esiuste võtit kasutades.

Külgmine liuguks (kütusepaagi täiteava poolel)

Ukse vastu tankimispüstolit põrkumise vältimiseks blokeerib mehaaniline süsteem ukse kohe, kui kütusepaagi luuk on avatud.

Pärast täitmist asetage kork oma kohale tagasi ja sulgege luuk. Uks on taas kasutatav.

USTE JA AKENDE KESKLUKUSTUS SÕIDU AJAL

Kõigepealt peate otsustama, kas soovite selle funktsiooni sisse lülitada.

Funktsiooni sisselülitamiseks

Kui süüde on sees, vajutage umbes 5 sekundi vältel nupule ***1***, kuni on kuulda helisignaali.

Sisseehitatud kontroll-lamp süttib, kui avaused on lukustunud.

Funktsiooni väljalülitamiseks

Kui süüde on sees, vajutage 5 sekundi vältel nupule ***1***, kuni on kuulda helisignaali.

Tööpõhimõte

Kui sõiduk liigub paigalt, lukustab süsteem automaatselt kõik uksed, kui saavutatud on umbes 7 km/h sõidukiirus.

Toimimishäire

Häirete korral (uksed ei lukustu automaatselt) kontrollige esmalt kõikide uste suletust. Kui uksed on suletud ja probleem ei lahene, pöörduge firma esindusse.

Veenduge samuti, et lukustust ei ole juhuslikult välja lülitatud.

Kui see on nii, lülitage süüde välja ja sisse ning seejärel lülitage lukustus sisse.

Kui otsustate sõita lukustatud ustega, võtke teadmiseks, et see võib hädaolukorras raskendada päästetöötajate ligipääsu salongile.

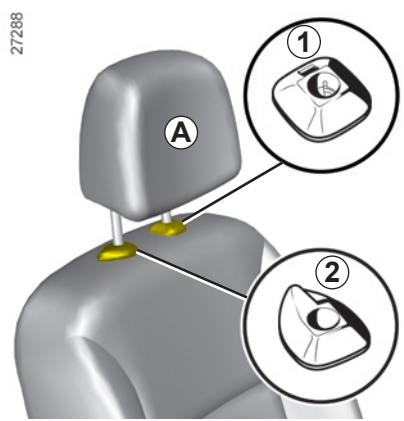

Peatugi *A*

Peatoe tõstmiseks

Nihutage seda ülespoole kuni soovitud kõrguseni.

Peatoe langetamiseks

Lükake peatoe laba ***2*** ettepoole ja juhtige peatuge allapoole kuni soovitud kõrguseni.

Eemaldamine

Tõstke peatugi ülemisse asendisse. Vajutage nupule ***1*** ja tõstke peatugi vardapesadest välja.

Tagasipanek

Veenduge esmalt, et peatoe vardad on paralleelsed ja puhtad

Sisestage peatoe vardad pesadesse, nii et täkked on eespool. Kallutage seljatuge vajadusel tahapoole.

Tõmmake peatoe laba ***2*** ettepoole ja juhtige peatuge allapoole kuni soovitud kõrguseni.

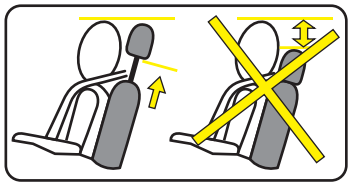

Et peatugi on üks sõiduohutuse tagajaid, peab see asuma oma kohal ja olema õiges asendis: pea ja peatoe vaheline kaugus peab olema nii väike kui võimalik; peatoe ülemine osa peab olema pealaega võimalikult samal kõrgusel.

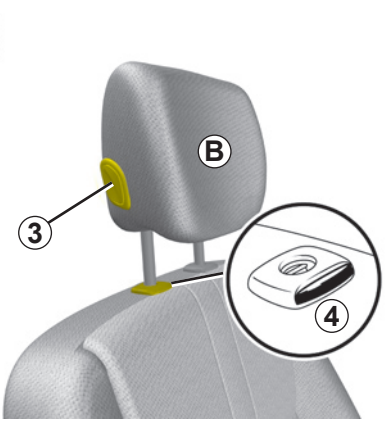

Peatugi *B*

Peatoe tõstmiseks

Nihutage seda ülespoole kuni soovitud kõrguseni.

Peatoe langetamiseks

Vajutage nuppu ***3*** ja laske peatoed soovitud kõrgusele, hoides neid liigutamise ajal kinni.

Eemaldamine

Tõstke peatugi ülemisse asendisse. Vajutage nupule ***4*** ja tõstke peatugi vardapesadest välja.

Märkus: kui peatugi on välja võetud, jälgige, et varraste asetus jääb muutumatuks.

Tagasipanek

Kui varraste asendit on muudetud, tõmmake need lõpuni välja. Kontrollige, et need oleksid otse ja puhtad.

Sisestage peatoe vardad soklitesse, nii et sakid on ettepoole.

Vajutage peatugi sisse, kuni see kinnitub asendisse ning jälgige, et see lukustub korralikult.

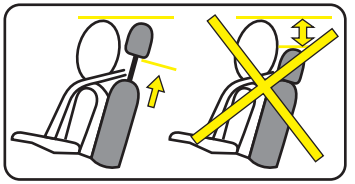

Et peatugi on üks sõiduohutuse tagajaid, peab see asuma oma kohal ja olema õiges asendis: pea ja peatoe vaheline kaugus peab olema nii väike kui võimalik; peatoe ülemine osa peab olema pealaega võimalikult samal kõrgusel.

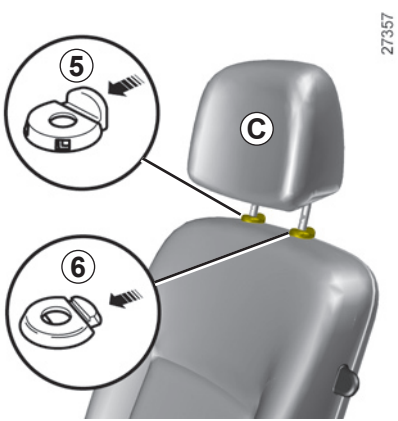

Peatugi *C*

Peatoe tõstmiseks

Nihutage seda ülespoole kuni soovitud kõrguseni.

Peatoe langetamiseks

Vajutage labale ***5*** ja laske peatoed soovitud kõrgusele, hoides peatuge liigutamise ajal kinni.

Eemaldamine

Tõstke peatugi ülemisse asendisse. Vajutage labadele ***5*** ja ***6*** ning tõstke peatuge selle vabastamiseks ülespoole.

Märkus: kui peatugi on välja võetud, jälgige, et varraste asetus jääb muutumatuks.

Tagasipanek

Vajutage labale ***5***.

Asetage peatoe vardad pesadesse, nii et täkked on eespool ja langetage peatugi soovitud kõrgusele.

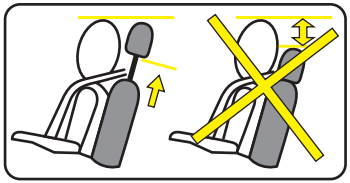

Et peatugi on üks sõiduohutuse tagajaid, peab see asuma oma kohal ja olema õiges asendis: pea ja peatoe vaheline kaugus peab olema nii väike kui võimalik; peatoe ülemine osa peab olema pealaega võimalikult samal kõrgusel.

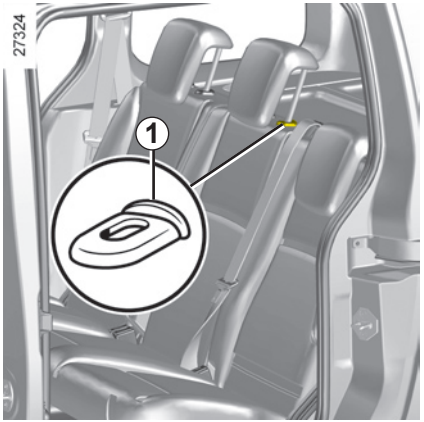

Peatoe tõstmiseks
Nihutage see kuni soovitud kõrguseni.

Peatoe langetamiseks
Tõmmake seda enda poole ja nihutage kuni soovitud kõrguseni.

Eemaldamine
Tõstke peatuge ülespoole ja vajutage labadele ***1*** peatoe vabastamiseks.

Tagasipanek
Vajutage labale ***1*** ja sisestage vardad pesadesse, sakid ette suunatud.

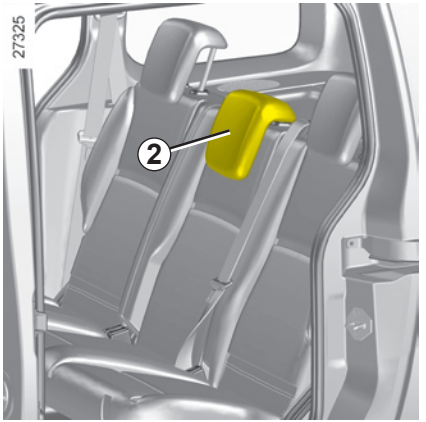

Kokkupandud asend *2*
Tõmmake seda enda poole ja langetage kuni lõpuni.

Kui peatugi on langetatud madalaimasse asendisse, on tegemist kokkupandud asendiga: kui istmel on reisija, ei tohi peatugi sellesse asendisse jääda.

Et peatugi on üks turvalisuse tagajaid, peab see olema omal kohal ja õiges asendis.

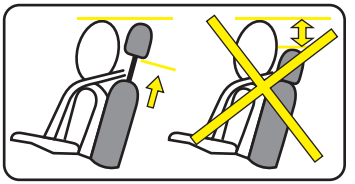

Lapse kokkupandav peatugi
Kui sõiduk on sellega varustatud, võib lapse peatoe ja selle kõrgenduse paigaldada üksnes tagumistele külgmistele kohtadele.

Paigaldamist ja kasutamist vt varustuse kasutusjuhendist.

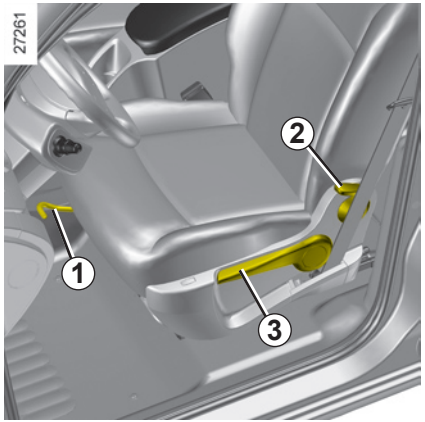

Ette- või tahapoole liigutamine

Sõltuvalt istmest tõstke lukustuse avamiseks käepidet ***1*** või kangi ***1***. Kui asend on valitud, laske käepide lahti ja veenduge istme korralikus lukustuses.

Juhiistme kõrguse reguleerimiseks

Liigutage käepidet ***3*** vajalik arv kordi:

– istme kergitamiseks ülespoole;

– istme langetamiseks allapoole.

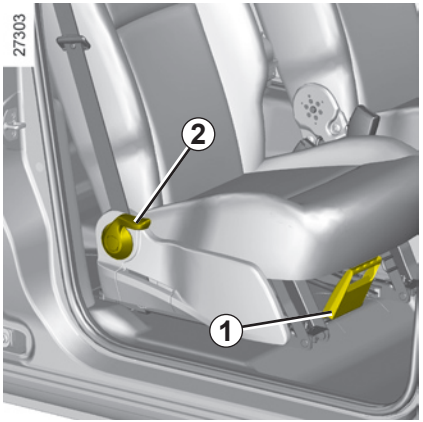

Seljatoe kalde sättimiseks

Sõltuvalt istmest langetage või tõstke kangi ***2*** ja kallutage seljatugi soovitud asendisse.

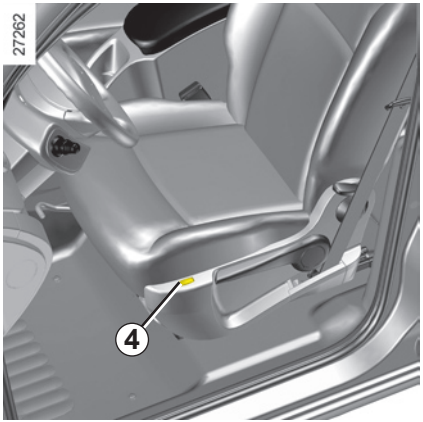

Soojendusega iste

Kui mootor töötab, vajutage lülitit ***4***, nii et kontroll-lamp süttib.

Et mitte häirida turvavööde tõhusat tööd, soovitame seljatuge mitte liiga palju taha kallutada.

Jälgige, et istmete seljatoed oleksid lukustunud oma asendisse.

Autopõrandal (juhiistme ees) ei tohi olla ühtegi eset; järsul pidurdamisel võivad need esemed pedaalide alla libiseda ja takistada pedaalide kasutamist.

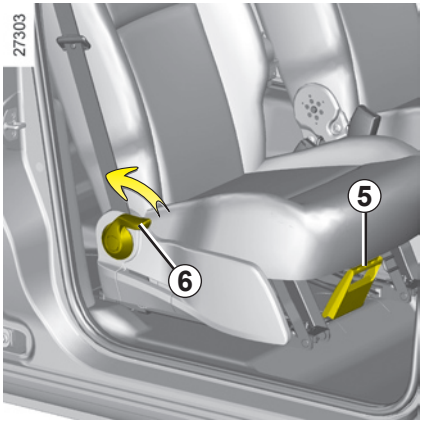

Platvormasend

Sõltuvalt sõidukist saab kaasreisija istme seljatuge langetada istmele, millega saavutatakse platvormasend.

– Hoidke käepidemest ***5*** ja lükake iste lõpuni tagasi;
– langetage peatuge lõpuni alla;
– hoidke seljatuge ülalt kinni ja valmistuge seda langetama;
– tõmmake kangist ***6*** ja lükake seljatugi ettepoole (istmeosa nihkub ise vastu põrandat);

Sõiduohutuse tagamiseks seadistage neid asendeid ainult siis, kui auto seisab.

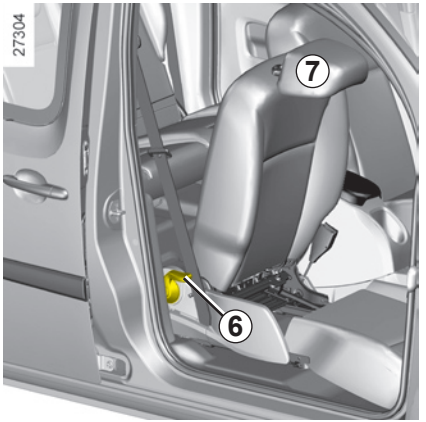

– jälgige, et ükski ese ei takistaks istme liigutamist;
– kallutage peatuge ***7*** nii, et see asetuks armatuurlaua alla.

Iste lukustub automaatselt; veenduge selle korralikus lukustuses.

Istme maksimaalne koormus platvormasendis on ühtlaselt jaotatuna 80 kg.

Hoidke istet langetades seljatoest kindlasti kinni. Vigastusoht!

Istme tagasiasetamine

Jälgige, et ükski ese ei takistaks istme liigutamist.

– Tõmmake kangi ***6*** ja tõstke seljatuge ning veenduge selle korralikus lukustuses;
– istmeosa tagasi lükates hoidke kätt selle ees.

Kui tagaiste on alla lastud, liigutage esiistmeid ettevaatlikult.

Istet tagasi asetades hoidke kätt istmeosa ees. Vigastusoht!

Esiistmed

Toimimishäire
(sõltuvalt sõidukist)

Kui külgmine liuguks ei tööta, tõstke üles hoob ***8*** või tõmmake rihmast ***9***, hoidke juhtseadist seljatoe laskumise ajal samas asendis ja nihutage istet ettepoole.

Istme taaspaigalduseks libistage seda tahapoole.
Seadistage istet ja veenduge selle korralikus lukustuses.

Sõiduohutuse tagamiseks seadistage neid asendeid ainult siis, kui auto seisab.

Igasuguste vigastuste vältimiseks veenduge, et keegi ei asu liikuvate osade läheduses. Istme liigutamise ajal jälgige, et miski ei takistaks liikuvaid osi ja nende lukustumist.

KATUSELUUGI (1/2)

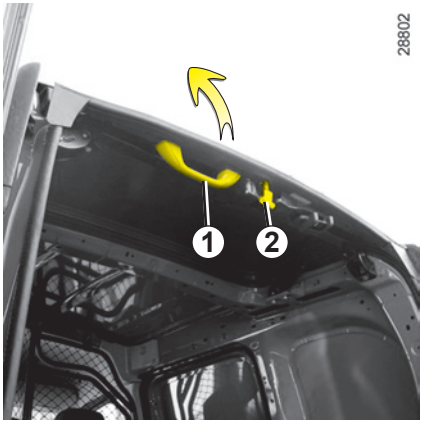

Avamine:

– Avage juhtseade ***2*** ja katuseluuk tõuseb automaatselt üles. Veenduge, et miski ei takista luugi avanemist. Vastasel juhul hoidke liikumise ajal kinni käepidemest ***1***;

– kui katuseluuk on avatud, lukustage see kindlasti, lükates luuki sõiduki esiosa poole kuni juhtseadme ***2*** lukustumiseni.

Tähtis: Avatud ja lukustamata katuseluugiga sõitmine on keelatud.

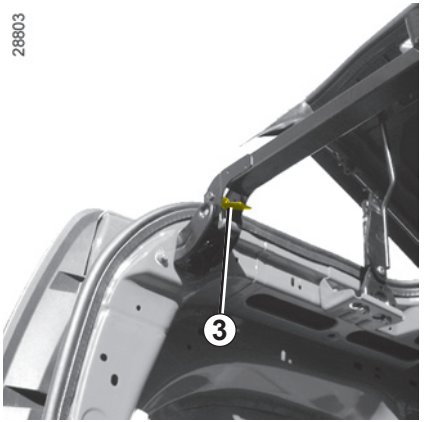

Põiklatt

Mahukate esemete laadimiseks saab põiklati kokku panna:

– Vajutage kangi ***3***;

– tõstke latt üles, et seda vabastada, ja liigutage kuni uksepostini;

– lukustage põiklatt pärast asjade laadimist oma kohale.

Märkus: kui katuseluuk on sõidu ajal avatud, võib kuulda tuule puhumist. Müra vähendamiseks avage pisut külgakent.

Lahtise katuse tagaluugiga sõitmine võib segada reisijaid heitgaaside õhku lendumise tõttu. Seda võib kasutada **üksnes lühikestel vahemaadel mahukate esemete vedamiseks**, et poleks vaja avada tagauksi. Sel juhul sulgege teised aknad ja pange **ventilatsioon tööle keskmisel või maksimaalsel kiirusel**, et takistada heitgaaside tungimist salongi.

KATUSELUUGI (2/2)

28805

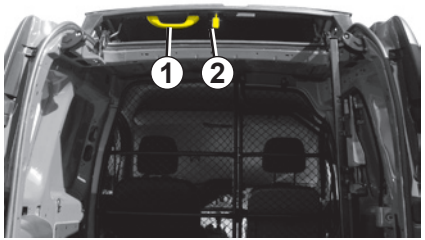

Sulgemine:

– Avage juhtseade ***2*** ja katuseluuk liigub automaatselt tagasi poolele teele;

– tõmmake käepidemest ***1*** ja lukustage katuseluuk suletud asendisse.

Enne käivitamist asetage alati põiklatt oma kohale ja veenduge, et see on lukustatud.

Tagaluugid sulguvad alles koos põiklatiga.

Mahukate esemete veol arvestage välimisi mõõtmeid ja nende muudatusi.

Vaheseina pööramiseks

– Avage istmeosa, pöörates käepidet ***1*** allapoole;

– tõstke kõrvalistuja istmeosa vertikaalasendisse (nool);

– langetage peatugi ***2*** lõpuni alla;

– avage seljatoeosa, pöörates käepidet ***1*** uuesti allapoole, ning viige see horisontaalasendisse. Manöövri lihtsustamiseks pöörake peatuge ***2***;

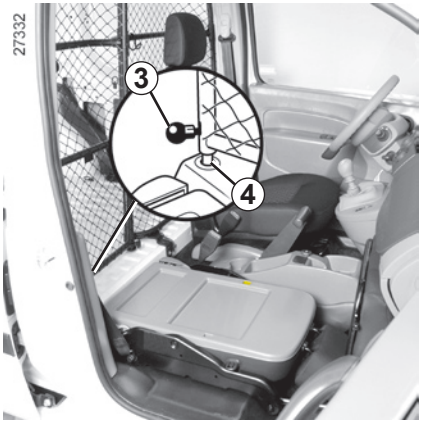

– avage pöördosa, tõstes lukukeelt ***3***;

– asetage istmeosa tagasi, toimides vastupidises järjekorras.

Pöördvaheseina liigutamise ajal jälgige, et turvavöö ei saaks kahjustada. Vaheseina pöörates hoidke turvavööd külje peal.

– Pöörake liikuvat osa selle parempoolsest nurgast ja lukustage see punktis ***5***, langetades lukukeelt ***3***.

Märkus: enne pöördosa tagasiviimist algasendisse veenduge lukustuspunkti ***4*** puhtuses.

Istme maksimaalkoormus lauakese asendis on ühtlaselt jaotatuna 80 kg.

Ärge kunagi sõitke lukustamata pöördosaga. Vigastusoht!

TAHAVAATEPEEGLID (1/2)

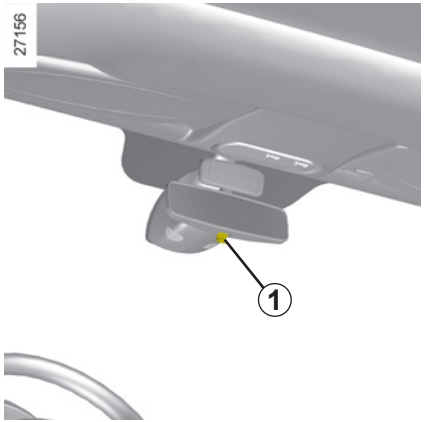

Seesmine tahavaatepeegel

Salongi tahavaatepeegel on suunatav. Selleks et vältida öösel tagasõitva auto laternatest pimestumist, liigutage väikest kangi ***1***.

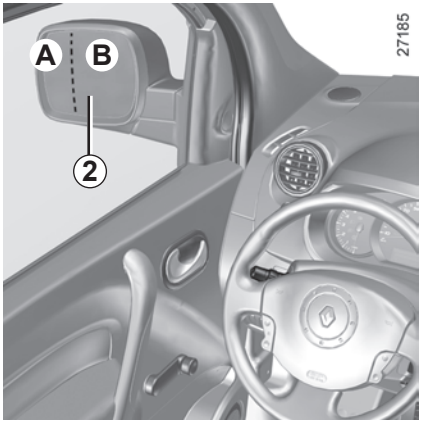

Välised tahavaatepeeglid

Tahavaatepeegli suunamiseks vajutage peeglile ***2***.

Välisel tahavaatepeeglil on kaks kindla piiritlusega tsooni. Tsoon ***B*** vastab sellele, mida võib näha harilikus tahavaatepeeglis, ning tsoon ***A*** võimaldab suurendada nähtavust taga ja külgedel.

Esemed alas *A* näivad palju kaugemal kui nad tegelikult on.

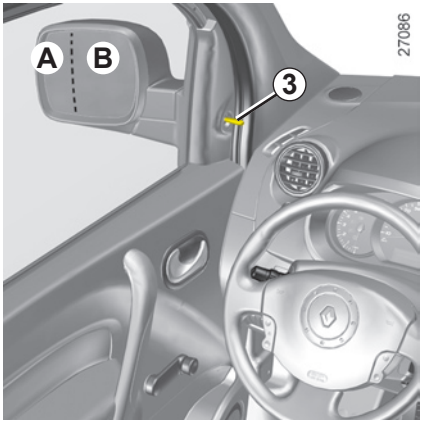

Käsitsijuhtimisega välised külgpeeglid

Tahavaatepeegli suunamiseks liigutage käepidet ***3***.

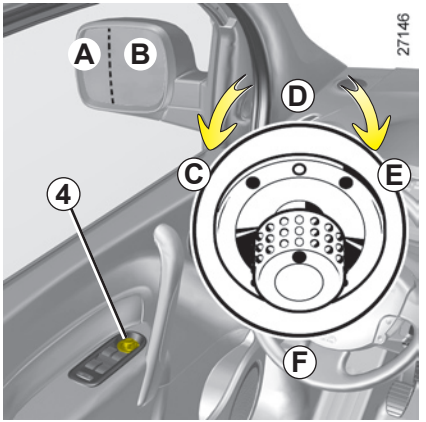

Elektriliselt juhitavad välised külgpeeglid

Kui süüde on sees, liigutage nuppu ***4***:

– asend ***C*** vasakpoolse külgpeegli kohandamiseks;

– asend ***E*** parempoolse külgpeegli kohandamiseks;

D on mitteaktiivne asend.

Soojendusega külgpeeglid

Kui mootor töötab, toimub peegli soojendamine koos tagaklaasi soojendamise ja udu eemaldamisega.

Kokkupööratavad külgpeeglid

Keerake nupp ***4*** asendisse ***F***, et välised tahavaatepeeglid maha keerata. Nende sõiduasendisse tagasipanekuks viige need tagasi asendisse ***D***.

Kui keerate tahavaatepeeglid käsitsi maha enne nende viimist tagasi sõiduasendisse ***D***, peate esmalt keerama nupu ***4*** asendisse ***F***.

Välisel tahavaatepeeglil on kaks kindlalt piiritletud tsooni. Tsoon ***B*** vastab sellele, mida võib näha harilikus tahavaatepeeglis, ning tsoon ***A*** võimaldab suurendada nähtavust taga ja külgedel.

Esemed alas *A* näivad palju kaugemal kui nad tegelikult on.

Sõiduohutuse kindlustamiseks kinnitage sõidu ajal alati turvavöö. Lisaks tuleb järgida selle riigi kohalikku seadusandlust, kus Te hetkel viibite.

Tagumiste turvavööde parimaks toimimiseks veenduge, et tagaiste oleks korralikult lukustunud. Vt lõiku “Tagaiste: omadused” peatükis 3.

Valesti reguleeritud või keerdus turvavööd võivad õnnetuse korral põhjustada vigastusi.

Igal reisijal, nii lapsel kui täiskasvanul peab olema oma turvavöö.

Ka rasedad peavad turvavööd kasutama. Rasedatel ei tohi turvavöö liiga kõvasti kõhu alumise osa vastu suruda ega ka liiga lõtv olla.

Enne käivitamist kohandage esmalt juhtimisasendit ning seejärel parima kaitse saavutamiseks kõigi reisijate turvavöid.

Juhiasendi kohandamine

- **Istuge korralikult istme seljatoe vastu** (pärast seda, kui olete ära võtnud mantli, jope jne) See on selja õige asendi jaoks esmatähtis;
- **Kohandage istme asendit horisontaalsuunal sobivale kaugusele pedaalidest.** Iste peab olema maksimaalses sobivas kauguses, kui siduripedaal on põhja vajutatud. Seljatugi tuleb reguleerida selliselt, et käed asetuvad roolile kergelt küünarnukist kõverdatult;
- **kohandage rooli asendit**;
- **kohandage oma peatoe asendit.** Sõiduohutuse huvides peab kaugus pea ja peatoe vahel olema minimaalne;
- **kohandage istumiskõrgus.** Selle seadistusega saavutate juhtimisel parima nägemisvälja.

Turvavööde kohandamine

Toetuge korralikult vastu seljatuge.

Turvavöö rindkere ümbritsev osa ***1*** peab asuma võimalikult kaela alaosa lähedal, seda siiski puutumata.

Turvavöö vaagnat ümbritsev osa ***2*** peab asetuma lamedalt reitele ja vastu vaagnat.

Turvavöö peab liibuma vahetult kehale. Nt: vältige liiga pakse rõivaid ning keha ja turvavöö vahele jäävaid esemeid.

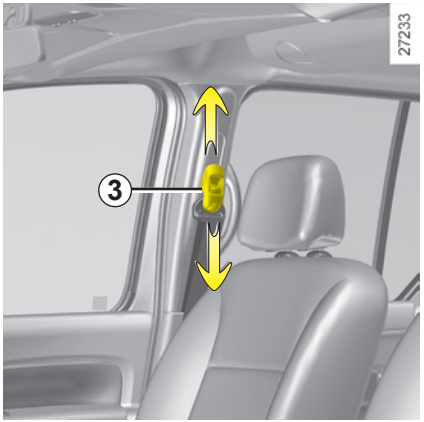

Turvavöö kõrguse kohandamine esiistmetel.

Kasutage nuppu ***3***, et seadistada turvavöö kõrgus selliselt, et rindkere ümbritsev rihm ***1*** läheks eelnevalt näidatud kohast:

– turvavöö madalamale seadmiseks vajutage nupule ***3*** ja langetage samaaegselt turvavööd;

– turvavöö kõrgemale seadmiseks vajutage nupp ***3*** põhjani, seejärel viige see soovitud kõrguseni.

Kui turvavöö on kohale sätitud, veenduge, et turvavöö on korralikult kinni.

Turvavöö kinnitamine

Tõmmake turvavöö **aeglaselt ja nõksatusteta** lahti ja veenduge, et lukukeel ***4*** on lukustunud kinnitisse ***6*** (kontrollige kinnitust, tõmmates turvavöö lukukeelt ***4***).

Kui turvavöö kinni jääb, laske seda pikalt järele ja tõmmake uuesti.

Kui turvavöö on täielikult blokeerunud, tõmmake aeglaselt, kuid tugevalt rihmast, et see umbes 3 cm võrra välja tuleks. Laske sel tagasi joosta ja tõmmake uuesti.

Kui probleem ei lahene, pöörduge firma esindusse.

Eesmiste turvavööde lahtioleku kontroll-lamp

Kui Teie turvavöö on avatud, jääb lamp sõitu alustades põlema. 30 sekundi jooksul kostab vaikne helisignaal, mis seejärel valjeneb ja kestab 90 sekundit.

Turvavöö lahtilukustamiseks

Vajutage nuppu ***5***. Turvavöö keritakse tagasi. Hoidke kerimise ajal sellest kinni.

Märkus: kõrvalistuja kohale asetatud ese võib mõnel juhul vallandada ohusignaali.

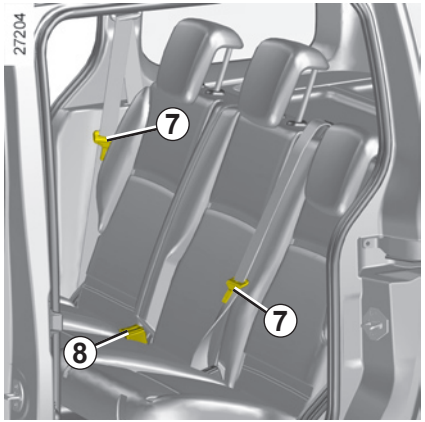

Tagumine keskmine turvavöö

Tõmmake rihm aeglaselt välja kuni lukukeele ***7*** kinniklõpsatamiseni lukustuspesasse ***8***.

Turvavööde ohutuse huvides veenduge, et iste on õigesti reguleeritud.
Vt lõiku “Tagaiste: omadused” peatükis 3.

Tagumised külgmised turvavööd

Turvavööde lukustamine, lukust lahtitegemine ja kohandamine käib samamoodi nagu esiturvavöödel.

TURVAVÖÖD (4/4)

Järgnev teave puudutab nii eesmisi kui ka tagumisi turvavöid.

– Ärge muutke midagi tehases paigaldatud turvavööde süsteemi, istmete ja kinnituste juures.

– Ärge kasutage seadmeid, mis võimaldavad turvavööd lõdvemaks muuta (nt pesulõks, klamber jne), sest liiga lõtv turvavöö võib õnnetuse korral vigastusi põhjustada.

– Õlapealset turvavööd ei tohi kunagi hoida käsivarre all või selja taga.

– Ärge kasutage ühte turvavööd rohkem kui ühe inimese kinnitamiseks. Ärge kunagi kinnitage beebit või last, kes on Teie süles, oma turvavööga.

– Turvavöö ei tohi olla keerdus.

– Pärast liiklusõnnetust kontrollige turvavöid ja vahetage need vajadusel välja. Samuti tuleb turvavöö välja vahetada siis, kui see on kahjustatud.

– Tagaistme taaspaigaldamisel tuleb ka turvavöö uuesti kohale panna, et seda saaks õigesti kasutada.

– Sisestage turvavöö lukukeel õigesse kinnitisse.

ESITURVAVÖÖ TÄIENDAVAD KINNITUSSEADMED (1/3)

Sõltuvalt sõidukist võivad nende hulka kuuluda:

– **turvavöö eelpingutid;**

– **juhi ja kaasreisija eesmised turvapadjad *1*.**

Need süsteemid on mõeldud eraldi või koos toimimiseks eesttulevate kokkupõrgete korral.

Sõltuvalt kokkupõrke tugevusest võib süsteem käivitada:

– turvavöö ***2*** blokeerumine;

– turvavöö eelpinguti (aktiveerub vöö õigeks pingutamiseks);

– esiturvapadi.

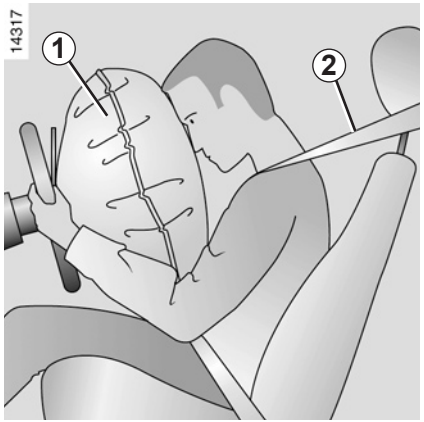

Eelpingutid

Eelpingutite ülesanne on suruda turvavöö vastu keha, suruda istuja oma istmele ja suurendada sellega turvavöö tõhusust.

Kui süüde on sees võib süsteem laupkokkupõrke korral sõltuvalt löögi tugevusest aktiveerida turvavöö eelpinguti, mis pingutab vöö hetkega.

– Laske pärast liiklusõnnetust kontrollida kogu turvavööde süsteemi.

– Igasugused tööd turvasüsteemi juures (eelpingutid, turvapadjad, elektroonikaplokid, juhtmed) või selle taaskasutamine mingi teise sõiduki juures, isegi kui see sõiduk on samasugune, on rangelt keelatud.

– Et vältida süsteemi käivitumist valel ajal, mis võib tekitada kahjusid, võivad eelpinguteid ja turvapatju käsitseda ainult firma võrgu väljaõppega töötajad.

– Jaoturi elektrilisi omadusi võivad kontrollida ainult vastava väljaõppega töötajad, kasutades selleks sobivaid töövahendeid.

– Sõiduki kasutuselt kõrvaldamisel pöörduge firma esinduse poole gaasitekitaja eemaldamiseks eelpingutitest ja turvapatjadest.

Juhi ja reisija turvapadjad

Sellega on varustatud juhikoht ja sõltuvalt mudelist ka kõrvalistuja koht.

Märge “turvapadi” roolil ning sõltuvalt mudelist armatuurlaual (turvapadja piirkond ***A***) ja silt tuuleklaasi alaosal tuletavad meelde selle varustuse olemasolu.

Turvapadjasüsteemidesse kuuluvad järgmised osad:

– turvapadi ja selle gaasi tekitav balloon, mis on juhikohal paigaldatud rooli sisse ja kõrvalistuja kohal armatuurlaua sisse;

– süsteemi kontrolliv elektroonikaplokk, mis juhib gaasigeneraatori elektrilist käivitumist;

– ühtne kontroll-lamp juhtpaneelil;

– nimetatud seadet täiendavad eemalasuvad andurid.

Toimimine

Süsteem toimib ainult siis, kui süüde on sees.

Lauptüüpi kokkupõrke ajal täituvad õhkpadjad kiiresti, võimaldades sel viisil pehmendada juhi pea ja rindkere kokkupõrget rooliga ja reisija kokkupõrget armatuurlauaga; seejärel tühjenevad õhkpadjad otsekohe pärast lööki, et vältida sõidukist väljumise takistamist.

Koormuse piiraja

Alates kokkupõrke teatud tugevusest käivitub see seade, et piirata turvavöö survet kehale ja hoida seda taluvuse piires.

Turvapatjade süsteem toimib teataval pürotehnilisel põhimõttel, mistõttu tekib turvapadja avanemisel soojust, ilmub suitsu (mis ei tähenda tulekahju vallandumist) ja on kuulda detonatsiooniheli. Hetkega toimuv turvapadja avanemine võib põhjustada naha pindmisi vigastusi või teisi kahjustusi.

ESITURVAVÖÖ TÄIENDAVAD KINNITUSSEADMED (3/3)

Kõik järgnevad hoiatused on mõeldud takistuste vältimiseks turvapadja avanemisel ja otseste raskete vigastuste vältimiseks turvapadja avanemisel õhku paiskuvate esemete toimel.

Juhi turvapatja käsitlevad hoiatused

– Ärge muutke rooli ega selle patja.

– Igasugune roolipadja katmine on keelatud.

– Ärge kinnitage roolipadjale mingeid esemeid (ilunõelakest, logokleepsu, kella, telefonialust vms).

– Rooli lahtivõtmine on keelatud (välja arvatud firma volitatud töötajatele).

– Juhtimisasend ei tohiks olla liiga lähedal roolile - valige juhtimisasend, kus käed on kergelt kõverdatud (vt lõiku “Juhtimisasendi reguleerimine” peatükis 1). See kindlustab turvapadja avanemiseks piisava ruumi ja turvapadja korrektse toimimise.

Kaasreisija turvapatja puudutavad hoiatused

– Ärge kleepige ega kinnitage esemeid (kinnitusnõela, logo, kella, telefonialust vms) armatuurlaua turvapadja piirkonda.

– Ärge asetage midagi armatuurlaua ja istuja vahele (looma, vihmavarju, jalutuskeppi, pakke vms).

– Ärge asetage jalgu armatuurlauale ega istmele, sest need asendid võivad põhjustada raskeid vigastusi. Üldiselt hoidke kõik kehaosad (põlved, käed, pea) armatuurlauast eemal.

– Aktiveerige kõrvalistuja täiendavad turvaelemendid kohe, kui lapseistme eemaldate, et tagada avarii korral reisija turvalisus.

JUHI KÕRVALISTUJA KOHALE ON KEELATUD PAIGALDADA LASTE TURVATOOLI SELJAGA SÕIDUSUUNAS, KUI JUHI KÕRVALISTUJA TURVAVÖÖ TÄIENDAVAD KINNITUSSEADMED EI OLE VÄLJA LÜLITATUD.

(Vt lõiku “Laste sõiduohutus – kõrvalistuja turvapadja sisse- ja väljalülitamine” peatükis 1.)

KÜLGMISED TURVASEADMED

Külgmised turvapadjad
(sõltuvalt sõidukist)

Need on turvapadjad kummalegi esiistmele, mis avanevad istme küljele (ukse pool) ning kaitsevad sõidukis viibijaid tugeva külgmise kokkupõrke korral.

Kardin-turvapadjad
(sõltuvalt sõidukist)

Need on turvapadjad, mis võivad asuda sõiduki külgede ülaosas. Need avanevad piki küljeaknaid ees ja taga, et kaitsta sõidukis viibijaid tugeva külgkokkupõrke korral.

Vastav märgistus tuuleklaasil tähistab täiendavate turvavahendite (turvapadi, turvavööde eelpingutid jne) olemasolu salongis.

Külgmise turvapadjaga seonduvad hoiatused

– **Istmekatete paigaldamine:** turvapadjaga varustatud istmetele tuleb panna Teie sõidukile eriomased istmekatted. Pöörduge firma esindusse, et teada saada, milliseid istmekatteid pakutakse. Muude istmekatete (või teiste sõidukite jaoks mõeldud istmekatete) kasutamine võib takistada turvapatjade avanemist ja seada ohtu Teie turvalisuse.

– Ärge asetage lisavarustust, asju ega looma seljatoe, ukse ja sisepolstri vahele. Ärge pange istme seljatoele esemeid, nt riideid või lisavarustust. See võib häirida turvapadja õiget toimimist või põhjustada vigastusi selle avanemisel.

– Istme või sisepolstri eemaldamine või muutmine on keelatud, v.a firma teenindusvõrgu volitatud personalile.

– Uksepoolsed pilud esiistmete seljatugedes vastavad turvapadja avanemise kohale: seega on keelatud nendesse piludesse midagi panna.

TÄIENDAVAD KINNITUSSEADMED

Kõik järgnevad hoiatused on mõeldud takistuste vältimiseks turvapadja avanemisel ja otseste raskete vigastuste vältimiseks turvapadja avanemisel õhku paiskuvate esemete toimel.

Turvapadi on mõeldud turvavöö täiendamiseks ning turvapadi ja turvavöö on mõlemad selle kaitsesüsteemi lahutamatud osad. Sellepärast on kohustuslik alati kinnitada turvavöö, sest turvavöö puudumine seab liiklusõnnetuse korral sõidukis viibijad raskete vigastuste ohtu ning võib ka suurendada turvapadja avanemisega kaasnevat nahavigastuste riski.

Eelpingutite töölehakkamine või turvapatjade avanemine ei ole sõiduki paiskumisel üle katuse või isegi tugeva tagumise kokkupõrke korral süstemaatiline. Löögid sõiduki all vastu kõnniteed, teekatte aukudest, vastu kive jne võivad põhjustada nende süsteemide käivitumise.

– Igasugune sekkumine õhkpatjade süsteemi töösse või selle muutmine (turvapadjad, eelpingutid, elektroonikaplokk, juhtmed jne) on **rangelt keelatud** (v.a. firma teenindusvõrgu väljaõppinud personalile).

– Turvapadja hea töökorra säilitamiseks ja selle valel ajal avanemise vältimiseks võivad õhkpatjade süsteemiga tegelda ainult firma võrgu volitatud ja vastava väljaõppega töötajad.

– Sõiduohutuse tagamiseks laske turvapatjade süsteem üle kontrollida, kui sõiduk on sattunud avariisse või on toime pandud vargus või varguskatse.

– Sõiduki laenamisel või müümisel teavitage uut omanikku nendest tingimustest ja andke talle kaasa see kasutus- ja hooldusjuhend.

– Sõiduki kasutuselt kõrvaldamisel pöörduge firma esindusse õhkpatjade gaasigeneraatorite eemaldamiseks.

Häired seadme töös

Süüte sisselülitamisel süttib juhtpaneelil kontroll-lamp ***1***, seejärel kustub mõne sekundi pärast.

Kui see käivitamisel ei sütti või süttib mootori töötamise ajal, on esi- ja/või tagaistmete süsteemis (turvapatjades, eelpingutites vm) rike.

Pidage võimalikult kiiresti nõu esindusega. Tegutsemisega viivitamine võib tähendada kaotust kaitse tõhususes.

Lapse transport

Nagu täiskasvanu, nii peab ka laps olema talle sobival istmel korrektselt kinnitatud, sõltumata teekonna pikkusest. Teie olete vastutav laste eest, keda sõidutate.

Laps ei ole miniatuurne täiskasvanu. Teda ohustavad teistsugused vigastused, sest lapse lihased ja luustik kasvavad kiiresti. Üksnes turvavööst lapse jaoks ei piisa. Kasutage sobivat lapseistet ja paigaldage see õigesti.

Uste avamise takistamiseks kasutage seadet “Laste turvalisus” (vt lõiku “Uste avamine ja sulgemine” peatükis 1).

Lapseistme kasutamine

Lapseistme kaitsetase sõltub selle suutlikkusest last kinni hoida ning paigaldusest. Kehv paigaldus seab ohtu lapse tervise äkkpidurduse või kokkupõrke puhul.

Enne lapseistme ostmist veenduge, et see vastab asukohariigi eeskirjadele ja sobib Teie sõidukile. Küsige firma esindusest, millised lapseistmed Teie sõidukile sobivad.

Enne lapseistme paigaldamist lugege läbi kasutusjuhend ja järgige eeskirju. Kui paigaldamisel esineb raskusi, võtke ühendust tootjafirmaga. Hoidke kasutusjuhend koos istmega alles.

Olge lapsele eeskujuks, kinnitades oma turvavöö. Õpetage talle:
– turvavööd õigesti kinnitama;
– sõidukisse sisenema ja sealt väljuma küljelt, kus on vähem liiklust.

Ärge ostke kasutatud või ilma kasutusjuhendita lapseistet.

Jälgige, et ükski ese lapseistmel või selle juures ei segaks paigaldust.

Ärge jätke last kunagi sõidukisse valveta.

Veenduge, et Teie laps on sõidukis alati kinnitatud ning et rihmad või turvavöö on õiges pikkuses ja asendis. Vältige liiga pakse riideesemeid, mis jätavad turvavöö liiga lõdvaks.

Ärge lubage lapsel pead või käsi aknast välja pista.

Kontrollige, kas lapse asend sõidu ajal on õige, eriti siis, kui ta magab.

Kokkupõrge kiirusel 50 km/tunnis võrdub kukkumisega 10 meetri kõrguselt. Kui Te ei kinnita oma last autosõiduks, siis on see sama, nagu jätaksite ta mängima viienda korruse ilma piirdeta rõdule!
Ärge hoidke kunagi last süles. Avarii korral ei suuda Te teda kinni hoida isegi turvavööd kandes.
Kui Teie sõiduk on olnud osaline avariis, vahetage lapseiste välja ning kontrollige turvavöid ja ISOFIX kinnitusi.

LASTE SÕIDUOHUTUS: Lapseistme valimine

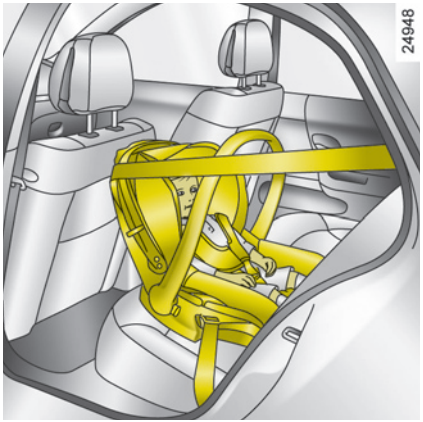

Lapse turvatool seljaga sõidusuunas
Lapse pea on kehaga võrreldes raskem kui täiskasvanul ning tema kael on väga nõrk. Transportige last selles asendis võimalikult kaua (vähemalt 2 aasta vanuseni). See hoiab pead ja kaela.
Valige iste, mis ümbritseb hästi külgedelt ja vahetage see välja, kui lapse pea seljatoest üle ulatub.

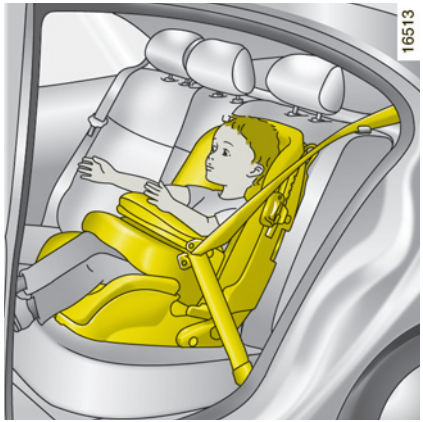

Lapse turvatool näoga sõidusuunas
Eeskätt tuleb kaitsta lapse pead ja rindkeret. Korralikult kinnitatud ja näoga sõidusuunas lapseiste vähendab peavigastuste ohtu. Transportige last näoga sõidusuunas lapseistmel turvavöödega seni, kuni ta kasv seda võimaldab.
Valige iste, mis ümbritseb hästi külgedelt.

Istmekõrgendused
15 kg kaaluva või 4-aastase lapse puhul võib kasutada istmekõrgendust, mis võimaldab sobitada turvavööd lapse kehaga. Istmeosal peaksid olema juhikud, millega paigutada turvavöö lapse reitele, mitte kõhule. Soovitatav on kasutada muudetava kõrgusega seljatuge, mille küljes on turvavöö juhik, et asetada turvavöö õla keskele. Turvavöö ei tohi kunagi jääda kaelale või käsivarrele.
Valige iste, mis ümbritseb hästi külgedelt.

LASTE SÕIDUOHUTUS: lapseistme kinnituse valik (1/2)

Lapseistmete kinnitussüsteeme on kaht liiki: turvavöö või ISOFIX süsteem.

Kinnitamine turvavööga

Turvavööd tuleb reguleerida, et tagada selle töö äkkpidurduse või kokkupõrke korral.

Järgige lapseistme tootja poolt näidatud rihmade asetust.

Kontrollige alati turvavöö kinnitust ja pingutage see lõpuni, vajutades lapseistmele.

Kontrollige istme paigalolekut, püüdes seda liigutada paremale-vasakule ning ette-taha - iste peab jääma oma kohale.

Veenduge, et lapseiste ei asetse viltu ega toetu vastu klaasi.

Ärge kasutage lapseistet, mis võib seda hoidva turvavöö kinnitusest lahti tõmmata - istme alus ei tohi toetuda lukukeelele ega/või turvavöö pandlale.

Turvavöö ei tohi kunagi olla lõtv ega keerdus. Ärge kunagi kinnitage turvavööd kaenla alt ega selja tagant.
Veenduge, et turvavöö ei narmenda.
Kui turvavöö korralikult ei tööta, ei saa see ka last kaitsta. Pöörduge esindusse. Ärge kasutage seda istekohta kuni turvavöö parandamiseni.

Tehases paigaldatud süsteemi (turvavöid, ISOFIX süsteeme, istmeid ja nende kinnitusi ei tohi muuta).

Kinnitamine ISOFIX süsteemiga

ISOFIX kinnitusega lapseistmed vastavad standardile ECE-R44 kolmel alljärgneval juhul:
– universaalne ISOFIX kolmepunktikinnitus näoga sõidusuunas;
– pooluniversaalne ISOFIX kahepunktikinnitus;
– eriomane.

Kahel viimasel juhul kontrollige sõidukite nimekirjast, kas Teie lapseistet on võimalik paigaldada.

Kinnitage lapseiste võimalusel ISOFIX sulguritega. ISOFIX süsteem tagab lihtsa, kiire ja kindla paigalduse.

ISOFIX süsteem koosneb kahest, mõnel juhul ka kolmest rõngast.

Enne teisele sõidukile muretsetud ISOFIX kinnitusega lapseistme kasutamist veenduge, et selle kasutamine on lubatud.
Vaadake nimekirja sõidukitest, kuhu on võimalik paigaldada konkreetse tootja lapseistet.

LASTE SÕIDUOHUTUS: lapseistme kinnituse valik (2/2)

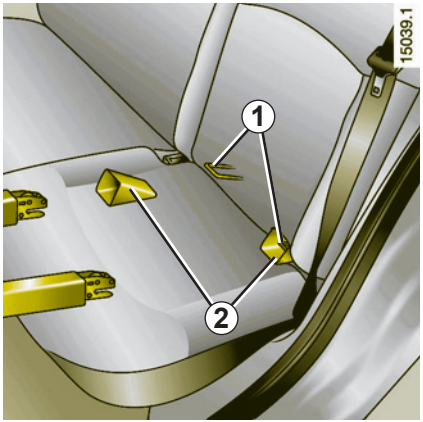

Kaks rõngast ***1*** asetsevad seljatoe ja istmeosa vahel liuguriga kinnituste taga ning on vastavalt märgistatud.

Et lihtsustada lapseistme paigaldamist ja kinnitamist rõngaste ***1*** külge, kasutage lapseistme küljes olevaid juhikuid ***2***.

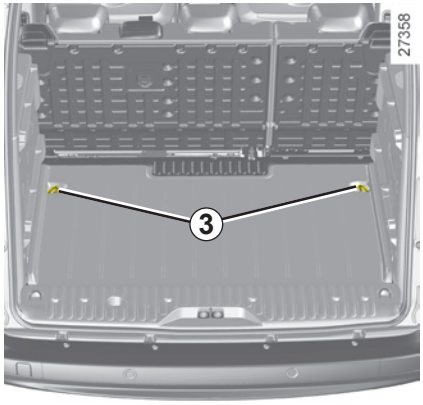

Kolmandat rõngast kasutatakse teatud lapseistmete ülemise rihma kinnitamiseks.

Kinnitage rihma haak vastaval küljel asuva rõnga ***3*** külge ja pingutage rihma, et lapseistme seljatugi toetuks vastu sõiduki istme seljatuge.

Pagasiruumi ***3*** kinnituskohti (rõngaid) ei saa kasutada, kui neid kasutatakse juba teiste tarvikute kinnitamiseks: pagasi eraldusvõrk + pakid pagasiruumis või lapseiste + koorem pagasiruumis.

ISOFIX kinnitused on välja töötatud üksnes ISOFIX süsteemi kasutavatele lapseistmetele. Ärge kasutage neid kinnitusi muude lapseistmete, turvavööde või esemetega.

Veenduge, et kinnituskohtade juures poleks kõrvalisi esemeid.

Kui sõiduk on olnud osaline avariis, kontrollige ISOFIX kinnitusi ning vahetage lapseistet.

LASTE SÕIDUOHUTUS: lapseistme paigaldus (1/4)

Mõned kohad on lapseistme paigaldamiseks sobimatud. Skeemid järgnevatel lehekülgedel näitavad, kuhu paigaldada lapseistet.

Nimetatud lapseistme tüübid ei pruugi olla saadaval. Enne mõne muu lapseistme paigaldamist küsige tootja käest, kas see sobib.

Paigaldage lapseiste soovitatavalt tagaistmele.

Veenduge, et sõidukisse paigaldatud lapseiste ei irdu oma aluse küljest.

Kui peatugi tuleb eemaldada, veenduge, et see on korralikult ära pandud ega tekita äkkpidurduse või avarii korral vigastusi.

Lapseiste tuleb kinnitada ka siis, kui seda ei kasutata, et vältida vigastusi äkkpidurduse või avarii korral.

Esiistmel

Lapse transportimine kõrvalistuja kohal on riigiti erinev. Tutvuge kehtiva seadusandlusega ja järgige skeemidel antud juhiseid.

Enne lapseistme paigaldamist sellele kohale (kui see on lubatud):

– langetage turvavööd nii palju, kui võimalik;
– lükake iste maksimaalselt taha;
– langetage seljatuge vertikaaltelje suhtes (umbes 25 kraadi);
– kui istme kõrgus on reguleeritav, tõstke see maksimumkõrgusele.

Pärast lapseistme paigaldamist ärge muutke enam neid seadistusi.

SURMA VÕI RASKETE VIGASTUSTE OHT: enne turvaistme paigaldamist sellele kohale veenduge, et turvapadi on korralikult välja lülitatud (vt 1. peatüki lõiku “Kõrvalistuja turvapadja väljalülitamine”).

Tagaistmel

Korv paigaldatakse sõidukisse põikiasendis ning vähemalt kahele istekohale. Lapse pea peab jääma ukse vastassuunas.

Lükake esiiste lõpuni ette, et paigaldada lapseistet seljaga sõidusuunas; seejärel nihutage esiistet tagasi vastavalt lapseistme kasutusjuhendile.

Näoga sõidusuunas istuva lapse ohutuse huvides ärge lükake esiistet tagasi rohkem kui poolele teele, ärge kallutage seljatuge rohkem kui 25° ning tõstke istmeosa maksimaalkõrgusele.

Kontrollige, et näoga sõidusuunas lapseiste toetuks vastu sõiduki istme seljatuge ning et istme peatugi seda ei häiriks.

Lapse kokkupandav peatugi

Kui sõiduk on sellega varustatud, võib lapse peatoe ja selle kõrgenduse paigaldada üksnes tagumistele külgmistele kohtadele.

Paigaldamist ja kasutamist vt varustuse kasutusjuhendist

LASTE SÕIDUOHUTUS: lapseistme paigaldus viiekohalisse sõidukisse (2/4)

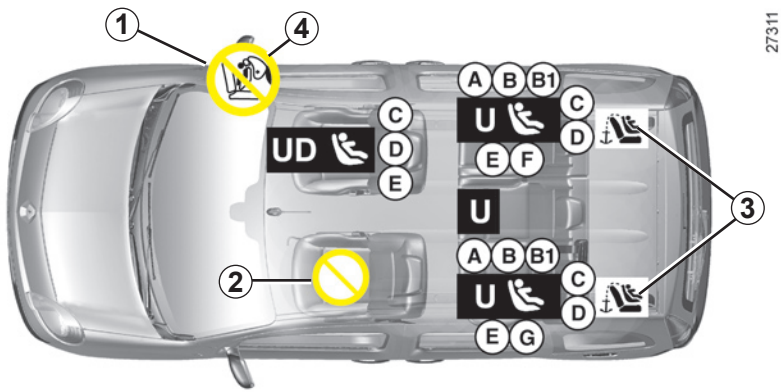

Turvavööga kinnitatav lapseiste

U = Koht, kuhu tohib turvavööga kinnitada “universaalset” lapseistet;

UD = Koht, kuhu tohib turvavööga **üksnes seljaga sõidusuunas** kinnitada “universaalset” **lapseistet**.

SURMA VÕI RASKETE VIGASTUSTE OHT: enne turvaistme paigaldamist sellele kohale seljaga sõidusuunas veenduge, et turvapadi on korralikult välja lülitatud (vt “Kõrvalistuja turvapadja väljalülitamine” lõigu lõpus).

Sõidukile mittesobiva laste turvasüsteemi kasutamine ei kaitse imikut või last piisavalt. See võib põhjustada raskeid või surmavaid vigastusi.

ISOFIX kinnitusega kinnitatud lapseistmed

= ISOFIX kinnitusega lapseistme paigaldamiseks sobiv koht.

1 : Enne reisija või lapseistme paigaldamist kontrollige turvapadja olekut.

2 : Lapseistme paigaldamiseks keelatud koht.

3 : Tagaiste on varustatud kinnituskohtadega, mis võimaldavad näoga sõidusuunas paigaldada universaalset ISOFIX lapseistet. Kinnituskohad asuvad tagaistme seljatoe küljes.

4 : Andmesilt: sealt võite lugeda täpsustusi.

ISOFIX lapseistme suurust märgib täht:

– A, B ja B1: näoga sõidusuunas 1. kategooria lapseistmed (9 kuni 18 kg);

– C: seljaga sõidusuunas 1. kategooria lapseistmed (9 - 18 kg);

– D ja E: seljaga sõidusuunas 0 ja 0+ kategooria hällid ja istmed (alla 13 kg);

– F ja G: 0. kategooria hällid (alla 10 kg).

LASTE SÕIDUOHUTUS: lapseistme paigaldus viiekohalisse sõidukisse (3/4)

Allolevas tabelis on sama teave, mis eelmise lehekülje illustratsioonil, ning see vastab kehtivatele eeskirjadele.

Lapseistme tüüp	Lapse kaal	Istme suurus Isofix	Kõrvalistuja (1) (5)	Külgmised kohad tagaistmel	Keskmine koht tagaistmel
Põikiasetsev korv Kategooria 0	< 10 kg	F - G	X	U - IL (2)	U (2)
Seljaga sõidusuunas paiknev häll/iste Kategooriad 0, 0+ ja 1	< 13 kg ja 9 kuni 18 kg	C, D, E	U - IL (6)	U - IL (3)	U (3)
Iste näoga sõidusuunas Kategooria 1	9 kuni 18 kg	A, B, B1	X	U - IUF - IL (4)	U (4)
Kõrgendus Kategooriad 2 ja 3	15 kuni 25 kg ja 22 kuni 36 kg		X	U (4)	U (4)

X = Lapseistme paigaldamiseks sobimatu koht.
U = Koht, kuhu on lubatud turvavööga kinnitada “universaalset” turvaistet. Veenduge, et see sobib.
IUF/IL = Koht, kuhu vastava varustuse olemasolul on lubatud kinnitada ISOFIX kinnituse abil “universaalne, pooluniversaalne või sõidukispetsiifiline” lapseiste; veenduge, et istet on võimalik paigaldada.

(1) Sellele kohale tohib paigaldada üksnes seljaga sõidusuunas lapseistet - asetage sõiduki iste nii taha ja kõrgele, kui võimalik, ning langetage veidi seljatuge (umbes 25 kraadi).
(2) Korv kinnitub põikisuunas ning võtab enda alla vähemalt kaks istekohta (lapse pea on suunatud uksest eemale).
(3) Lükake esiiste lõpuni ette, et paigaldada lapseistet seljaga sõidusuunas; seejärel nihutage esiistet tagasi vastavalt lapseistme kasutusjuhendile.
(4) Kui iste on näoga sõidusuunas, asetage lapseistme seljatugi vastu sõiduki istme seljatuge. Muutke peatoe kõrgust või vajadusel eemaldage see. Ärge nihutage lapse ees asuvat istet rohkem kui poole võrra tahapoole ega kallutage seljatuge rohkem kui 25°.
(6) Sõltuvalt mudelist.

(5) SURMA VÕI RASKETE VIGASTUSTE OHT: enne turvaistme paigaldamist sellele kohale seljaga sõidusuunas veenduge, et turvapadi on korralikult välja lülitatud (vt “Kõrvalistuja turvapadja väljalülitamine” lõigu lõpus).

LASTE SÕIDUOHUTUS: lapseistme paigaldus kaubikmudelisse (4/4)

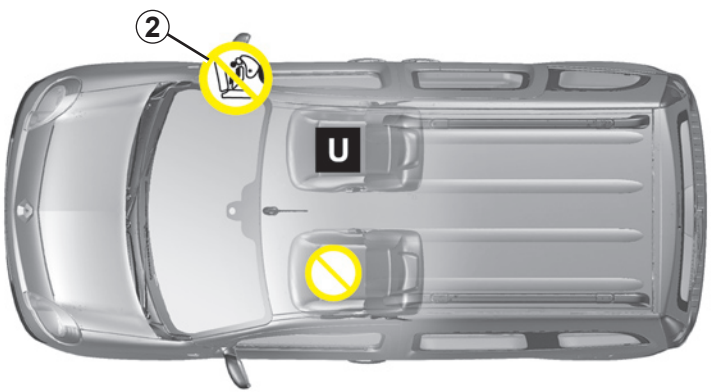

Istme tüüp (lapse kaal)	Laste turvatooli paigaldamiseks sobivad kohad Juhi kõrvalistuja koht (1)	
	KOOS KÕRVALISTUJA TURVAPADJAGA (2)	ILMA KAASREISIJA TURVAPADJATA
Kategooria 0, 0+ (kaal alla 13 kg)	U	U
Kategooria I (kaal 9 - 18 kg)	U	U
Kategooria II ja III (kaal 15 - 36 kg)	U	U

Turvavööga kinnitatav lapseiste

U = Koht, kuhu tohib turvavööga kinnitada “universaalset” lapseistet.

(1) Enne turvatooli paigaldamist viige sõiduki iste maksimaalselt tahapoole.

(2) SURMA VÕI RASKETE VIGASTUSTE OHT: enne turvaistme paigaldamist sellele kohale seljaga sõidusuunas veenduge, et turvapadi on korralikult välja lülitatud (vt “Kõrvalistuja turvapadja väljalülitamine” lõigu lõpus).

LASTE SÕIDUOHUTUS: juhi kõrvalistuja turvapadja väljalülitamine/sisselülitamine (1/2)

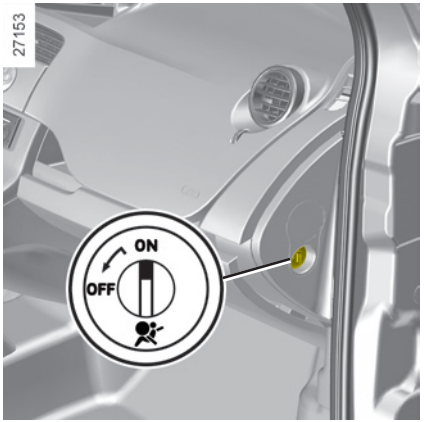

Juhi kõrvalistme turvapadja väljalülitamine

(kaassõitja turvapadjaga varustatud sõidukitele)

Lapseistme paigaldamiseks kõrvalistuja kohale peate **kindlasti** välja lülitama kõrvalistuja turvavööd täiendavad turvaseadmed.

Turvapatjade väljalülitamiseks: kui süüde on väljas ja sõiduk peatunud, vajutage ja keerake nupp asendisse **OFF**.

Kui süüde on sees, kontrollige **tingimata**, kas kontroll-lamp ***1*** keskpaneelil on süttinud ning paneelile on sõltuvalt mudelist ilmunud teade “Kõrvalistuja turvapadi välja lülitatud”.

See tuli jääb alaliselt põlema, kinnitamaks Teile, et võite paigaldada laste turvaistme.

Kaasreisija turvapatja tohib sisse või välja lülitada ainult **sõiduki seisuajal**.

Kui püüate seda teha sõidu ajal, süttivad kontroll-lambid ja .

Pöördlüliti asendile vastava turvapadja seisundi taastamiseks lülitage välja süüde ja seadke lüliti endisesse asendisse.

OHT

Et juhi kõrvalistuja turvapadja avanemine on ohtlik lapse turvatooli paigaldamisel seljaga sõidu suunas, on keelatud paigaldada turvatooli selles asendis, v.a juhul, kui sõidukil on olemas turvapadja väljalülitamisseade. Raskete vigastuste oht turvapadja avanemisel.

Märgistused armatuurlaual ja tuuleklaasil aitavad neid eeskirju meenutada.

LASTE SÕIDUOHUTUS: juhi kõrvalistuja turvapadja väljalülitamine/sisselülitamine (2/2)

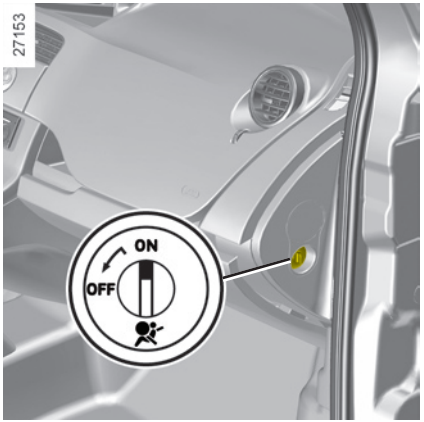

Juhi kõrvalistuja turvapadja sisselülitamine

Kohe, kui eemaldate juhi kõrvalistuja kohalt lapse turvatooli, lülitage sisse ka turvapadjad, et eesmine kaasreisija oleks löögi puhul kaitstud.

Turvapatjade uuesti sisse lülitamiseks: kui süüde on väljas ja sõiduk peatunud, vajutage ja keerake nupp asendisse **ON**.
Kui süüde on sees, veenduge **kindlasti**, et kontroll-lamp ***1*** on kustunud.

Kõrvalistuja turvavöö lisaseadmed on sisse lülitatud.

Toimimishäired

Kui kõrvalistuja turvapatjade sisse- ja väljalülitussüsteemis esineb häireid, on lapse turvatooli paigaldamine esiistmele keelatud.

Ei soovitata ka teisi reisijaid sinna paigutada.

Pidage võimalikult kiiresti nõu esindusega.

Kaasreisija turvapatja tohib sisse või välja lülitada ainult **sõiduki seisuajal**.

Kui püüate seda teha sõidu ajal, süttivad kontroll-lambid ja .

Pöördlüliti asendile vastava turvapadja seisundi taastamiseks lülitage välja süüde ja seadke lüliti endisesse asendisse.

OHT

Et juhi kõrvalistuja turvapadja avanemine on ohtlik lapse turvatooli paigaldamisel seljaga sõidu suunas, on keelatud paigaldada turvatooli selles asendis, v.a juhul, kui sõidukil on olemas turvapadja väljalülitamisseade. Raskete vigastuste oht turvapadja avanemisel.

Märgistused armatuurlaual ja tuuleklaasil aitavad neid eeskirju meenutada.

JUHIKOHT VASAKUL (1/2)

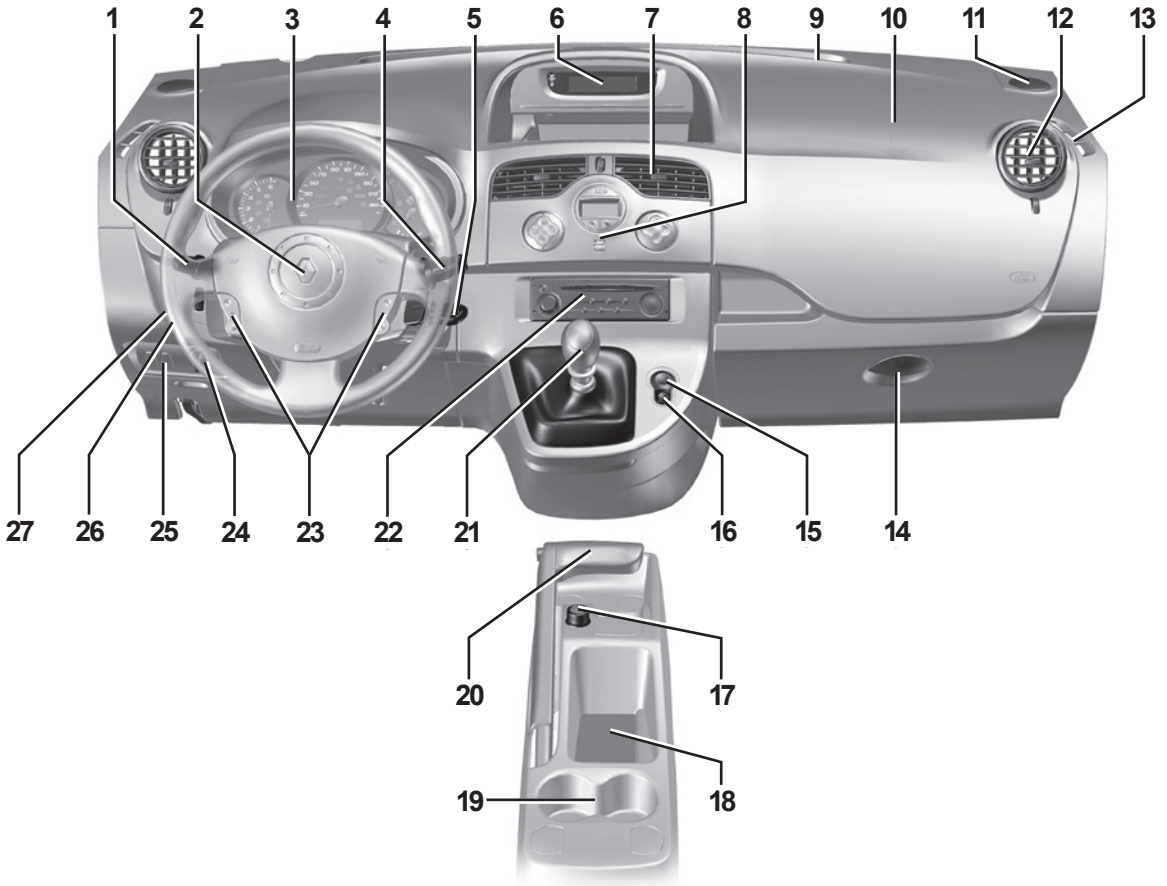

JUHIKOHT VASAKUL (2/2)

Järgnevalt kirjeldatud varustuse olemasolu SÕLTUB SÕIDUKI MUDELIST JA RIIGIST.

1 Kang, mis käivitab:
- suunatuled,
- välisvalgustuse,
- eesmised udutuled,
- tagumised udutuled.

2 – Helimärguande,
– Juhi turvapadja koht.

3 Juhtpaneel.

4 Kang, mis käivitab:
- klaasipuhastid,
- klaasipesurid,
- pardaarvuti.

5 Süütelukk.

6 Põhinäidik:
- turvavöö lahtiunustamise kontrolllamp,
- turvapadja väljalülitamise kontrolllamp,
- navigatsiooniseade,
- kell,
- välistemperatuur.

7 Keskmine õhutusava.

8 Ventilatsiooni, kliimaseadme ja akende soojenduse lülitid.

9 Tuuleklaasi udueemaldusäär.

10 Kõrvalistuja turvapadja koht.

11 Kõlar.

12 Külgmine ventilatsiooniava.

13 Külgakna udueemaldusäär.

14 Kindalaegas.

15 Ohutulede lüliti.

16 Uste elektrilise lukustamise/avamise lüliti.

17 Sigaretisüütajad/pistikupesa 12V.

18 Keskmine panipaik.

19 Topsihoidikud.

20 Käsipidur.

21 Käigukang.

22 Raadio ja navigatsioonisüsteemi asukoht (sõltuvalt mudelist).

23 Püsikiiruse hoidja/kiirusepiiraja lülitid.

24 Laternate kõrguse regulaator.

25 Elektroonilise stabiilsuskontrolli ja libisemisvastase süsteemi sisse- ja väljalülitamine.

26 Parkimisabi juhtseade.

27 Püsikiiruse hoidja/kiiruspiiraja lülitid.

JUHIKOHT PAREMAL POOL (1/2)

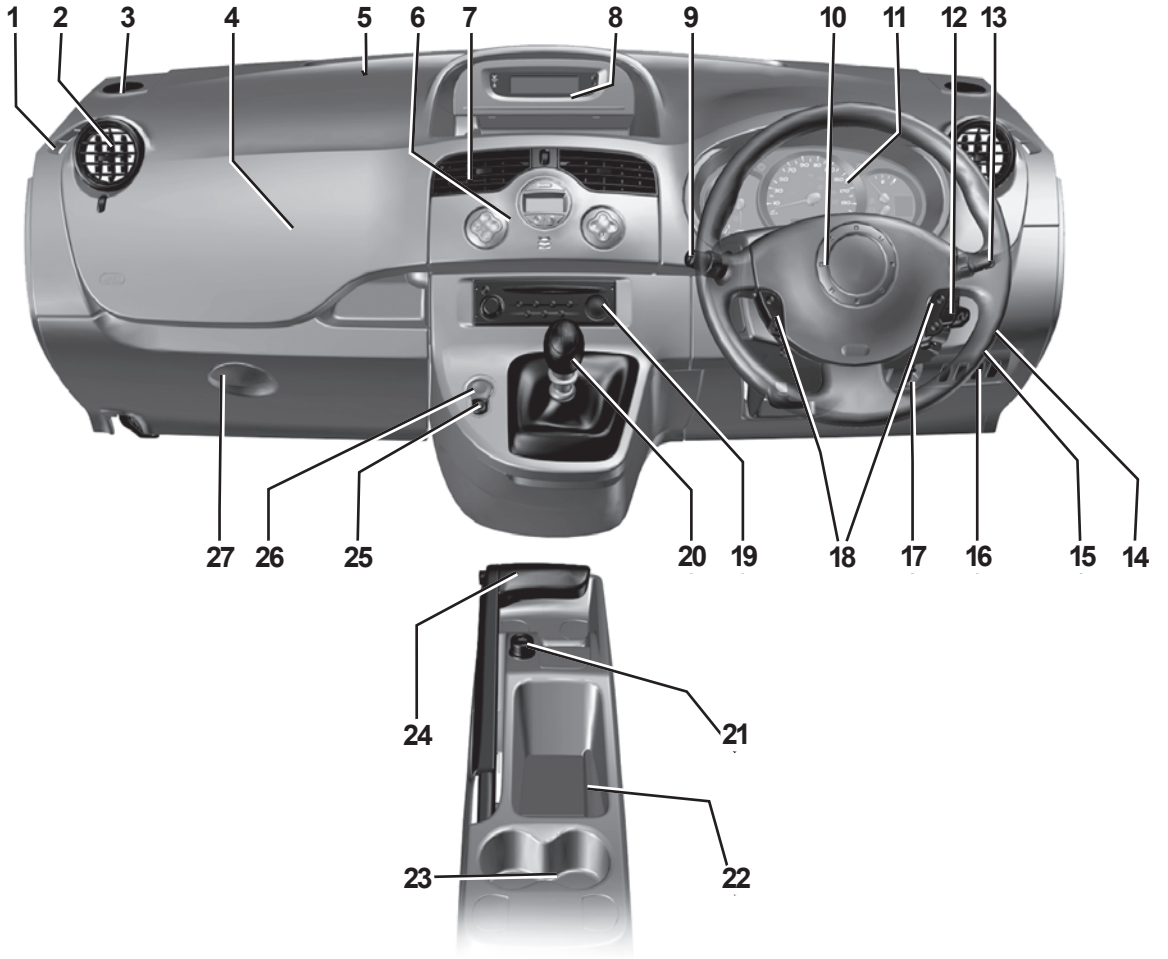

JUHIKOHT PAREMAL POOL (2/2)

Järgnevalt kirjeldatud varustuse olemasolu SÕLTUB SÕIDUKI MUDELIST JA RIIGIST.

1 Külgakna udueemaldusäär.

2 Külgmine õhutusava.

3 Kõlar.

4 Reisija turvapadja koht.

5 Tuuleklaasi udueemaldusäär.

6 Ventilatsiooni, kliimaseadme ja aknasoojenduse lülitid.

7 Keskmine õhutusava.

8 Põhinäidik:
- turvavöö lahtiunustamise kontrollamp,
- turvapadja väljalülitamise kontrollamp,
- navigatsiooniseade,
- kell,
- välistemperatuur.

9 Kang, mis käivitab:
- suunatuled,
- välisvalgustuse,
- eesmised udutuled,
- tagumised udutuled.

10 – Helisignaal.
- Juhi turvapadja koht.

11 Juhtpaneel.

12 Süütelukk.

13 Kang, mis käivitab:
- klaasipuhastid,
- klaasipesurid,
- pardaarvuti.

14 Püsikiiruse hoidja/kiirusepiiraja lülitid.

15 Parkimisabi juhtseade.

16 Elektroonilise stabiilsuskontrolli ja libisemisvastase süsteemi sisse- ja väljalülitus.

17 Laternate kõrguse regulaator.

18 Püsikiiruse hoidja/kiirusepiiraja lülitid.

19 Raadio ja navigatsioonisüsteemi asukoht (sõltuvalt mudelist).

20 Käigukang.

21 Sigaretisüütaja / Pistikupesa 12V.

22 Keskmine panipaik.

23 Topsihoidikud.

24 Käsipidur.

25 Uste elektrilise lukustamise/avamise lüliti.

26 Ohutulede lüliti.

27 Kindalaegas.

JUHTPANEEL: kontroll-lambid (1/4)

Kontroll-lampide olemasolu ja toimimine SÕLTUB VARUSTUSEST JA ASUKOHARIIGIST.

JUHTPANEEL *A*

Kontroll-lamp kohustab pöörduma esimesel võimalusel firma esindusse ja **sõitma ettevaatlikult**. Selle nõude mittejärgimine võib tekitada sõidukile kahjustusi.

Kütuse lõppemise kontroll-lamp

Lamp süttib mootorisüüte sisselülitamisel ja kustub mõne sekundi pärast. Kui lamp süttib sõidu ajal ning koos helisignaaliga, siis tankige võimalikult kiiresti. Kontrollambi süttimisest alates saate sõita veel umbes 50 km.

Kontroll-lamp STOP kohustab Teid Teie ohutuse huvides ja liiklusolusid arvestades tingimata ja otsekohe peatuma. Seisake mootor ja ärge seda enam käivitage. Võtke ühendust esindusega.

Turvapadja kontroll-lamp

See lamp süttib mootori käivitumisel ja kustub mõne sekundi pärast. Kui see lamp süüte sisselülitamisel ei sütti või vilgub, tähistab see riket süsteemis.

Pidage võimalikult kiiresti nõu esindusega.

Jahutusvedeliku temperatuuri häire kontroll-lamp

Selle süttimisel peatuge ja laske mootoril üks-kaks minutit tühikäigul töötada. Temperatuur peaks langema. Vastasel juhul lülitage mootor välja. Laske mootoril jahtuda ja kontrollige siis jahutusvedeliku taset.

Pidage võimalikult kiiresti nõu esindusega.

Visuaalse või helimärguande puudumine näitab armatuurlaua riket. See kohustab otsekohe peatuma, arvestades liiklustingimusi. Veenduge, et sõiduk püsib liikumatult ja võtke ühendust esindusega.

JUHTPANEEL: kontroll-lambid (2/4)

Kontroll-lampide olemasolu ja toimimine SÕLTUB VARUSTUSEST JA ASUKOHARIIGIST.

Kaugtulede kontroll-lamp

Lähitulede kontroll-lamp

Eesmiste udutulede kontroll-lamp

Tagumise udutule kontroll-lamp

Suunatulede kontroll-lambid

Eelsoojenduse kontroll-lamp (diiselmudelil)

Kui süüde on sees, süttib kontroll-lamp. See näitab, et eelsoojendusküünlad on töökorras. Lamp kustub kohe, kui eelsoojendus on küllaldane ja mootori võib käivitada.

Käsipiduri pealoleku kontroll-lamp ja pidurisüsteemi rikkeanduri kontroll-lamp

Kui lamp süttib pidurdamise ajal, näitab see taseme alanemist; edasi sõitmine võib olla ohtlik.

Pidage võimalikult kiiresti nõu esindusega.

Turvavöö kinnitamata jätmise signaaltuli

Sõltuvalt mudelist ilmub see juhtpaneelile või armatuurlaua keskmisele näidikule. Kui Teie turvavöö on avatud, jääb lamp sõitu alustades põlema. 30 sekundi jooksul kostab vaikne helisignaal, mis seejärel valjeneb ja kestab 90 sekundit.

Rataste blokeerumisvastase süsteemi kontroll-lamp

Lamp süttib mootorisüüte sisselülitamisel ja kustub mõne sekundi pärast.

Kui lamp pärast käivitumist ei kustu või süttib sõidu ajal, näitab see riket ABS süsteemis. Vea korral toimub pidurdamine nagu ilma ABS süsteemita sõidukitel.

Pidage võimalikult kiiresti nõu esindusega.

Piduriklotside kulumise kontroll-lamp

Kui kontroll-lamp sõltuvalt mudelist süttib, peate võimalikult ruttu kontrollima piduriklotside olukorda.

Avatud ukse kontroll-lamp

Süttib, kui süüte sisselülitamisel on üks ustest halvasti suletud.

JUHTPANEEL: kontroll-lambid (3/4)

Kontroll-lampide olemasolu ja toimimine SÕLTUB VARUSTUSEST JA ASUKOHARIIGIST.

Muutuva roolivõimendi kontrolllamp

Lamp süttib mootorisüüte sisselülitamisel ja kustub mõne sekundi pärast.

Kui lamp süttib sõidu ajal ning koos helisignaaliga, tankige võimalikult kiiresti.

Pidage võimalikult kiiresti nõu esindusega.

Käiguvahetuse kontroll-lambid

Nende süttimine soovitab Teil vahetada käiku ülespoole (nool üles) või allapoole (nool alla).

Õlirõhu kontroll-lamp

Kui lamp süttib sõidu ajal, peatuge kindlasti ja lülitage süüde välja.

Kontrollige mootori õlitaset (vt lõiku “Mootoriõli tase” peatükis 4). Kui tase on normis, võib põhjus olla mujal; pöörduge kiiresti firma esinduse poole.

Elektroonilise juhtimiskontrolli (ESP) ja libisemisvastase süsteemi (ASR) kontroll-lamp

Lamp võib süttida erinevatel põhjustel - vt lõike “Elektrooniline stabiilsuskontroll: ESP” ja “Libisemisvastane süsteem: ASR” peatükis 2.

Tahmaosakeste filtri kontrollamp

Vt lõiku “Tahmaosakeste filtriga diiselsõidukite eripära” peatükis 2.

Aku laetuse indikaator

Kui indikaator sõidu ajal süttib, siis tähendab see vooluringi ülekoormust või elektrilahendust. Peatuge ja võtke kiiresti ühendust esindusega.

Püsikiiruse hoidja / kiirusepiiraja kontroll-lambid.

Vt lõike “Kiirusepiiraja” ja “Püsikiiruse hoidja” peatükis 2.

JUHTPANEEL: kontroll-lambid (4/4)

Kontroll-lampide olemasolu ja toimimine SÕLTUB VARUSTUSEST JA ASUKOHARIIGIST.

Elektroonilise rikke kontroll-lamp

Kui lamp süttib sõidu ajal, näitab see elektrisüsteemi või elektroonika riket või diiselmudelite puhul vee olemasolu kütuses.

Pidage võimalikult kiiresti nõu esindusega.

Heitgaaside kontroll-lamp

Lamp süttib mootorisüüte sisselülitamisel ja kustub mootori käivitumisel.

– Kui lamp pidevalt põleb, pöörduge viivitamatult esindusse.

– Kui lamp vilgub, vähendage mootori pöördeid, kuni vilkumine kaob. Pidage võimalikult kiiresti nõu esindusega.

Vt 2. peatüki lõiku “Nõuanded reostuse vähendamiseks, kütuse säästmiseks ja sõiduki juhtimiseks”.

STOP Viivitamatuks peatumiseks kohustav kontroll-lamp

Lamp süttib, kui süüde sisse lülitada, vahel koos teiste kontroll-lampidega, ning kustub mõne sekundi pärast.

Kohustab otsekohe peatuma, arvestades liiklustingimusi. Pidage võimalikult kiiresti nõu esindusega.

Selle kontroll-lambi süttimisega kaasneb sõltuvalt mudelist teade juhtpaneelil.

Kontroll-lamp

Lamp süttib, kui süüde sisse lülitada, vahel koos teiste kontroll-lampidega, ning kustub mõne sekundi pärast.

Kontroll-lamp soovitab Teil peatselt firma esindusest läbi minna.

Selle kontroll-lambi süttimisega kaasneb sõltuvalt mudelist teade juhtpaneelil.

JUHTPANEEL: näidikud ja indikaatorid (1/3)

Näidikute ja indikaatorite olemasolu ja kasutus SÕLTUVAD VARUSTUSEST JA ASUKOHARIIGIST.

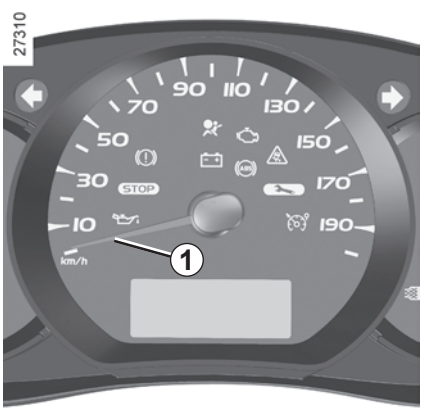

Kiirusnäidik *1*

Kiiruse ületamise helisignaal

Sõltuvalt sõidukist kostab iga 40 sekundi tagant umbes 10 sekundi vältel helisignaal, kui sõiduk ületab 120 km/h kiiruse.

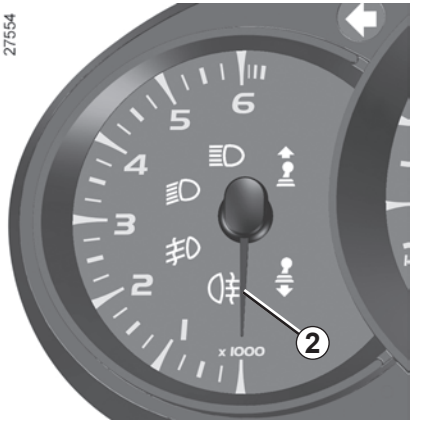

Tahhomeeter *2*

(kordades 1000)

Mootori töörežiim ei tohi keskmiste käikude ja ökonoomse sõidustiili puhul ületada: **3 000 pööret (diiselmudelil 2 500 pööret)**.

JUHTPANEEL: näidikud ja indikaatorid (2/3)

Näidikute ja indikaatorite olemasolu ja kasutus SÕLTUVAD VARUSTUSEST JA ASUKOHARIIGIST.

Kütusetaseme näidik *A*

Süttinud kastikeste arv näitab kütusetaset. Kui kütusetase on jõudnud miinimumi, süttib viimane kastike ja kostab helisignaal. Armatuurlaual süttib ka vastav kontroll-lamp.

Tankige võimalikult peatselt. Kontroll-lambi süttimisest alates saate sõita veel umbes 50 km.

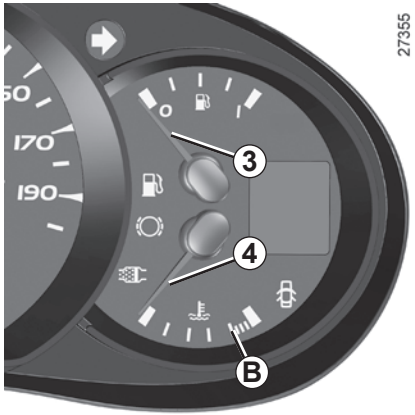

Kütusetaseme indikaator *3*

Nõel näitab olemasolevat kütusetaset. Kui kütusetase on jõudnud miinimumi, süttib viimane kastike ja kostab helisignaal.

Tankige võimalikult peatselt. Kontroll-lambi süttimisest alates saate sõita veel umbes 50 km.

Jahutusvedeliku temperatuuri näidik *4* või *A*

Tavakäigul peab nõel asuma eespool alast ***B***. Nõel võib sellele läheneda intensiivsemal kasutamisel. Muretsemiseks on põhjust, kui süttib kontroll-lamp või ilmub teade “mootori ülekuumenemine”.

JUHTPANEEL: näidikud ja indikaatorid (3/3)

Näidikute ja indikaatorite olemasolu ja kasutus SÕLTUVAD VARUSTUSEST JA ASUKOHARIIGIST.

Mootoriõli miinimumtaseme hoiatus

Sõltuvalt mudelist hoiatab näidik ***A*** käivitamise ajal ja 30 sekundi vältel, kui mootori õlitase on minimaalne. Vt 4. peatüki lõiku “Mootoriõli tase”.

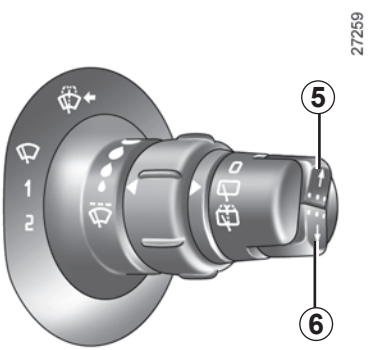

Näitude valimist võimaldavad nupud *5* ja *6*

Sõltuvalt mudelist võimaldavad järjestikused vajutused nupule valida näidikul kuvatavat teavet ja nullida osalise distantsi odomeetrit (sel juhul tuleb esmalt valida odomeetri näit).

– Näidu valik

Lühikese vajutusega üleminek kogudistantsi näidult osalise distantsi näidule ja vastupidi.

– Osalise distantsi näidu nullimine

Olles valinud osalise distantsi näidu, vajutage pikemalt nupule.

Multifunktsionaalne näidik

Kogudistantsi odomeeter.

Osalise läbitud distantsi odomeeter.

Kellaaja seadistamine.

VÕI

Pardaarvuti

Vt lõiku Pardaarvuti peatükis 1.

PARDAARVUTI: üldandmed (1/2)

Pardaarvuti *A*

Sõltuvalt mudelist sisaldab see järgmisi andmeid:

– läbitud vahemaa;

– sõidunäidud;

– infosõnumid;

– teated häirete kohta seadmete töös (seotud kontroll-lambiga);

– hoiatussõnumid (seotud kontroll-lambiga STOP).

Kõiki neid funktsioone on kirjeldatud järgnevatel lehekülgedel.

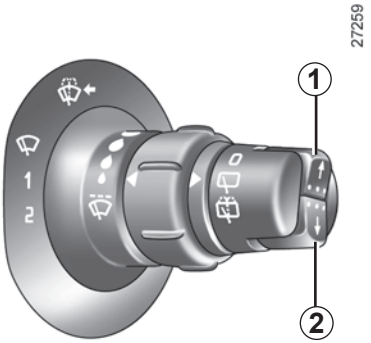

Näitude valimist võimaldavad nupud *1* ja *2*

Kerige alljärgnevat teavet ülespoole (nupp ***1***) või allapoole (nupp ***2***) lühikeste järjestikuste vajutuste abil (teabe kuvamine sõltub varustusest, sõiduki mudelist ja asukohariigist).

a) Läbitud osalise ja kogudistantsi arvesti,

b) sõidunäidud:
   – tarbitud kütus;
   – keskmine kütusetarbimine;
   – hetke kütusetarbimine;
   – eeldatav kütusevaru;
   – läbitud vahemaa;
   – keskmine kiirus;

c) vahemaa enne järgmist ülevaatust;

d) kiirusepiiraja ning püsikiiruse hoidja soovitatav kiirus;

e) sõidupäevik, info- ja seadmete häireteadete kerimine.

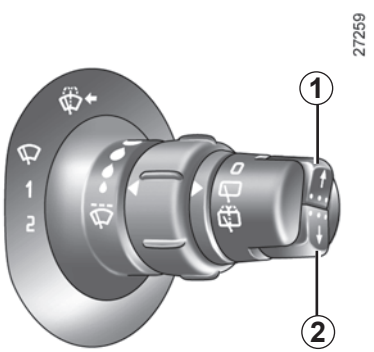

Osalise distantsi arvesti nullimine

Olles valinud osalise distantsi arvesti näidu, vajutage nupule ***1*** **või** ***2*** kuni arvesti nullimiseni.

Sõidunäitude nullimine (Top Départ nupust)

Olles valinud ühe sõidunäidu, vajutage nupule ***1*** **või** ***2*** kuni arvesti nullimiseni.

Odomeetri nullimise järel teatud näitajate tõlgendamine

Keskmise kütusekulu, olemasoleva kütusehulgaga läbisõidu ja keskmise kiiruse näitajad stabiliseeruvad ja on täpsemad vastavalt sellele, mida suurem on läbisõit alates viimasest lähtestamisest.

Alates “Tippväljasõidust” esimeste kilomeetrite läbimise järel võite nentida:

– et kütuseautonoomia kasvab sõidu ajal. Põhjus on selles, et näidik arvestab keskmist kütusekulu pärast nullimist. Samas võib keskmine kütusekulu väheneda, kui:

  – auto väljub kiirendusfaasist;

  – mootor saavutab oma töötemperatuuri (“Top Départ”: külm mootor);

  – lähete linnaliikluselt üle maanteeliiklusele.

Automaatne sõidunäitude nullimine

Nullimine on automaatne näidu suurima võimaliku suuruse ületamisel.

PARDAARVUTI: sõidunäidud (1/4)

Alljärgneva teabe kuvamine SÕLTUB SÕIDUKI MUDELIST JA RIIGIST.

Valiku näited		Valitud näidu tõlgendus
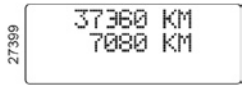	 	**a) Läbitud osalise ja kogudistantsi arvesti**
		b) Sõidunäidud Viimasest nullimisest alates **kulutatud kütus**.
	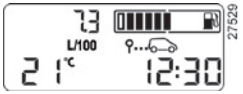	**Keskmine kütusekulu** alates viimasest odomeetri nullimisest. Näit ilmub pärast 400 meetri läbimist, arvesse võetakse läbitud vahemaa ja kulutatud kütuse hulk alates viimasest nullimisest.
	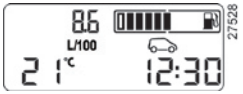	**Kütuse hetkekulu** Pärast 30 km/h saavutamist ilmnev suurusnäit.

PARDAARVUTI: sõidunäidud (2/4)

Alljärgneva teabe kuvamine SÕLTUB SÕIDUKI MUDELIST JA RIIGIST.

Valiku näited		Valitud näidu tõlgendus
	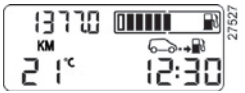	**Eeldatav läbisõit järelejäänud kütusehulgaga** See läbisõit võtab arvesse keskmist kütusekulu alates viimasest näidu nullimisest. Pärast 400 meetri läbimist ilmnev suurusnäit. Mõni minut pärast reservkütuse kasutuselevõttu (vt lõiku “Juhtpaneel”) eeldatavat läbisõitu enam ei kuvata.
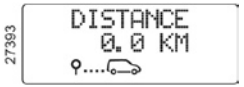	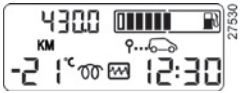	**Läbitud distants** alates viimasest odomeetri nullimisest.
	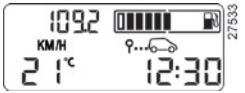	**Keskmine kiirus** alates viimasest odomeetri nullimisest. Pärast 400 meetri läbimist ilmnev suurusnäit.

PARDAARVUTI: sõidunäidud (3/4)

Alljärgneva teabe kuvamine SÕLTUB SÕIDUKI MUDELIST JA RIIGIST.

Valiku näited		Valitud näidu tõlgendus
	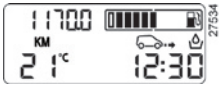	**c) Eeldatav läbisõit enne õlivahetust** Vahemaa, mis on jäänud sõita kuni järgmise ülevaatuseni (kilomeetrites); kui tähtaeg läheneb, ilmuvad teated: – tähtaeg on lühem kui **3000 km** või **kaks kuud:** ilmub teade “Ülevaatus läheneb”; – õlivahetuse ajani on **0 km** või tähtaeg on käes: kui valitud on õlivahetuse tähtaja näit, ilmub teade “Vahetage kiiresti õli” koos sümboli ja märguandega . Sõiduk tuleb üle vaadata kohe, kui võimalik.

Märkus: sõltuvalt mudelist võib ülevaatuseni jäänud vahemaa või aeg kohanduda vastavalt sõidustiilile (sagedane sõit madalatel kiirustel, lühikesed etapid, sõit tühikäigul, pukseerimine jne). Sellistel tingimustel võib järgmise ülevaatuseni jäänud vahemaa kahaneda kiiremini, kui tegelik läbisõit eeldab.

Näidiku taaskäivitamine pärast hooldeprogrammile vastavat ülevaatust.

Enne hooldust eeldatava läbisõidu näidikut tohib taaskäivitada alles pärast hooldusraamatu soovitustele vastava ülevaatuse läbimist.

Kui soovite vahetada õli sagedamini, ärge nullige seda näitu iga kord, et vältida muude hooldeprogrammis sisalduvate detailide enneaegset aegumist.

Eripära: ülevaatuse tähtaja taaskäivitamiseks minge vastavale ekraanile (vt joonist) ning vajutage umbes 10 sekundi vältel ühele näidu nullimise nuppudest, kuni ilmub uus ülevaatuse tähtaeg. Vt lõiku “Pardaarvuti: üldandmed” peatükis 2.

PARDAARVUTI: sõidunäidud (4/4)

Alljärgneva teabe kuvamine SÕLTUB SÕIDUKI MUDELIST JA RIIGIST.

Valiku näited	Valitud näidu tõlgendus
25217 25218	**d) Püsikiiruse hoidja / kiirusepiiraja määratud kiirus** (sõltuvalt mudelist) Vt lõiku “Püsikiiruse hoidja / Kiirusepiiraja” peatükis 2.

PARDAARVUTI: infosõnumid

Teadete näited	Kuidas teadetest aru saada
TEATEID POLE SALVESTATUD	**e) Pardaraamat** Järjest ilmuvad: – infosõnumid (tulede automaatne süttimine jne), – rikketeated (kontrollige sissepritset jne).
PAGASIRUUM AVATUD	Näitab, et pagasiruumi luuk on lahti jäänud.
AKU SÄÄSTUREŽIIM ehk **ECO BAT**	Annab teada lisatarvikute väljalülitamisest, et säästa akut.
ÕLITASE PIISAV	Teatab süüte sisselülitamisel, et õlitase on piisav.
TULEDE AUTOMAATNE SÜTTIMINE VÄLJAS	Teatab, et tulede automaatne süttimine on välja lülitatud.

PARDAARVUTI: rikketeated

Need ilmuvad koos kontroll-lambiga , kohustades pöörduma võimalikult ruttu firma esindusse ja sõitma seejuures ettevaatlikult. Selle nõude mittejärgimine võib põhjustada sõiduki kahjustusi.

Teated kaovad, kui vajutate näidu valiku nupule või mõne sekundi pärast ning salvestatakse pardaarvuti mällu. Kontroll-lamp jääb põlema. Tõrgetest teatavate sõnumite näited on toodud allpool.

Teadete näited	Kuidas teadetest aru saada
KONTROLLIGE ESP-d	Näitab libisemisvastase süsteemi riket (vt lõiku “Libisemisvastane süsteem: ASR” peatükis 2).
PUHASTAGE DIISLIFILTRIT	Näitab vee olemasolu diislikütuses. Pidage võimalikult kiiresti nõu esindusega.
KONTROLLIGE KÄIGUKASTI	Teatab ilmnenud veast käigukastis, pööduge kiiresti firma esindusse.
KONTROLLIGE TULESID	Näitab, et tulede automaatikas esineb rike; pöörduge firma esindusse.
KONTROLLIGE ROOLISÜSTEEMI	Näitab riket roolivõimendi töös.

PARDAARVUTI: häireteated

Need ilmuvad koos kontroll-lambiga STOP ja kohustavad Teie turvalisuse huvides ja liiklusoludest sõltuvalt otsekohe peatuma. Seisake mootor ja ärge käivitage seda enam. Võtke ühendust esindusega.

Hoiatusteadete näited on kirjas allpool. **Märkus:** näidikule ilmuvad teated kas eraldi või vaheldumisi (kui on vajalik näidata mitut teadet), need võivad ilmuda koos signaaltule ja/või helisignaaliga.

Teadete näited	Kuidas teadetest aru saada
SISSEPRITSESÜSTEEMI RIKE	Teatab tõsisest probleemist sõiduki mootoris.
MOOTORI ÜLEKUUMENEMINE	Teatab sõiduki mootori ülekuumenemisest.
ROOLISÜSTEEMI RIKE	Teatab probleemist sõiduki roolivõimendis.
KÄIGUKASTI ÜLEKUUMENEMINE	Näitab, et käigukast on üle kuumenenud.

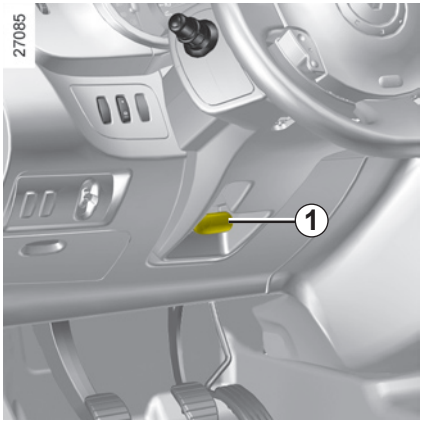

Rooli kõrguse seadistamine

Tõmmake kangi ***1*** ja seadke rool soovitud asendisse. Lükake kangi rooli asendi kinnistamiseks.

Veenduge, et rooli asend on korralikult lukustunud.

Ohutuse tagamiseks seadistage ainult siis, kui auto seisab.

Ärge hoidke seisu ajal rooli ühele poole lõpuni väljakeeratuna.

Ärge kunagi lülitage mootori süüdet välja kaldteel alla sõites ega ka üldiselt sõidu ajal (piduriabisüsteemi väljalülitamine).

KELLAAEG JA VÄLISTEMPERATUUR

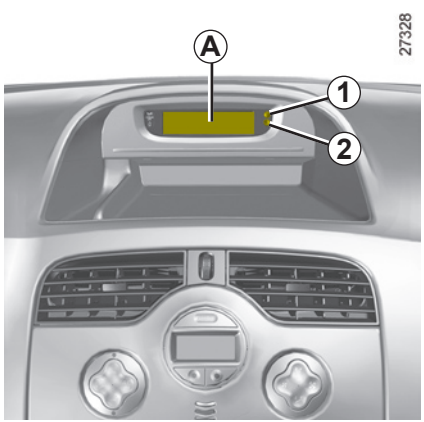

Süüde sees, ilmub kellaaeg ja sõltuvalt sõidukist ka välistemperatuur.

Kellaaja seadistamine

Kella *A* õigeks panemine
Vastava varustusega sõidukite puhul kasutatakse nuppe ***1*** ja ***2*** kella korrigeerimiseks.

Vajutage nupule ***1***, et seadistada tunde ja nupule ***2***, et seadistada minuteid.

Kella *B* õigeks panemine
Valige juhtpaneelil näit "Kellaaeg", vajutades ühele juhtseadise ***3*** nuppudest.

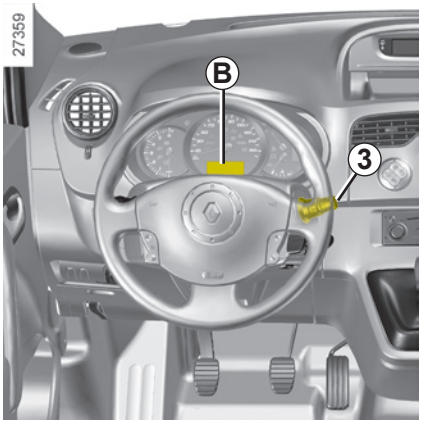

Kahe sekundi pärast hakkavad tunnid ja minutid vilkuma.

Vajutage pikalt alumisele nupule, et sisseneda tundide reguleerimise režiimi.

Kui tunnid hakkavad vilkuma, vajutage nende edasikerimiseks ülemisele nupule.

Vajutage pikalt alumisele nupule, et sisseneda minutite reguleerimise režiimi.

Kui minutid hakkavad vilkuma, vajutage nende edasikerimiseks ülemisele nupule.

Kinnitage valik, vajutades pikalt juhtseadise ***3*** alumisele nupule.

Välistemperatuur

Kui sõiduk on varustatud vastava näidikuga, ilmub välistemperatuuri näit ***A*** või ***B***. Kui see jääb vahemikku – 3 °C ja + 3 °C, hakkavad sümbolid **°C** vilkuma (jäiteoht).

Voolukatkestuse korral (aku on väljas, toitejuhe katki vms) kaotavad kellanäidud oma tähenduse. Kell tuleks esmalt õigeks panna.

Välistemperatuuri näidik

Välistemperatuuri näidiku väärtust ei tohi arvestada kiilasjää kindlakstegemise vahendina, sest jää tekkimine sõltub kohalikust kliimast, niiskusest ja temperatuurist.

Sõiduohutuse tagamiseks seadistage neid asendeid ainult siis, kui auto seisab.

Helisignaal

Vajutage ühele kohtadest ***2***.

Valgushoiatus

Valgushoiatuse käivitamiseks tõmmake kangi ***1*** enda poole.

Ohutuled

Vajutage lülitile ***3***. See seade käivitab üheaegselt neli suunatuld ja gabariidituled. Seda tohib kasutada üksnes ohuolukorras, et hoiatada teisi juhte, et olite sunnitud peatuma ebaharilikus või keelatud kohas või erilistes sõidu- või liiklusoludes.

Sõltuvalt sõidukist võivad ohutuled väga intensiivse aeglustamise korral automaatselt süttida. Võite need kustutada, vajutades lülitit ***3***.

Suunatuled

Liigutage kangi ***1*** rooli tasandil ja rooli pööramise suunas.

Kiirteel sõites ei piisa tavaliselt rooli liigutamisest, et viia kang automaatselt tagasi asendisse ***0***. Kangil on vaheasend, milles seda manöövri ajal peate hoidma.

Kui lasete kangi lahti, läheb see automaatselt tagasi asendisse ***0***.

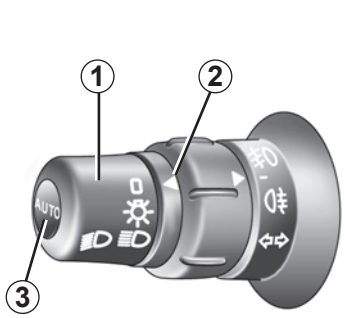

Gabariidituled

Keerake kangi otsa ***1*** kuni märgi vastas asuva sümbolini ***2***.

Juhtpaneeli valgustus süttib.

Lähituled

Manuaalfunktsioon

Keerake kangi otsa ***1*** kuni märgi vastas asuva sümbolini ***2***. Armatuurlaual süttib vastav kontroll-lamp.

Automaatfunktsioon (sõltuvalt sõidukist)

Kui mootor töötab, süttivad või kustuvad lähituled automaatselt vastavalt välisvalgusele ja ilma kangi ***1*** liigutamata.
Seda funktsiooni saab välja ja uuesti sisse lülitada.

– **Sisselülitamiseks:** kui süüde on sees ja sõiduk peatunud, vajutage vähemalt nelja sekundi vältel nupule ***3***. Juhtpaneelile ilmub sõltuvalt mudelist teade “tulede süttimine SEES”.

– **Väljalülitamiseks:** kui süüde on sees ja sõiduk peatunud, vajutage vähemalt nelja sekundi vältel nupule ***3***. Juhtpaneelile ilmub sõltuvalt mudelist teade “tulede süttimine VÄLJAS”.

Kaugtuled

Hoides kangi ***1*** lähitulede asendis, liigutage kangi enda poole. Armatuurlaual süttib vastav kontroll-lamp.

Lähitulede taaslülitamiseks tõmmake uuesti kangi enda poole.

Enne öösel teeleasumist: veenduge, et sõiduki elektrivarustus töötab häireteta ja kohandage esituled (kui Te ei sõida sõiduki tavalise koormusastmega). Kontrollige, kas tuled paistavad välja (mustusest, porist, lumest või asjade veol).

Funktsioon “saatevalgustus”
(sõltuvalt sõidukist)

See funktsioon (kasulik näiteks ukse või garaaži avamisel) lubab Teil lähituled ajutiselt sisse lülitada.

Kui süüde on väljas ja tuled kustunud, tõmmake kangi enda poole ***1***: lähituled süttivad umbes kuuekümneks sekundiks.

See toiming on piiratud nelja korraga maksimaalselt neljaminutiseks põlemisajaks.

Tulede kustutamiseks enne automaatset väljalülitust keerake kangi ***1*** otsa ja viige see asendisse 0 või lülitage süüde sisse.

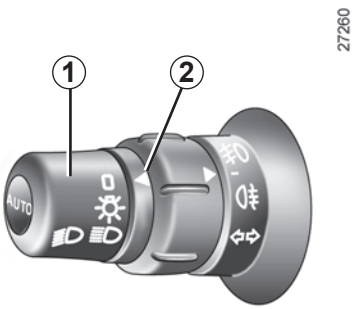

Kustutamine

On kaks võimalust:

– viige kang ***1*** algasendisse;

– tuled kustuvad automaatselt pärast mootori seiskumist, juhiukse avanedes või, sõltuvalt mudelist, sõiduki lukustumisel. Sel juhul süttivad tuled mootori järgmisel käivitamisel võru ***2*** säilitatud asendis.

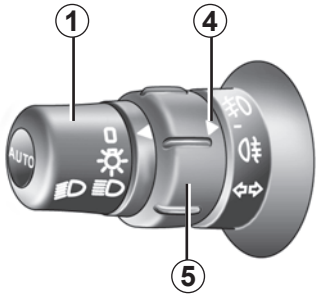

Eesmised udutuled
(sõltuvalt sõidukist)

Parktuled või lähituled peavad olema süüdatud.

Pöörake võru ***5*** kangil ***1*** kuni sümboli ilmumiseni tähise ***4*** vastas, seejärel laske lahti. Armatuurlaual süttib vastav kontroll-lamp.

Tagumine udutuli

Eesmised udutuled ja parktuled või lähituled peavad olema süüdatud.

Pöörake võru ***5*** kangil ***1*** kuni sümboli ilmumiseni tähise ***4*** vastas, seejärel laske lahti. Armatuurlaual süttib vastav kontroll-lamp.

Ärge unustage selle tule tööd katkestada, kui selleks pole enam vajadust; nii ei sega Te teisi sõitjaid.

Kustutamine

Pöörake uuesti võru ***5***, et viia tähis ***4*** vastakuti selle udutule sümboliga, mida soovite kustutada.

Välisvalgustuse kustumine või süüte väljalülitamine toob kaasa eesmiste ja tagumiste udutulede kustumise.

VALGUSVIHU KÕRGUSE ELEKTRILINE REGULEERIMINE

Juhtseade ***1*** võimaldab seadistada valguse kõrgust sõltuvalt koorma raskusest.

Esitulede langetamiseks pöörake rattakest ***1*** allapoole, esitulede tõstmiseks ülespoole.

Ilma koormata sõites peaks rattake ***1*** olema asendis 0.

Sõites osalise või täiskoormusega tuleb valgusvihku reguleerida, et tee oleks valgustatud 50 kuni 100 meetri ulatuses. Kasutage rattakese asendeid 1 - 4.

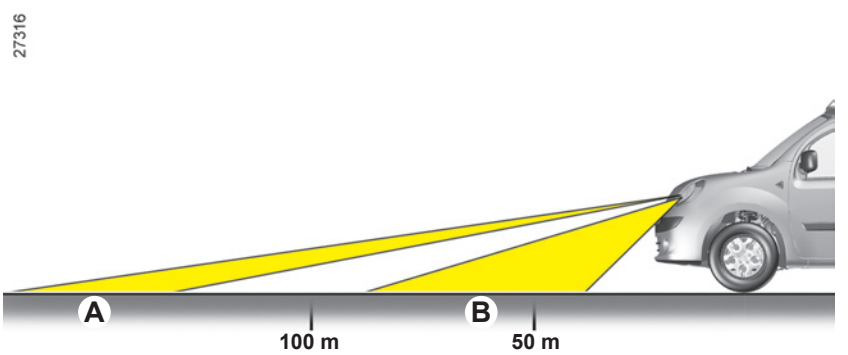

A Vale seadistus: valgus langeb liiga kaugele ja võib pimestada. Keerake ratast allapoole, et valgusvihku langetada.

B Õige seadistus: valgusvihk langeb maksimaalselt 50 ja 100 meetri vahele.

EESMINE KLAASIPUHASTI / KLAASIPESUR (1/2)

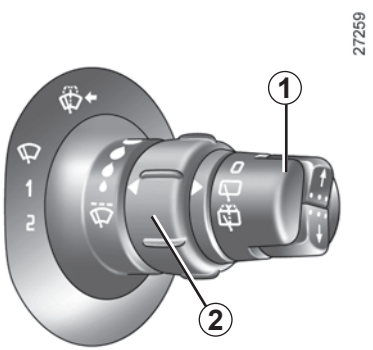

Eesmine klaasipuhasti

Kui süüde on sees, liigutage rooli tasandil kangi ***1***:

A **Seisuasend**

B **Vahelduv puhastus**
Kahe liikumise vahel peatuvad harjad mitmeks sekundiks. Pühkimise sagedust on võimalik muuta, pöörates võru **2**.

C **Pidev aeglane pühkimine**

D **Pidev kiire pühkimine**

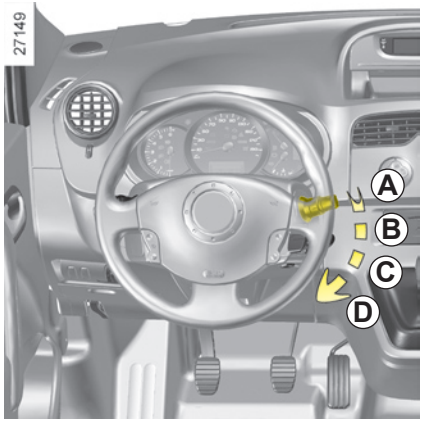

Eripära

Sõidu ajal aeglustab iga peatumine harjakeste liikumist. Pidevalt kiirelt pühkimiselt lähete siis üle pidevale aeglasele pühkimisele. Kohe, kui sõiduk taas liigub, taastub algselt valitud kiire pühkimine.

Mis tahes kangi ***1*** liigutamine on prioriteetne ja tühistab ajutiselt automaatse toimimise.

Mehaanilise blokeerumise korral (jäätunud tuuleklaas jne) katkestab süsteem klaasipuhasti toite automaatselt.

Automaatse pühkimise funktsioon
(sõltuvalt sõidukist)

Mootori käies, liigutage kangi ***1***.

A **Seisuasend**

B **Automaatse puhastuse funktsioon**
Kui valite selle positsiooni, tunneb süsteem ära, et tuuleklaasil on vett ja vallandab klaasipuhastite töö sobiva pühkimiskiirusega. Aktiveerumise läve ja harjade liikumissagedust on võimalik muuta, keerates rõngast ***2***.

Märkus: udu või lumesaju korral ei tööta automaatne puhastus süstemaatiliselt ning jääb juhi kontrollida.

C **Pidev aeglane pühkimine**

D **Pidev kiire pühkimine**

EESMINE KLAASIPUHASTI / KLAASIPESUR (2/2)

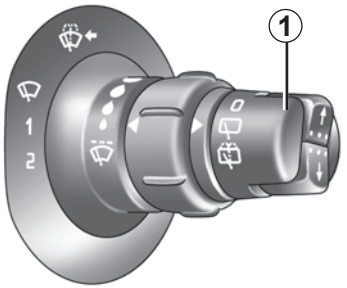

Eesmine klaasipesur

Kui süüde on sees, tõmmake kangi ***1*** enda poole.

Lühike tõmme käivitab lisaks klaasipesurile ka klaasipuhastite edasi-tagasi liikumise.

Kangi pikemalt hoides käivitub klaasipesur, klaasipuhastid liiguvad edasi-tagasi kolm korda ja mõne sekundi pärast veel ühe korra.

Lume või jäite korral puhastage tuuleklaas (kaasa arvatud keskmine, tahavaatepeegli vastas asetsev osa) ja tagaklaas enne klaasipuhastite käivitamist (mootori ülekuumenemise oht).

Enne mis tahes toimingut tuuleklaasi juures (sõiduki pesu, jää eemaldamine, tuuleklaasi puhastamine jne) seadke juhtseade ***1*** asendisse **A** (seisuasend).

Vigastuste ja/või rikete oht.

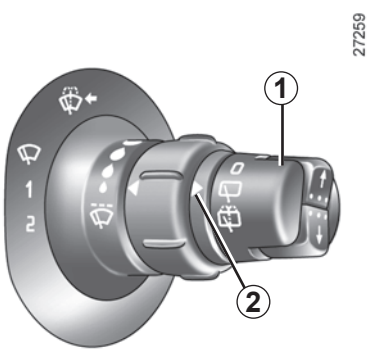

Vastavalt kiirusele muutuva sagedusega tagumine klaasipuhasti

(sõltuvalt sõidukist)

Keerake kangi ***1*** otsa kuni märgi ***2*** vastas asuva sümbolini.

Harjakeste liikumise sagedus muutub vastavalt sõidukiirusele.

Eripära

Kui eesmised klaasipuhastid tagurpidikäigu sisselülitamisel töötavad, käivitab see tagumise klaasipuhasti vahelduva liikumise.

Tagumine klaasipuhasti / klaasipesur

(sõltuvalt mudelist)

Keerake kangi ***1*** otsa kuni märgi ***2*** vastas asuva sümbolini.

Kui kangi lahti lasete, liigub see tagasi tagumise klaasipuhastaja asendisse.

Kontrollige klaasipuhasti harjakeste seisukorda. Nende eluiga sõltub teist endast:

– harjakesed peavad olema puhtad: puhastage harjakesi, tuuleklaasi ja tagaakent regulaarselt vee ja seebiga;

– ärge kasutage klaasipuhasteid, kui tuuleklaas või tagaklaas on kuivad;

– kui klaasipuhasteid pole pikka aega kasutatud, eemaldage need tuuleklaasilt või tagaaknalt.

Kui nende kasutegur väheneb, tuleb need igal juhul välja vahetada: umbes kord aastas.

Enne tagumise klaasipuhastaja sisselülitamist veenduge, et veetavad esemed ei takista harjakeste liikumist.

Ärge avage pagasiruumi, hoides kinni klaasipuhasti käepidemest.

KÜTUSEPAAK (1/2)

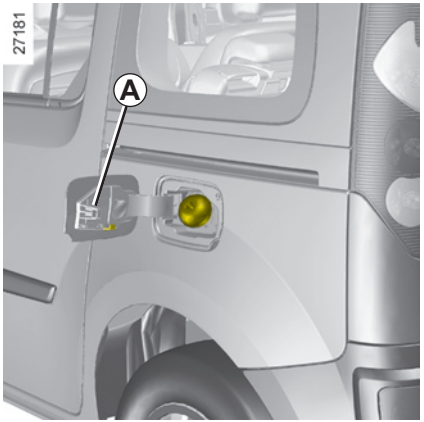

Paagi kasutatav maht: umbes **60 liitrit**.

Kütusepaagi kork: see on eriline.

Kui kork vajab väljavahetamist, siis kindlustage, et see oleks originaaliga täpselt samasugune. Pöörduge esindusse.
Ärge käsitsege korki lahtise tule või soojusallika läheduses.

Ärge peske paagi suuet kõrgsurvepesuriga.

Kütuse kvaliteet

Kasutage kvaliteetset kütust, mis vastab riigis kehtivaile normidele.

Bensiinimudelid

Kasutage **tingimata** pliivaba bensiini. Oktaanarv (RON) peab vastama kütuseluugi sisekülje sildil kirjas olevatele näitudele. Vaadake 6. peatüki lõiku “Mootori näitajad”.

Etanoolkütuse baasil töötavad sõidukid:

Kasutage **kindlasti** pliivaba bensiini või kütust, mis sisaldab maksimaalselt 85% etanooli (E85).

Märkus: selle kütuse kasutamise ajal võite täheldada kütuse ületarbimist.

Kütuse vahetamisel peab mootor sellega kohanema. See võib mõne minuti jooksul põhjustada ebamugavusi (pikem käivitumine, jõnksatused jne).

Diiselmootoriga mudelid

Kasutage **tingimata** diislikütust, mis vastab kütuseluugi ***A*** sisekülje sildil kirjas olevatele näitudele.

Jälgige paagi täitmise ajal, et sinna ei satuks juhuslikult vett. Paagi sulgemissüsteem ja selle ümbrus peavad olema tolmust puhtad.

Ärge segage diiselkütusesse bensiini, isegi mitte väikestes kogustes.

Ärge kasutage etanooli baasil kütust, kui see Teie sõidukile ei sobi.

Kütusepaagi täitmine

– Sisestage püstol klappi kõrvale lükates ja lükake püstol **lõpuni**, seejärel avage juurdevool paagi täitmiseks (pritsmete oht).

– Hoidke püstolit selles asendis kogu täitmistoimingu jooksul.

Pärast esimest automaatset tõrget tankimise ajal on võimalik veel kõige enam kaks korda päästikule vajutada, et kütust saaks õige kogus.

Bensiinimudelid

Pliilisandiga bensiini kasutamine kahjustab reostusvastaseid seadmeid ja võib põhjustada garantii kehtivuse kaotamise.

Et takistada paagi täitmist pliibensiiniga, on paagi täitmisrenn varustatud turvasüsteemiga kitsusega, mis **lubab kasutada ainult pliivaba bensiini andvat püstolit** (tanklas).

Alaline kütuselõhn

Juhul, kui püsib alaline kütuselõhn, toimige järgnevalt:

– peatage sõiduk, arvestades liiklusoludega, ja keerake süüde välja;

– lülitage sisse ohutuled, paluge kõigil sõidukis olijail väljuda ja hoidke neid teest eemal;

– pöörduge firma esindusse.

Igasugused muudatused kütusesüsteemi (elektroonikaploki, juhtmete, torustiku, sissepritse või kaante) juures on rangelt keelatud (v.a firma võrgustiku volitatud töötajatele), sest need võivad tekitada ohtu Teie turvalisusele.

Peatükk 2: Juhtimine

(kütuse säästmise ja keskkonnahoiu nõuanded)

Uue auto sissetöötamine 2.2
Süütelukk 2.2
Mootori käivitamine/seiskamine 2.3
Käigukang 2.4
Seisupidur/roolivõimendi 2.5
Bensiinimudelite eripära 2.6
Diiselmudelite eripära 2.7
Nõuanded reostuse piiramiseks, kütuse kokkuhoiuks ja juhtimiseks 2.8
Keskkonnakaitse 2.11
Juhtimisvigade vältimise seadmed 2.12
Kiirusepiiraja 2.15
Püsikiiruse hoidja 2.18
Automaatkäigukast 2.22
Parkimisabi 2.25

Uue auto sissetöötamine

Bensiinimudel

Kuni **1 000 km** läbimiseni ärge ületage 90 km/h kõrgeimal käigul.

Pärast 1000 km läbimist võite sõidukiga sõita piiranguteta, kuid täisvõimsuse saavutab sõiduk siiski alles siis, kui läbitud on 3000 km.

Hooldussagedus: vaadake sõiduki hooldusraamatust, kui tihti tuleb sõidukit hooldada.

Diiselmudel

Kuni **1 500 km** läbimiseni ärge ületage 90 km/h. Pärast seda läbisõitu võite sõita kiire-mini, ent alles pärast umbes 6 000 km läbimist saavutab sõiduk täisvõimsuse.

Uue sõiduki sissesõitmise ajal ärge kiirendage tugevasti seni, kuni mootor on külm; ärge laske mootoril liiga kiiresti käia.

Hooldussagedus: vaadake sõiduki hooldusraamatust, kui tihti tuleb sõidukit hooldada.

Süütelukk

Asend “Roolilukustus”

Lukustamiseks eemaldage võti süütelukust ja keerake rooli kuni lukustumiseni.

Avamiseks liigutage kergelt võtit ja rooli.

Asend “Lisaseadmed” A

Kui süüde on väljas, jätkavad võimalikud lisaseadmed (raadio jne) tööd.

Asend “Sees” M

Süüde on sees:

– **bensiinimootoriga mudel:** võite käivitada;

– **diiselmudel:** mootor on eelsoojendusrežiimil.

Asend “Käivitus” D

Kui mootor ei käivitu, keerake enne uut katset võtit tagasi. Vabastage võti kohe, kui mootor käivitub.

Märkus: diiselmootoriga mudelitel võib võtme pööramise ja mootori käivitumise vahel kuluda paar sekundit, kuni mootor soojeneb.

“Lisaseadmete” või “Süüte” asendis võib süsteem vastavalt aku laetuse astmele sõiduki lisaseadmed automaatselt välja lülitada, et vältida aku täielikku tühjenemist.

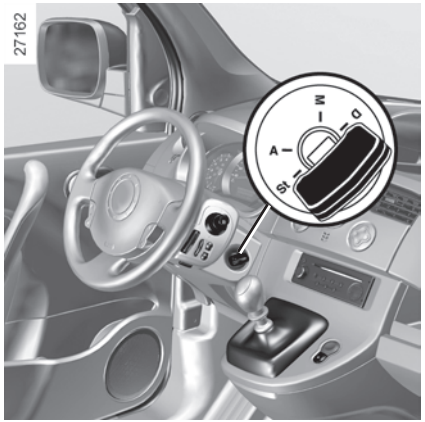

Mootori käivitamine

Bensiinimudelid

– Käivitage **ilma gaasipedaalile vajutamata**;

– Vabastage võti kohe, kui mootor käivitub.

Diiselmootoriga mudelid

Keerake süütevõtit asendini “Süüde” **M** ja hoidke võtit selles asendis kuni mootori eelsoojenduse kontroll-lambi kustumiseni.

Keerake võti asendisse “käivitus” **D gaasipedaalile vajutamata**.

Vabastage võti kohe, kui mootor käivitub.

Mootori seiskamine

Kui mootor töötab tühikäigul, keerake võti asendisse “Stopp” **St**.

Ärge lahkuge kunagi isegi lühikeseks ajaks sõidukist, jättes sinna süütevõtme ja lapse (või looma).

Laps võib käivitada sõiduki või elektriseadmed (klaasitõstukid jne) ja jätta nende vahele mingi kehaosa (kael, käsivars, käed jne).
Raskete vigastuste oht!

Ärge keerake süüdet välja enne sõiduki täielikku peatumist. Mootori seiskamine põhjustab ka juhtseadmete (pidurite, roolisüsteemi) ja ohutusabinõude, nt turvapatjade või eelpingutite väljalülitumist.

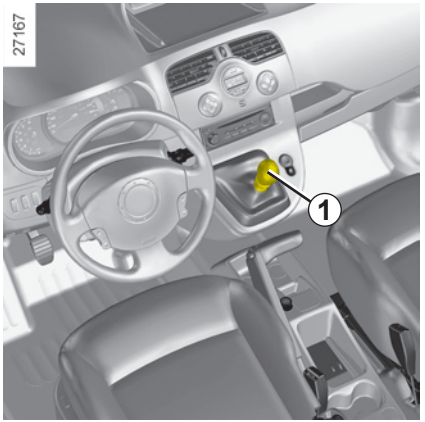

Tagurpidikäigu sisselülitamiseks
(sõiduk seisab)

Jälgige käigukangil ***1*** olevat joonist ja tõstke tagurpidikäigule üleminekuks sõltuvalt mudelist rõngas vastu käigukangi nuppu.

Tagurdustuled süttivad tagurpidikäigu sissepanekul, kui süüde on sees.

Sõltuvalt kallakust ja/või sõiduki koormusest võib seisma jäädes osutuda vajalikuks lisada vähemalt kaks täiendavat sälku ja lükata käik sisse (1. või tagasikäik).

Löögi puhul vastu sõiduki põhja (näiteks kokkupõrkel piiritõkke, äärekivi või muu linnaliikluse elemendiga) võib sõiduk viga saada (näiteks silla kahjustus).

Õnnetuste vältimiseks laske oma sõiduk esinduses üle vaadata.

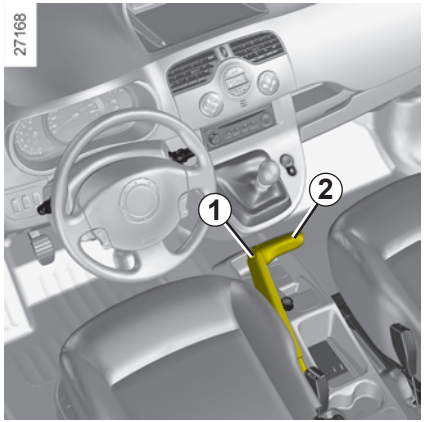

Käsipidur

Käsipiduri mahavõtmiseks

Tõmmake kangi ***2*** kergelt ülespoole, vajutage nupp ***1*** sisse ja vajutage kang uuesti vastu põrandat.

Jälgige, et käsipidur oleks sõidu ajal täielikult vabastatud. Ülekuumenemise oht.

Piduri aktiveerimiseks

Tõmmake kangi ülespoole ja veenduge, et sõiduk on liikumatult paigal.

Sõltuvalt kallakust ja/või sõiduki koormusest võib auto seisma jäädes osutuda vajalikuks lisada vähemalt kaks täiendavat sälku ja lükata käik sisse (1. või tagasikäik).

Muutuv roolivõimendi

Muutuv roolivõimendi on varustatud elektroonilise juhtsüsteemiga, mis kohandab võimenduse määra vastavalt sõiduki kiirusele.

Roolimine on kergem parkimismanöövrite tegemisel (suurema mugavuse huvides), samas kui roolimiseks vajaliku jõu hulk suureneb vastavalt kiiruse suurenemisele (suurema turvalisuse huvides suurtel kiirustel).

Ärge kunagi lülitage mootori süüdet välja kaldteel alla sõites ja ka üldiselt sõidu ajal (piduriabisüsteemi väljalülitamine).

BENSIINIMUDELITE ERIPÄRA

Teie sõiduki kasutamine allpool loetletud kasutustingimustel:

– pikal sõidul, kui kütuse miinimumtaseme märgutuli põleb;

– pliilisandiga kütuse kasutamine;

– heakskiiduta määrde- või kütuselisandite kasutamine.

Või järgnevad häired:

– vigane süütesüsteem, kütuse lõppemine või lahtiühendatud küünal, mille tõttu kütusesegu süttib ebaühtlaselt ja ilmnevad jõnksud mootori töös;

– võimsuse vähenemine,

toovad kaasa katalüsaatori ülekuumenemise, vähendavad selle toimet, **võivad viia selle purunemiseni ja põhjustada sõidukile kuumakahjustusi.**

Kui täheldate ülalloetletud häireid, laske firma esinduses kiiremas korras teha vajalikud parandustööd.

Kui viite oma sõiduki firma esindusse ülevaatuseks sõiduki hooldusraamatus ettenähtud aegadel, siis väldite ka ebameeldivaid intsidente.

Probleemid sõiduki käivitamisel

Katalüsaatori kahjustamise vältimiseks **ärge** käivitage sõidukit ülemäära pikalt (kasutades starterit või lükates või tõmmates sõidukit), **ilma et oleks tuvastatud ja parandatud rikke põhjus**.

Õige on mitte püüda mootorit uuesti käivitada, vaid pöörduda firma esindusse.

Ärge peatuge ega laske mootoril käia sellistes kohtades, kus leidub süttivaid aineid või materjale, näiteks rohtu või puulehti, mis võivad puutuda vastu tulist väljalaskesüsteemi.

DIISELMUDELI ERIPÄRA

Diiselmootori töörežiim

Diiselmootorite sissepritseseade on varustatud elektroonilise regulaatoriga, **mis ei luba ettenähtud mootoripöördeid mingil juhul ületada**, olenemata kasutatavast käigust.

Kui kütus saab otsa

Pärast kütuse **täielikku ärakulutamist** sooritatud tankimise puhul ning tingimusel, et aku on hästi laetud, võite sõiduki taaskäivitada tavapäraselt.
Kui mõne sekundi möödumisel pärast mitut käivitamiskatset mootor siiski ei käivitu, vaadake 5. peatüki lõiku “Diislifilter”.

Ettevaatusabinõud talvisel ajal

Ebameeldivuste vältimiseks külma ilmaga:
– jälgige, et aku oleks alati laetud;
– jälgige, et diislikütuse tase paagis ei langeks kunagi liiga madalale, vältimaks veeauru kondenseerumist paagi põhja.

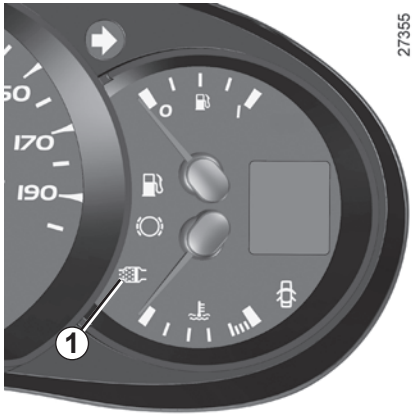

Tahmaosakeste filtriga sõidukid

Tahmosakeste filtri kontroll-lamp ***1*** süttib märguandeks, et filter võib ummistuda.

Tahmaosakeste filtri puhastamiseks sõitke järgmised 100 kilomeetrit pärast teate ilmumist keskmise kiirusega vähemalt 40 km/h, **arvestades liiklusolusid ja kiirusepiiranguid**, kuni kontroll-lamp kustub.

Sõiduki peatamisel enne kontroll-lambi kustumist tuleb puhastamist korrata.

Sellisel juhul kestab puhastus kuni 20 minutit.

Kui kontroll-lamp samaaegselt süttib, pöörduge kiiresti firma esindusse.

Erandjuhtudel võib sõidu ajal olenevalt kasutatav kütuse kvaliteedist täheldada valgeid heitgaase.

See tuleneb tahmosakeste filtri automaatsest puhastamisest ning see ei avalda mõju sõiduki käitumisele.

Ärge peatuge ega laske mootoril käia sellistes kohtades, kus leidub süttivaid aineid või materjale, näiteks rohtu või puulehti, mis võivad puutuda vastu tulist väljalaskesüsteemi.

NÕUANDED: keskkonnakaitse, kütuse säästmine, juhtimine (1/3)

Teie sõiduk on oma tehnilise lahenduse, algupäraselt väljareguleeritud näitajate ja keskmise kütusekulu poolest kooskõlas kehtivate saastevastaste eeskirjadega. Sõiduk osaleb aktiivselt heitgaaside väljalaske vähendamises ja energia kokkuhoius. Teie sõiduki heitgaaside väljalase ja kütusetarbimine sõltuvad ka Teist. Hoidke oma sõiduk korras ja kasutage seda säästlikult.

Kütusesäästmise abi

Sõltuvalt mudelist teatab pardaarvuti Teile kütusekulu optimeerimiseks parima hetke kõrgema või madalama käigu sisselülitamiseks:

vahetage käiku ülespoole;

vahetage käiku allapoole.

Tehnohooldus

Oluline on märkida, et kui sõiduki omanik ei pea kinni saastamisvastasest seadusandlusest, siis võidakse ta kohtusse kaevata. Kui lisaks kasutatakse osade asendamisel nt mootoris, elektrisüsteemis ja väljalasketsüsteemis selliseid osi, mida esialgne tootja ei ole ette näinud, võib juhtuda, et sõiduk ei vasta enam keskkonnakaitse nõudmistele.

Laske firma esinduses sõidukit seadistada ja kontrollida vastavalt hoolduskava ettekirjutustele – seal on olemas kõik vahendid, millega tagada sõiduki algseaded.

Mootori reguleerimine

– **süüde:** ei nõua mingit reguleerimist.

– **küünlad:** kütusekulu, võimsuse ja näitajate optimaalsed tingimused eeldavad meie konstruktsioonibüroode kindlaksmääratud nõuetest rangelt kinnipidamist.

  Kui vahetate küünlaid, kasutage oma mootori jaoks ettenähtud marki, tüüpi ja omadustega küünlaid. Selleks pidage nõu esindusega.

– **tühikäik:** ei nõua mingit reguleerimist.

– **õhufilter, diiselkütuse filter:** määrdunud filtrikassett vähendab võimsust. Filtrikassett tuleb siis välja vahetada.

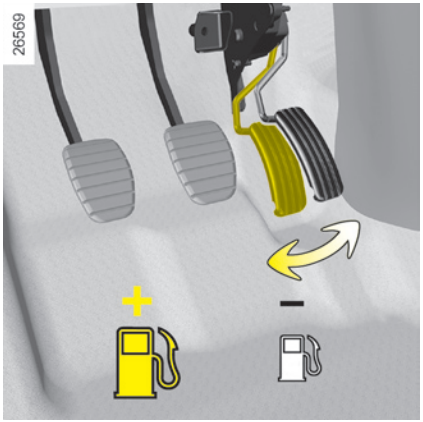

Heitgaaside kontroll

Heitgaaside kontrollsüsteem võimaldab avastada häireid sõiduki saastetõrjeseadmete töös.

Need häired võivad põhjustada kahjulike ainete eraldumist või tekitada mehaanilist kahju.

See juhtpaneeli kontroll-lamp näitab ära võimalikud süsteemi rikked:
Lamp süttib mootorisüüte sisselülitamisel ja kustub mootori käivitumisel.

– Kui lamp pidevalt põleb, pöörduge viivitamatult esindusse;
– kui lamp vilgub, vähendage mootori pöördeid, kuni vilkumine lakkab. Pidage võimalikult kiiresti nõu esindusega.

Juhtimine

– Selle asemel, et mootorit soojendada seisvas sõidukis, sõitke ettevaatlikult, kuni mootor saavutab tavalise temperatuuri.
– Kiirus läheb kalliks maksma.
– Sportlik juhtimine on kallis, eelistage sellele paindlikku sõidustiili.
– Pidurdage võimalikult vähe. Kui hindate takistust või kurvi õigeaegselt, piisab ka jala tõstmisest gaasipedaalilt.
– Vältige järske kiirendusi.
– Ärge tõstke üleliia mootori pöörete arvu keskmistel käikudel.
  Kasutage alati kõrgeimat võimalikku käiku, ilma mootorit sellegipoolest väsitamata.
  Automaatkäigukastiga sõiduki puhul jääge eelistatavalt asendisse **D**.
– Teekaldel sõiduki kiiruse säilitamiseks ärge lisage kiirust rohkem kui tasasel pinnal: säilitage eelistatavalt piduripedaalil jala sama asend.
– Kaks järjestikust sidurdamist ja järsk vajutus gaasipedaalile enne mootori seiskumist on kaasaegsete sõidukite puhul muutunud kasutuks.
– Halva ilmaga, märja teekattega:

Ärge sõitke läbi vee, kui vesi ulatub üle velgede alaosa.

Kasutusnõuanded

– Elekter tähendab kütust; lülitage välja kõik elektrilised seadmed, kui need pole tingimata vajalikud. **Aga** (ohutus enne-kõike), jätke tuled põlema, kui see on nähtavuse pärast vajalik (et näha ja olla nähtav).

– Kasutage pigem ventilatsiooniavasid. Sõit lahtiste akendega põhjustab kiirusel 100 km/h kütuse lisakulu +4%.

– **Kliimaseadmega sõidukite puhul** on selle kasutamise ajal kütusekulu kasv tavaline (eriti linnas). Mitteautomaatse kliimaseadmega sõidukite puhul lülitage süsteem välja kohe, kui selleks puudub vajadus.

Nõuanded kütusekulu vähendamiseks ja seega keskkonna paremaks kaitseks:

Kui sõiduk on peatunud palavas kohas või päikese käes, õhutage mõned minutid, et soe õhk enne teeleasumist sõidukist väljutada.

– Vältige paagi täitmist servani, see hoiab ära kütuse loksumise üle ääre.

– Ärge hoidke katusel tühja katuseresti.

– Ülemõõduliste esemete veoks kasutage pigem järelhaagist.

– Sõidul autokaravaniga kasutage sobivaks tunnistatud tuulesuunajat ja ärge unustage seda kohandada.

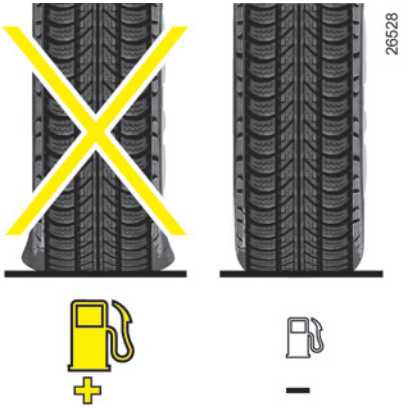

– Vältige sõiduki kasutamist lühikeste vahemaade läbimiseks (nn uksest ukseni sõitmine koos pikkade katkestustega mootori töös), mootor ei saavuta sellisel juhul kunagi oma töötemperatuuri.

Rehvid

– Rehvide ebapiisav rõhk suurendab kütusekulu.

– Ettenähtud rehvidest erinevate rehvide kasutamine võib suurendada kütusekulu.

KESKKONNAKAITSE

Teie sõiduk on välja töötatud sooviga säästa **keskkonda** kogu eluea vältel, nii tootmise ajal, kasutamise ajal kui ka jäätmekäitluses.

Valmistamine

Teie sõiduk on valmistatud tehases, kus järgitakse kõige rangemaid keskkonnanorme. Lisaks on välja töötatud sõiduki kõigi detailide kontrollimise süsteem.

Heitgaasid

Sõidukid on varustatud heitgaaside vähendamise süsteemiga, milles on **katalüsaator**, **lambda-sond** ja **aktiivsöe filter** (viimane takistab kütusepaagist lendu-vate bensiiniaurude paiskamist atmosfääri).
Teatud diiselsõidukite puhul lisandub süsteemile **tahmaosakeste filter**, mis võimaldab vähendada tahmaosakeste õhkupaiskamist.

Taaskasutamine

Teie sõiduk on 85% ulatuses ümbertöödeldav ja 95% ulatuses taaskasutatav vastavalt 2015. aastal jõustuvatele euronõuetele.

Nende eesmärkide saavutamiseks on hulk sõiduki detaile välja töötatud nende ümbertöötlemist silmas pidades. Eriti on uuritud sisustust ja materjale, et lihtsustada vastavate osade lahtivõtmist ja nende töötlemist vastavas tööstusharus.

Sooviga säilitada toorainete varusid on sõidukis palju ümbertöödeldud plastosi või taastuvatest materjalidest (taimsetest või loomsetest materjalidest nagu puuvill või vill) osi.

Aidake Teiegi kaasa looduskeskkonna kaitsmisele.

– Teie sõiduki kulunud ja jooksva hoolduse ajal väljavahetatud osad (aku, õlifilter, õhufilter, patareid jne) ning õlikanistrid (tühjad või täidetud kasutatud õliga) tuleb üle anda sellega tegelevatele asutustele.

– Sõiduk, mis on kasutusest kõrvaldatud, tuleb üle anda vastavale keskusele, kes tagab selle materjalide ümbertöötluse.

– Igal juhul respekteerige sellealast kohalikku seadusandlust.

JUHTIMISVIGADE VÄLTIMISE SEADMED (1/3)

Sõltuvalt sõidukist võivad need koosneda alljärgnevast:

- **ABS (rataste blokeerumisvastane süsteem);**
- **elektrooniline stabiilsuskontroll ESP koos alajuhtivuse kontrolli ja libisemisvastase süsteemiga ASR;**
- **hädapidurdusabi, sõltuvalt mudelist koos pidurduse ennetusega.**

Need funktsioonid on abiks ohuolukorras juhtimisel, et kohandada sõiduki käitumist vastavalt juhi soovile.

Samas ei asenda need funktsioonid juhtimist. **Need ei avarda sõiduki võimalusi ega tohiks tekitada tahtmist sõita üha kiiremini.** Seega ei või need funktsioonid mingil juhul asendada juhi valvsust ega vastutust manöövritel (juht peab alati olema tähelepanelik sõidu ajal tekkida võivate ootamatuste suhtes).

ABS (rataste blokeerumisvastane süsteem)

Äkkpidurdusel võimaldab ABS vältida rataste blokeerumist ning seega lühendada pidurdusteekonda ja säilitada kontrolli sõiduki üle.

Sellistes tingimustes on võimalik pidurdades takistusi vältida. Lisaks võimaldab süsteem lühendada pidurdusteekonda, seda eriti libedal teel (märg asfalt jne).

Igal seadme käivitamisel hakkab piduripedaal värisema. ABS ei paranda mingil juhul rehvi ja maapinna vahelist "füüsilist" haarduvust. Seega tuleb **kindlasti** järgida ettevaatusreegleid (vahemaad sõidukite vahel jne).

Hädaolukorras on soovitatav vajutada pedaalile **tugevalt ja jätkuvalt**. Ei ole mõtet vajutada üksteisele järgnevate vajutustega (pumbates). ABS muundab pidurisüsteemi suunatavat jõudu.

Toimimishäired:

- Kui sõidu ajal süttib juhtpaneelil kontrolllamp (ABS), **on pidurdus alati tagatud**;
- Kui juhtpaneelil süttivad kontroll-lambid (ABS) ja (!), **näitab see pidurdusseadmete riket.**

Sellisel juhul lülituvad välja ka ABS süsteem, elektrooniline stabiilsuskontroll ja hädapidurdusabi ning juhtpaneelile ilmuvad teated "Kontrollige ABS-i", "Kontrollige ESP-d" ja "Kontrollige pidurisüsteemi".

Pöörduge esindusse.

Teie pidurdus on osaliselt tagatud. Sellisel juhul on **järsult pidurdamine ohtlik** ning sellepärast tuleb Teil tingimata ja viivitamatult peatuda, arvestades liiklusolusid. Võtke ühendust esindusega.

Elektrooniline stabiilsuskontroll ESP koos alajuhitavuse kontrolli ja libisemisvastase süsteemiga ASR

See süsteem võimaldab säilitada kontrolli sõiduki üle kriitilistes olukordades (takistuse vältimine, libisemine kurvides jne).

Tööpõhimõte
Rooli sees asuv andur võimaldab tuvastada juhi soovitud teekonda.

Teised andurid, mis asuvad igal pool üle sõiduki, mõõdavad tegelikku teekonda.

Süsteem võrdleb juhi soovitud trajektoori sõiduki tegelikult läbitud trajektooriga ja parandab seda vajadusel, avaldades teatud toimet piduritele ja/või mootori võimsusele.

Alajuhtimiskontroll

Alajuhitavuskontroll muudab ESP toimet esisilla libisemise korral tõhusamaks (esisilla rehvide haardumise kaotamine).

Libisemisvastane süsteem ASR

Süsteem võimaldab piirata veorataste libisemist ja kontrollib sõidukit kohaltvõtmisel, kiirendusel või pidurdusel.

Tööpõhimõte
Rattaandurite abil mõõdab ja võrdleb süsteem pidevalt veorataste kiirust ja arvestab nende kiirendust. Kui mõni ratas kaldub libisema, pidurdab süsteem seda, kuni liikumine vastab rehvide haarduvusele teega.

Süsteem toimib samuti mootoripöörete arvu pinnase haardumisega vastavusse viies. See toimub sõltumatult gaasipedaalile vajutamisest.

Toimimishäire

Kui süsteem tuvastab tööhäire, ilmub juhtpaneelile teade “kontrollige ESP-d” koos kontroll-lambiga . Sellisel juhul on ESP ja ASR välja lülitatud.

Pöörduge esindusse.

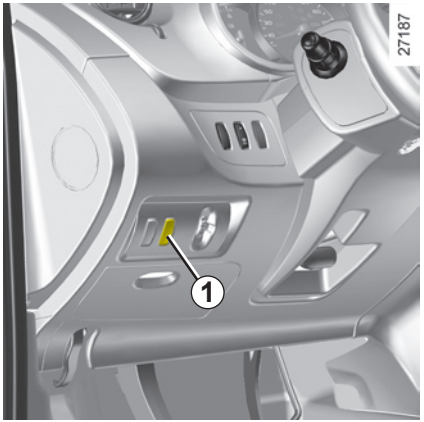

ASR funktsiooni katkestamine

Teatud olukordades (juhtimine väga pehmel pinnasel lume, poriga jne või rehvide lumekettidega sõidul) võib süsteem vähendada mootori võimsust libisemise piiramiseks. Kui seda ei soovita, on võimalik funktsioon välja lülitada, vajutades lülitile ***1***.
Hoiatuseks ilmub juhtpaneelile teade "Libisemisvastane süsteem välja lülitatud".

Et libisemisvastane süsteem annab täiendavat turvalisust, ei ole soovitatav seda funktsiooni välja lülitada. Lülitage see funktsioon uuesti esimesel võimalusel sisse, vajutades uuesti lülitit ***1***.

Märkus: funktsioon lülitub automaatselt sisse, kui süüde on sees või kui sõidukiirus ületab 40 km/h.

Pidurdusabi hädapidurdamisel

Tegemist on ABS seadet täiendava süsteemiga, mis aitab vähendada sõiduki pidurdusteekonda.

Tööpõhimõte

Süsteem võimaldab tuvastada hädapidurdusolukorra. Sellisel juhul arendab lisapidurdus viivitamatult välja oma maksimumvõimsuse ning võib käivitada ABS süsteemi töö.

Maksimaalne pidurdus on tagatud, kuni piduripedaal on alla vajutatud.

Ohutulede süttimine
Sõltuvalt mudelist võivad ohutuled kiiruse olulise vähenemise korral süttida.

Toimimishäire

Kui süsteem tuvastab tööhäire, ilmub juhtpaneelile teade "Kontrollige pidurisüsteemi" koos kontroll-lambiga .

Pöörduge esindusse.

PÜSIKIIRUSE HOIDJA-KIIRUSEPIIRAJA: piiramisfunktsioon (1/3)

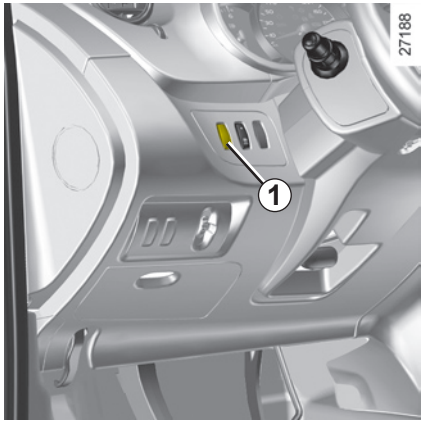

Kiirusepiiraja on seade, mis aitab Teil mitte ületada teatud sõidukiirust, mille olete valinud **piirkiiruseks**.

Süsteem on välja töötatud nii, et on võimalik tuvastada erinevust sisestatud kiiruse ja spidomeetril näidatud kiiruse vahel.

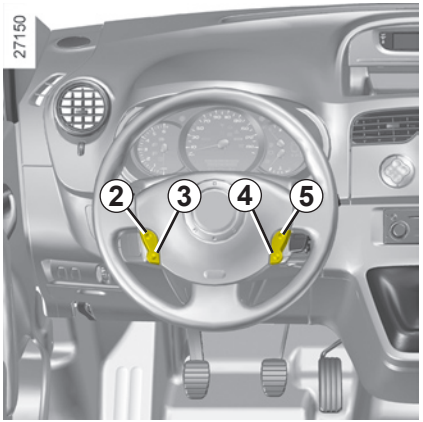

Lülitid

1 Üldine juhtseade sisse ja välja lülitamiseks.
2 Piirkiiruse aktiveerimine, mällusalvestamine ja tõstmine (+).
3 Piirkiiruse aktiveerimine, mällusalvestamine ja langetamine (-).
4 Funktsiooni ootelepanek (koos piirkiiruse mällusalvestamisega) (O).
5 Salvestatud piirkiiruse aktiveerimine ja meeldetuletus (R).

Sisselülitamine

Vajutage lüliti ***1*** külge . Süttib oranž kontroll-lamp ning juhtpaneelile ilmub teade “piiraja” koos kriipsukestega, mis näitavad, et piiraja on aktiveeritud ja ootab piirkiiruse salvestamist.
Stabiilsel kiirusel üle 30 km/h vajutage nuppudele ***2*** (+) või ***3*** (-) hetkekiiruse salvestamiseks.
Piirkiiruse muutmiseks vajutage soovitav arv kordi lülitile ***2*** (+), et kiirust tõsta, või lülitile ***3*** (-), et kiirust langetada.

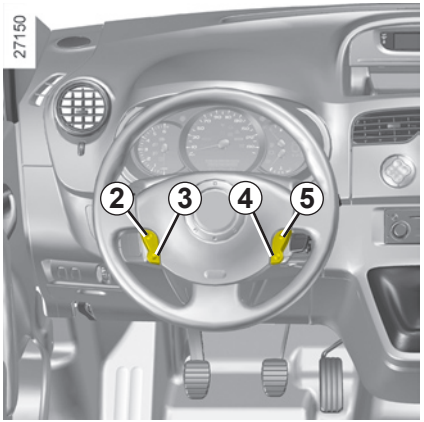

Juhtimine

Kui mingi püsikiirus on süsteemi salvestatud, kuid kui sõiduk ei ole nimetatud kiirust saavutanud, juhitakse sõidukit sarnaselt sõidukitega, millel kiirusepiiraja puudub.

Kui sõiduk on saavutanud salvestatud kiiruse, ei võimalda gaasipedaalile vajutamine enam salvestatud kiirust ületada, välja arvatud hädaolukorras (vt lõiku “Piirkiiruse ületamine”).

Piirkiiruse ületamine

Piirkiirust võib igal ajal ületada, vajutades gaasipedaali **tugevalt ja põhjani** (raskest punktist üle).

Piirkiiruse ületamise ajal vilgub juhtpaneelil ettenähtud kiirus.

Seejärel vabastage gaasipedaal - kiiruspiirik aktiveerub kohe, kui sõidukiirus langeb alla piirkiiruse taseme.

Kui süsteem ei saa säilitada piirkiirust

Kui süsteem ei saa näiteks järsul langusel piirkiirust säilitada, hakkab mällu salvestatud piirkiirus juhtpaneelil märguandeks vilkuma.

Piirkiiruse reguleerimine ei mõjuta ühelgi juhul pidurdussüsteemi tööd.

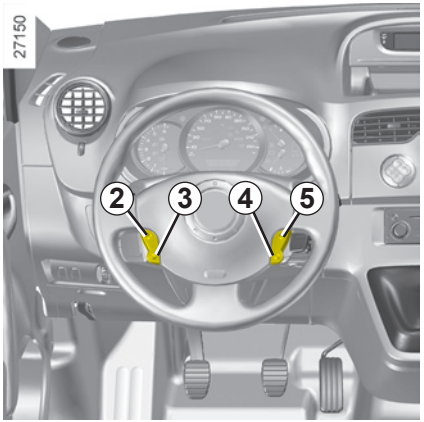

Funktsiooni töö katkestamine

Kiirusepiiraja töö katkestatakse, kui vajutate nupule ***4*** (O). Sellisel juhul jääb piirkiirus mällu ning juhtpaneelile ilmub teade “mällu salvestatud”.

Piirkiiruse meeldetuletus

Kui kiirus on mällu salvestatud, on võimalik seda aktiveerida, vajutades nupule ***5*** (R).

Kui kiirusepiiraja on välja lülitatud, aktiveerib vajutus nuppudele ***2*** (+) või ***3*** (-) selle funktsiooni, võtmata arvesse mällu salvestatud kiirust - seade lähtub sõidukiirusest antud hetkel.

Funktsiooni väljalülitamine

Kiirusepiiraja töö katkestatakse, kui vajutate lülitile ***1***. Sel juhul kiirus kustutatakse mälust. Funktsiooni väljalülitumist kinnitab oranži kontroll-lambi kustumine armatuurlaual.

PÜSIKIIRUSE HOIDJA-KIIRUSEPIIRAJA: püsikiiruse hoidja funktsioon (1/4)

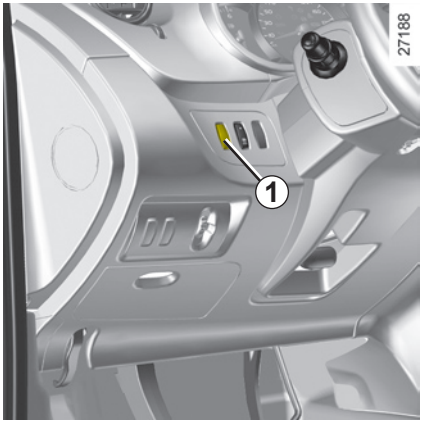

Püsikiiruse hoidja on funktsioon, mis aitab Teil säilitada valitud konstantset sõidukiirust, mida nimetatakse **püsikiiruseks**.

Püsikiirust saab pidevalt reguleerida alates sõidukiirusest 30 km/h.

Püsikiiruse reguleerimine ei mõjuta ühelgi juhul pidurdussüsteemi tööd.

See funktsioon on täiendav juhtimisabivahend. See funktsioon ei asenda siiski juhti.

Püsikiiruse reguleerimisfunktsioon ei asenda ühelgi juhul lubatud piirkiiruse järgimist ega juhi valvsust (olge alati valmis pidurdama igas olukorras)

Püsikiiruse hoidjat ei tohi kasutada tiheda liikluse, käänulise tee või halbade teeolude korral (kiilasjää, märg tee, killustik) ning ebasoodsates ilmastikutingimustes (udu, vihm, külgtuul jne).

Õnnetuse oht!

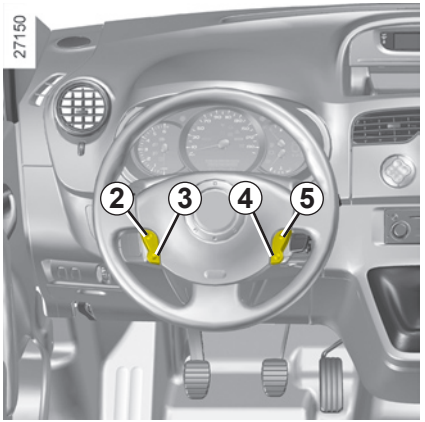

Lülitid

1. Üldlüliti Käivitamine/Seiskamine
2. Püsikiiruse aktiveerimine, mällusalvestamine ja tõstmine (+).
3. Püsikiiruse aktiveerimine, mällusalvestamine ja langetamine (-).
4. Funktsiooni ootelepanek (koos püsikiiruse mällusalvestamisega) (O).
5. Salvestatud püsikiiruse aktiveerimine ja meeldetuletus (R).

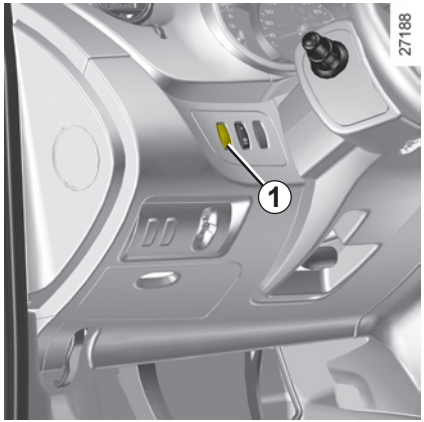

Sisselülitamine

Vajutage lüliti ***1*** poolt.

Süttib roheline kontroll-lamp ***6*** ning juhtpaneelile ilmub teade “püsikiirus” koos kriipsukestega, mis näitavad, et püsikiiruse hoidja on aktiveeritud ja ootab püsikiiruse salvestamist.

Püsikiiruse hoidja funktsiooni rakendamine

Kui kiirus on stabiliseerunud (rohkem kui umbes 30 km/h), vajutage lülitit ***2*** (+) või ***3*** (-): funktsioon aktiveerub ja kiirus salvestatakse mällu.

Püsikiiruse valikut kinnitavad teade juhtpaneelil ning kontroll-lambid ***7*** ja ***6***.

Süsteemi ehituse tõttu võib täheldada erinevust programmeeritud kiiruse ja juhtpaneeli kiirusnäidiku vahel.

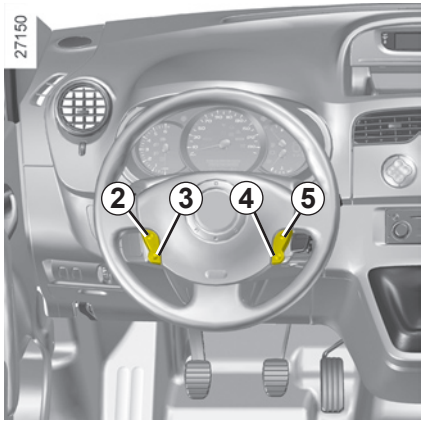

Juhtimine

Kui mingi püsikiirus on mällu salvestatud ja püsikiiruse hoidja sisse lülitatud, võite jala gaasipedaalilt ära võtta.

Tähelepanu! Soovitatav on siiski hoida jalad pedaalide läheduses, et olla hädaolukorras valmis tegutsema.

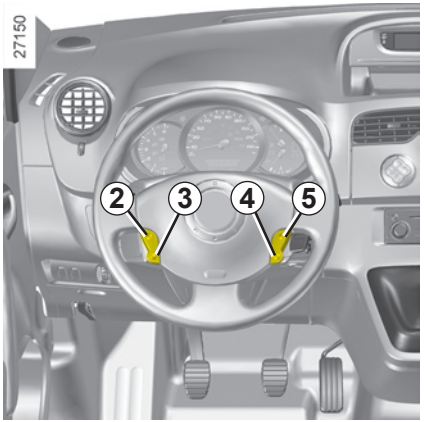

Püsikiiruse muutmine

Võite püsikiirust muuta, vajutades järjestikku:

– lülitile ***2*** (+) kiiruse tõstmiseks,

– lülitile ***3*** (-) kiiruse langetamiseks.

Püsikiiruse reguleerimine ei mõjuta ühelgi juhul pidurdussüsteemi tööd.

Püsikiiruse ületamine

Püsikiirust võib igal ajal ületada, vajutades gaasipedaali. Ületamise ajal vilgub püsikiirus juhtpaneelil.

Seejärel laske gaasipedaal lahti: Teie sõiduk taastab automaatselt algse püsikiiruse.

Kui süsteem ei saa püsikiirust hoida

Kui süsteem ei saa näiteks järsul langusel püsikiirust säilitada, hakkab mällu salvestatud kiirus juhtpaneelil märguandeks vilkuma.

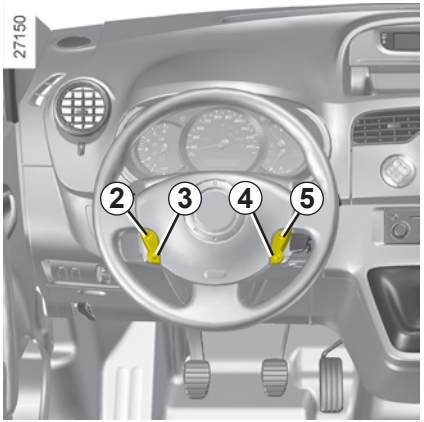

Funktsiooni töö katkestamine

Funktsiooni tööd saab katkestada vajutades:

– piduripedaal;

– siduripedaal;

– nupp ***4*** (O).

Kõigil kolmel juhul jääb püsikiirus mällu.

Salvestust kinnitab rohelise kontroll-lambi kustumine ja teate “mälus” ilmumine juhtpaneelile

Püsikiiruse meeldetuletus

Kui kiirus on mällu salvestatud, võib seda taastada, vajutades nupule ***5*** (R), tingimusel, et kiirus on suurem kui 30 km/h ja liiklusolud on sobivad (teised liiklejad, maantee seisund, ilm).

Märkus: kui eelnevalt salvestatud kiirus on oluliselt kõrgem hetkekiirusest, kiirendab sõiduk järsult kuni püsikiiruse saavutamiseni.

Kui kiirusepiiraja on välja lülitatud, aktiveerib vajutus lülititele ***2*** (+) või ***3*** (-) selle funktsiooni, võtmata arvesse mällu salvestatud kiirust - seade lähtub sõidukiirusest antud hetkel.

Funktsiooni väljalülitamine

Vajutage lülitile ***1***. Sel juhul kiirust mällu ei salvestata.

Funktsiooni väljalülitumist kinnitab kahe kontroll-lambi kustumine juhtpaneelil.

Püsikiiruse hoidja funktsiooni katkestamine või väljalülitamine ei too kaasa kiiruse kohest vähenemist: Peate pidurdama piduripedaalile vajutades.

Käigukang *1*

Juhtpaneelil asuv näidik ***A*** teavitab Teid sisselülitatud käigu režiimist ja astmest.

P: parkimine

R: tagurpidikäik

N: vabakäik

D: automaatrežiim (üksnes edasiliikumisel)

***2*:** manuaalrežiimil sisselülitatud käigu näit.

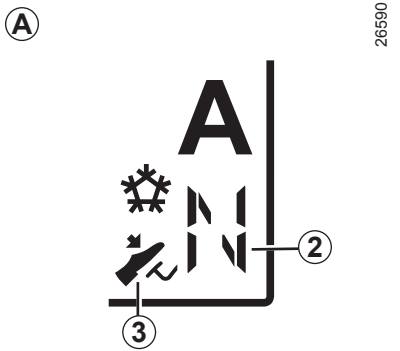

Teeleasumine

Kui käigukang on asendis **P** või **N**, lülitage mootorisüüde sisse.

Asetage jalg piduripedaalile (lamp ***3*** kustub) ja väljuge **P** asendist.

Käigukangi lülitamine asendisse D või R võib toimuda ainult sõiduki paigal olles, juhi jalg piduril ja gaasipedaal vaba.

Asendist P väljumiseks tuleb enne lahtilukustamisnupule surumist vajutada piduripedaalile.

Juhtimine automaatrežiimil

Valige käigukangiga ***1*** asend **D**.

Enamikus liiklustingimustes ei ole Teil enam vaja käigukangi liigutada: käigud vahetuvad iseenesest õigel ajal, sobival mootori pöörete arvul, sest automaatseade arvestab sõiduki koormust, teeolusid ja valitud sõidustiili.

Kiirendused ja möödasõidud

Vajutage gaasipedaal tugevasti põhja (üle pedaali raskesti käiva punkti).

Sellega saab mootori võimaluste piires optimaalsele käigule tagasi minna.

Juhtimine manuaalrežiimil

Kui käigukang ***1*** on asendis **D**, liigutage kangi vasakule. Käigukangi järjestikuliste liigutustega saab käike käsitsi vahetada:

– käikude madalamaks vahetamiseks liigutage kangi järjestikuste tõugetega tahapoole;

– käikude kõrgemaks vahetamiseks liigutage järjestikuste tõugetega kangi ettepoole.

Sisselülitatud käik ilmub juhtpaneelile.

Erijuhud

Mõningates juhtimisoludes (nt mootori kaitseks või elektroonilise stabiilsuskontrolli ESP käivitamiseks) võib automaatseade ise käigu valida.

Samuti võib automaatseade valemanöövrite vältimiseks keelduda käiguvahetusest: sel juhul vilgub märguandeks käigu näit mõne sekundi jooksul.

Säästlik juhtimine

Teel jätke käigukang alati asendisse **D**. Vajutage kergelt gaasipedaali, et käiguvahetus toimuks automaatselt suhteliselt madalatel mootori pööretel.

Tagurdamisel jälgige, et sõiduk ei põrkaks millegi (nt posti, kõnnitee ääre või mingi muu linnarajatise) vastu. Vastasel korral riskite sõiduki vigastamisega (tagaveo vigastus).

Õnnetuste vältimiseks laske oma sõiduk esinduses üle vaadata.

Erandolukorrad

– **Lumeasend:** sõites vähehaakuval pinnal (lumi, pori jne) vajutage lülitile ❄, kontroll-lamp ***4*** süttib.

Tavalistes sõidutingimustes väljuge sellest režiimist, vajutades uuesti lülitile ❄. Kontroll-lamp *4* kustub.

– **Kui teeolud ja käänulisus** ei võimalda sõita automaatrežiimil (nt mägedes), on soovitatav minna üle manuaalrežiimile.

See on vajalik, et vältida järjestikuseid käiguvahetusi, mida automaatseade peab tõusul vajalikuks, ja tagamaks mootori pidurdust pikkadel langustel.

– **Pakasega** oodake mootori väljasuremise vältimiseks mõni hetk enne asendist **P** või **N** lahkumist ning enne, kui lülitate sisse asendi **D** või **R**.

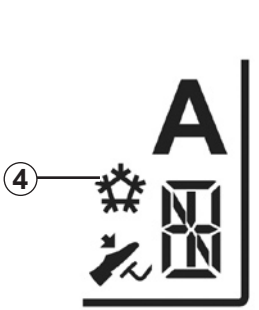

– **Sõiduk, millel puudub libisemisvastane süsteem:** valige libedal või vähese haakuvusega teekattel libisemise vältimiseks enne käivitamist käsitsi teine käik.

Sõiduki parkimine

Kui sõiduk on peatunud, hoidke jalg piduripedaalil, viige kang asendisse **P**: käigukast on neutraalasendis ja veorattad on mehaaniliselt ülekande poolt lukustatud.

Pange käsipidur peale.

Toimimishäire

– **kui sõidu ajal** ilmub juhtpaneelile sõnum “Kontrollige käigukasti” koos märgutulega , viitab see rikkele.

Pidage võimalikult kiiresti nõu esindusega.

– **kui sõidu ajal** ilmub juhtpaneelile sõnum “Käigukast kuumeneb üle”, siis sõitke mõõduka kiirusega ja vältige, kui liiklustingimused seda lubavad, kangi jätmist asendisse **D** (või **R**): viige kang peatumise ajal alati tagasi asendisse **N**.

Pidage võimalikult kiiresti nõu esindusega.

– **Automaatkäigukastiga sõiduki remondi** kohta vt 5. peatüki lõiku “Pukseerimine - rikke kõrvaldamine”.

PARKIMISABI (1/2)

Tööpõhimõte

Sõiduki tagumise kaitseraua sees on ultraheliandurid, mis mõõdavad vahemaad sõiduki ja takistuse vahel, kui sõiduk tagurdab.

Vahemaa vähenedes kostavad helisignaalid, mis sagenevad sõiduki lähenedes takistusele, kuni kostab pidev heli, mis tähendab, et takistus on sõidukist umbes 25 sentimeetri kaugusel.

Tagurpidikäigu sisselülitamisel kostab helisignaal. Kui helisignaal on pikk (3 sekundit), annab see teada funktsioonihäirest.

Märkus: jälgige, et ultraheliandurid ei oleks kinni kaetud (määrdunud, porised, lumised jne).

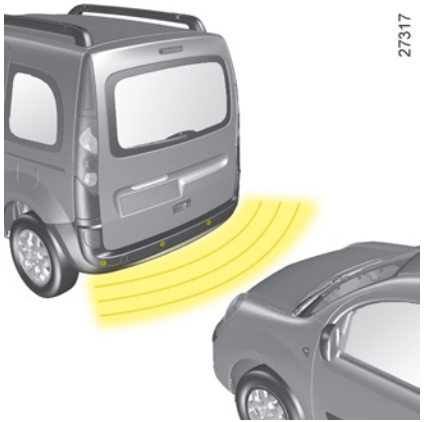

Löögi puhul vastu sõiduki põhja (näiteks kokkupõrkel piiritõkke, äärekivi või muu linnaliikluse elemendiga) võib sõiduk viga saada (silla kahjustus).

Õnnetuste vältimiseks laske oma sõiduk esinduses üle vaadata.

See funktsioon on täiendav abivahend, mis näitab helisignaalide abil vahemaad sõiduki ja takistuse vahel ning takistusi tagurdamisel.

Seega ei või see funktsioon mingil juhul asendada juhi valvsust ega vastutust tagurdusmanöövrite ajal.

Juht peab alati olema tähelepanelik sõidu ajal tekkivate ootamatuste suhtes – seega jälgige alati, et tagurdamise manöövri ajal ei oleks liikuvaid takistusi (laps, loom, lapsevanker, jalgratas jne) või väga väikesi või peeni takistusi (keskmise suurusega kivi, peen varras jne).

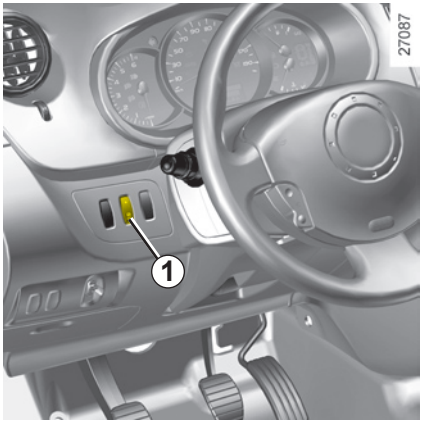

Süsteemi vajadusel väljalülitamine

(sõltuvalt sõidukist)

Süsteemi väljalülitamiseks vajutage nupule ***1***.

Lülitisse sisseehitatud kontroll-lamp süttib, tuletades Teile meelde, et süsteem on välja lülitatud.

Uus vajutus lülitab süsteemi uuesti sisse ja kontroll-lamp kustub.

Süsteem lülitab end uuesti automaatselt sisse pärast süüte väljalülitamist ja auto taaskäivitamist.

Süsteemi väljalülitamine pikemaks ajaks

Võite süsteemi lõplikult välja lülitada, vajutades pikalt lülitile ***1***.

Lülitisse sisseehitatud kontroll-lamp jääb määramata ajaks põlema.

Väljalülitatud süsteemi võib taas sisse lülitada uue pika nupulevajutusega.

Toimimishäire

Kui süsteem tuvastab rikke, kõlab hoiatuseks umbes 3 sekundi jooksul helisignaal. Pöörduge esindusse.

Peatükk 3: Teie mugavus

Õhutusavad: õhu väljalaskeavad 3.2
Soojendus, kliimaseade 3.4
Automaatne kliimaseade 3.7
Kliimaseade: teave ja kasutusjuhised 3.15
Sisevalgustus 3.16
Päikesesirm/peeglid 3.18
Klaasitõstukid 3.19
Paotatav aken 3.20
Käsijuhitav katuseluuk 3.21
Tuhatoosid/sigaretisüütajad/lisaseadmete pistikupesad 3.22
Salongi panipaigad ja sisustus 3.23
Tagaiste 3.28
Esemete vedu pagasiruumis 3.30
Pagasikate 3.31
Eraldusvõrk 3.32
Katuseraam 3.33

ÕHUTUSAVAD: õhu väljalaskeavad (1/2)

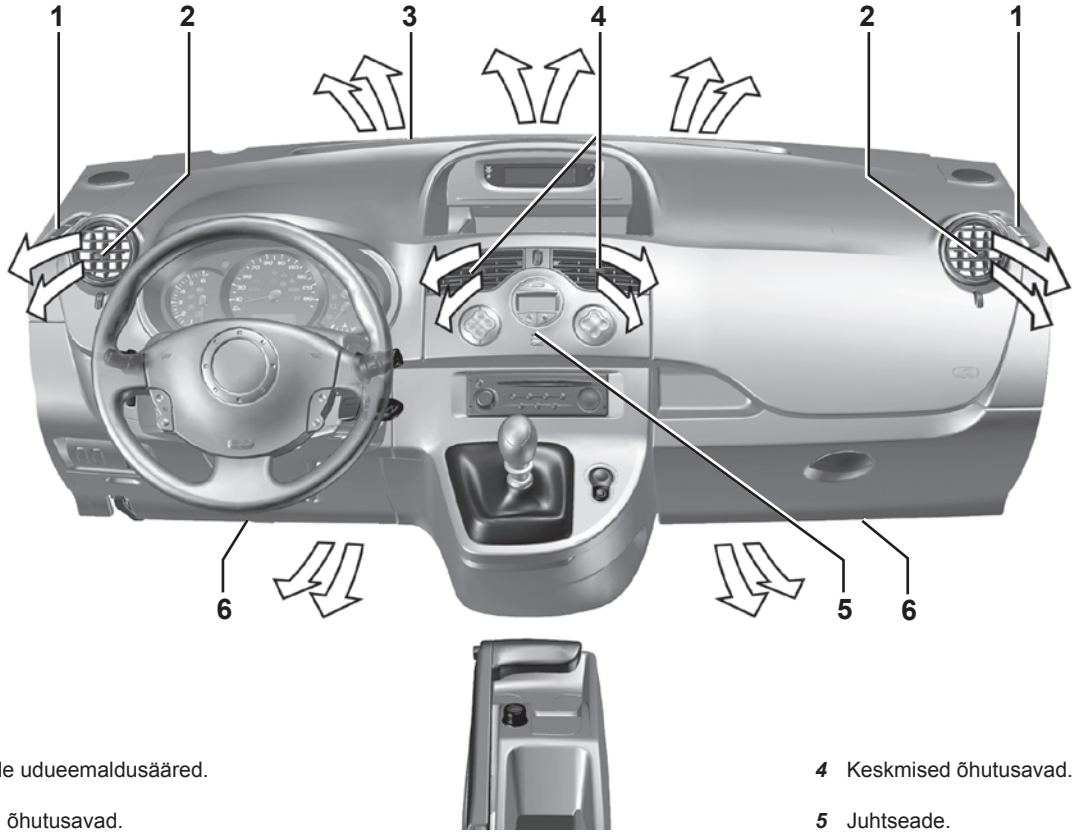

1 Külgakende udueemaldusäärad.

2 Külgmised õhutusavad.

3 Tuuleklaasi udueemaldusäärad.

4 Keskmised õhutusavad.

5 Juhtseade.

6 Jalgade õhutusavad.

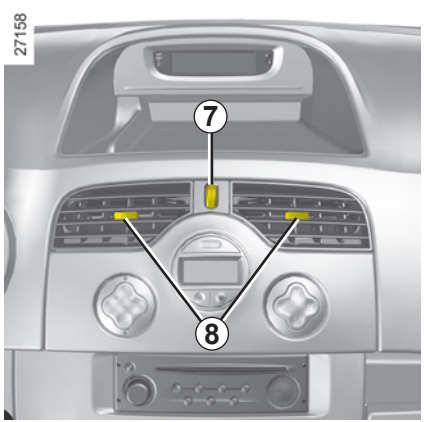

Keskmised õhutusavad

Reguleerimine

Kogus:

Liigutage ratast ***7*** (üle raske punkti).

Suunamine:

Parem/vasak: liigutage labasid ***8***.

Üles/alla: vajutage õhutusava ülemisele või alumisele osale.

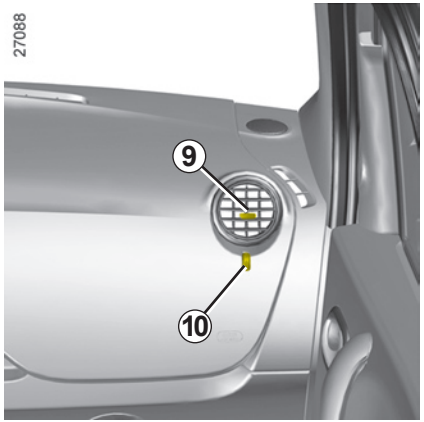

Külgmised õhutusavad

Reguleerimine

Kogus:

Liigutage ratast ***10*** (üle raske punkti).

Suunamine:

Parem/vasak: liigutage laba ***9***.

Üles/alla: vajutage õhutusava ülemisele või alumisele osale.

Kasutage salongiõhu värskendamiseks üksnes selleks ettenähtud süsteeme. Pidage nõu esindusega.

Ärge pange midagi sõiduki ventilatsioonisüsteemi (õhuvärskendit vms).

See võib tekitada kahjustusi või tuleohtu.

SOOJENDUS, KLIIMASEADE (1/3)

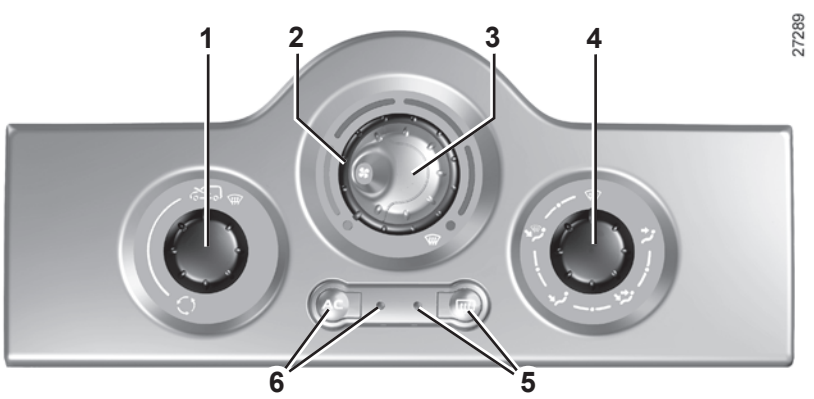

Käsitsemine

1 - Õhu taaskasutamise nupp.

2 - Õhutemperatuuri reguleerimine.

3 - Ventilatsiooni kiiruse reguleerimine.

4 - Salongi õhujaotuse reguleerimine.

5 - Soojendusega uduvastase tagaklaasi ja soojendusega külgpeeglite juhtnupp ja kontroll-lamp.

6 - Kliimaseadme käivitamise nupp ja kontroll-lamp (sõltuvalt mudelist).

Info ja kasutusjuhised

Vaadake lõiku “Kliimaseade: info ja kasutusjuhised”.

Kliimaseadme sisse- või väljalülitamine

Nupp ***6*** võimaldab kliimaseadet sisse (kontroll-lamp põleb) või välja (kontroll-lamp ei põle) lülitada.

Kliimaseadme kasutamine võimaldab:

– langetada õhutemperatuuri salongis;

– veeauru kiiremini kõrvaldada.

Kliimaseade ei tööta madala välistemperatuuri korral.

Õhutemperatuuri reguleerimine

Pöörake nuppu ***2*** vastavalt soovitud temperatuurile. Mida rohkem kursor on punasel, seda kõrgem on temperatuur.

Kliimaseadme pikemal kasutamisel võib tekkida külmatunne. Pöörake nuppu ***2*** temperatuuri tõstmiseks paremale.

SOOJENDUS, KLIIMASEADE (2/3)

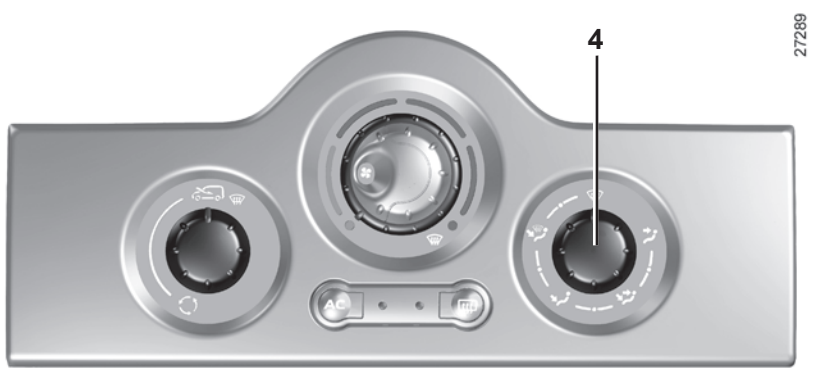

Õhujaotus salongis

Keerake nuppu ***4***, pannes noole kohakuti soovitud tähistega.

Õhuvoog on suunatud tuuleklaasi ja külgklaaside udueemaldusäärtesse. See asend võimaldab vältida auru teket.

Õhuvool on suunatud tuuleklaasi ja külgklaaside udueemaldusäärte ning reisijate jalgade poole.

See asend on soovitatav reisijate mugavuse tagamiseks külma ilmaga.

Õhuvoog on suunatud põhiliselt reisijate jalgadele.

Õhuvool on suunatud kõikidesse õhuavadesse ning reisijate jalgadele.

See asend on soovitatav reisijate mugavuse tagamiseks sooja ilmaga.

Õhuvool on suunatud peamiselt armatuurlaua õhutusavade poole. See asend võimaldab salongi kiiremini soojendada või jahutada.

Kiire veeauru puhastamine

Viige lülitid asenditesse :

– välisõhk;

– maksimumtemperatuur;

– aurust puhastamine.

Kliimaseadme kasutamine võimaldab aurust puhastamist kiirendada.

Ventilatsiooni kiiruse reguleerimine

Tavapärane kasutus

Pöörake nuppu ***3*** ühte neljast asendist, et käivitada ventilatsioon ja kohandada selle võimsust.

Valige asend 1 minimaalse ja asend 4 maksimaalse ventilatsioonikiiruse saavutamiseks.

Asend 0

Selles asendis:

– kliimaseade lõpetab automaatselt töö, isegi kui lüliti ***6*** on aktiveeritud (kontrollamp põleb);

– on ventilatsiooni kiirus salongis null;

– toimub sõiduki liikumise ajal siiski nõrk õhu juurdevool salongis.

Vältige selle asendi pidevat kasutamist.

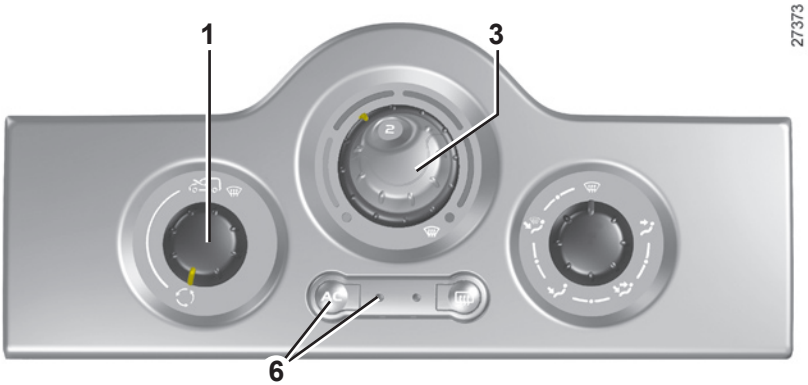

Õhuringlus (salongi eraldamine)

Pöörake nuppu ***1*** õhu taaskasutamist tähistava sümboli poole.

Sellisel juhul kasutab süsteem salongist võetud õhku, mida uuendatakse ilma välisõhku juurde laskmata.

Õhu taaskasutamine võimaldab:

– võimaldab eraldada salongi väliskeskkonnast (liiklemine reostatud piirkonnas, halb lõhn jne);

– saavutada tõhusamalt soovitud õhutemperatuur salongis.

Selle asendi pikaajalisel kasutamisel võivad külgaknad ja tuuleklaasid uduseks minna ja tekkida iseäralik lõhn, mis tuleneb sellest, et salongiõhku ei ole uuendatud.

Seega on soovitatav minna taas üle tavalisele töörežiimile (välisõhk), pöörates uuesti nuppu ***1***, kui õhu taaskasutamine pole enam vajalik.

AUTOMAATKLIIMASEADE (1/8)

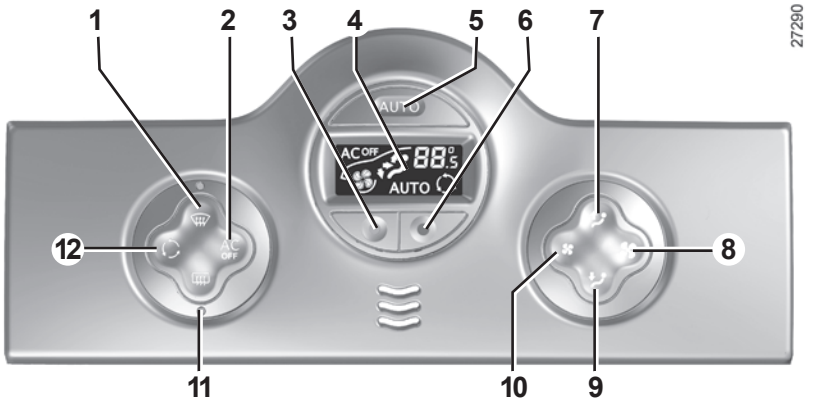

Lülitid
(sõltuvalt sõidukist)

1 - Nupp “Selge pilt” akende aurust ja jääst puhastamiseks.

2 - Kliimaseadme peatamine.

3 ja ***6*** - Õhutemperatuuri reguleerimine.

4 - Näidik.

5 - Automaatrežiimi käivitamine.

7 ja ***9*** - Salongi õhujaotuse kohandamine.

8 ja ***10*** - Ventilatsiooni kiiruse reguleerimine.

11 - Tagaklaasi ja külgpeeglite soojendus.

12 - Õhu puhastamise lüliti.

Info ja kasutusjuhised

Vaadake lõiku “Kliimaseade: info ja kasutusjuhised”.

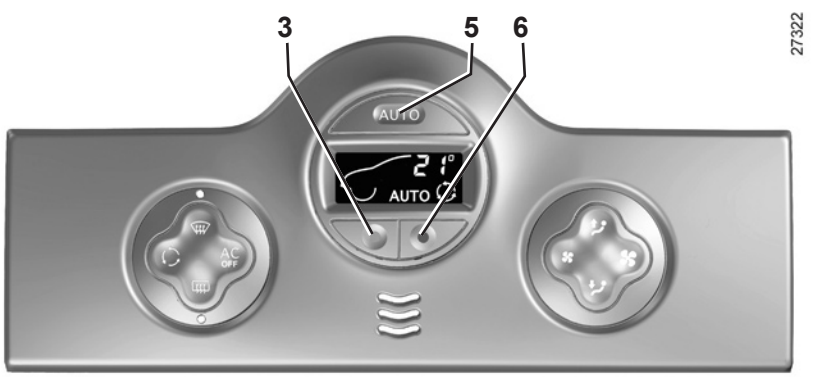

Automaatrežiim

Vajutage nupule ***5***. Süttib toimimise kontrollamp AUTO.

Automaatne kliimaseade on süsteem, mis tagab (v.a äärmuslikul kasutamisel) sobiva õhurežiimi salongis ning hea nähtavuse säilimise, piirates samas tarbimist.

Soovitame kasutada seda funktsiooni.

Soovitud õhurežiimi ning hea nähtavuse saavutamiseks ja hoidmiseks mõjutab süsteem järgmisi funktsioone:

– ventilatsioonikiirust;

– õhu jaotust salongis;

– õhu taaskasutamise juhtimine;

– kliimaseadme sisselülitamine või seiskamine;

– õhutemperatuuri.

Näidikule ilmuvad üksnes temperatuur ja sümbol AUTO

Funktsioonid, mida juhib automaatrežiim, näidikule ei ilmu.

– temperatuuri tõstmiseks vajutage lülitile ***6***;

– temperatuuri alandamiseks vajutage lülitile ***3***.

Märkus: äärmised näidud 15 °C ja 27 °C võimaldavad süsteemil toota maksimaalset sooja või külma sisetingimustest sõltumatult.

Automaatrežiimil (kontroll-lamp AUTO näidikul põleb) kontrollib süsteem kõiki kliimaseadme funktsioone.

Kui muudate teatud funktsioone, kustub märgutuli AUTO. Süsteem ei kontrolli ainult muudetud funktsiooni.

Näidikule ilmuvad temperatuurinäidud annavad teada mugavuse tasemest.

Sõiduki käivitamisel ei võimalda näidikul oleva väärtuse suurendamine või vähendamine parajat temperatuuri mingil juhul kiiremini saavutada. Süsteem ajastab alati temperatuuri tõusu või languse (õhutus ei käivitu kohe maksimaalkiirusel, vaid tõuseb järk-järgult) ning see võib kesta mõnest sekundist mõne minutini.

Üldjuhul peavad armatuulaual asuvad ventilatsiooniavad olema pidevalt avatud, v.a erijuhud, mil need põhjustavad autosviibijale ebamugavusi.

Automaatrežiimi muutmine

Süsteemi normaalne töörežiim on automaatne, kuid süsteemi poolt ette antud valikut on võimalik muuta (õhujaotus jne). Neid võimalusi on kirjeldatud järgnevatel lehekülgedel.

Soovitame kasutada automaatrežiimi

Automaatse kliimaseadme süsteem tagab (v.a äärmuslikul kasutamisel) sobiva õhurežiimi salongis ning hea nähtavuse säilimise, optimiseerides samas tarbimist.

Järgnevatel lehekülgedel kirjeldatakse automaatrežiimi muutmise võimalusi.

Taastage automaatrežiim esimesel võimalusel.

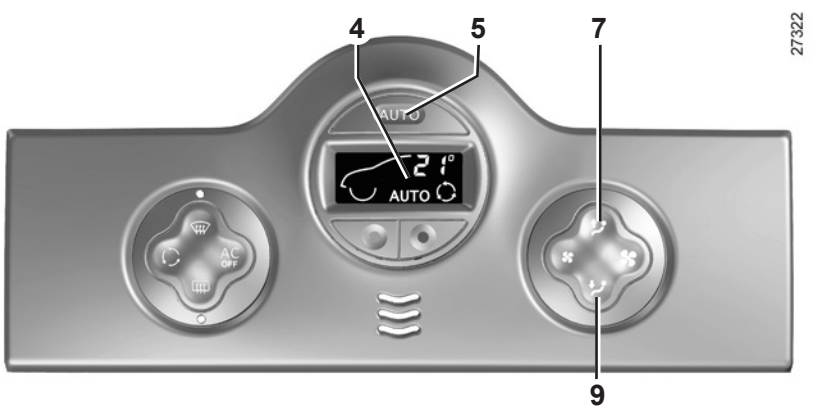

Õhujaotus salongis

Õhu jaotamiseks salongis on võimalikud viis kombinatsiooni, mille saavutamiseks tuleb vajutada järjest nuppudele ***7*** ja ***9***. Näidikul ***4*** asuvad nooled teavitavad Teid soovitud valikust:

Õhuvoog on suunatud tuuleklaasi ja külgklaaside udueemaldusäärtesse.

Õhuvoog suundub tuuleklaasi ja külgklaaside auruvastaste õhuavade ning reisijate jalgade suunas.

Õhuvool on suunatud peamiselt armatuurlaua õhutusavade poole. See asend võimaldab salongi kiiremini soojendada või jahutada.

Õhuvoog on suunatud kõikidele õhuavadele ning reisijate jalgadele.

Õhuvoog on suunatud peamiselt reisijate jalgadele.

Kui õhujaotust valida käsitsi, siis funktsiooni kontroll-lamp näidikul ***4*** (automaatrežiim) kustub, kuid samas jääb automaatrežiim kõikide muude funktsioonide jaoks sisse.

Automaatrežiimi taastamiseks vajutage nuppu ***5***.

AUTOMAATKLIIMASEADE (5/8)

Ventilatsiooni kiiruse muutmine

Automaatrežiim valib sobivaima õhutamiskiiruse soovitud näitajate optimaalseks saavutamiseks ja säilitamiseks.

Vajutades lülititele ***8*** ja ***10*** lõpetate automaatrežiimi töö.

Need lülitid võimaldavad suurendada ja vähendada õhutamiskiirust.

Kliimaseadme sisse- või väljalülitamine

Automaatrežiimil toimub kliimaseadme sisse- või väljalülitumine vastavalt välistele ilmastikutingimustele.

Vajutades nupule ***2*** lõpetate automaatrežiimi töö: kontroll-lamp AUTO näidikul ***4*** kustub.

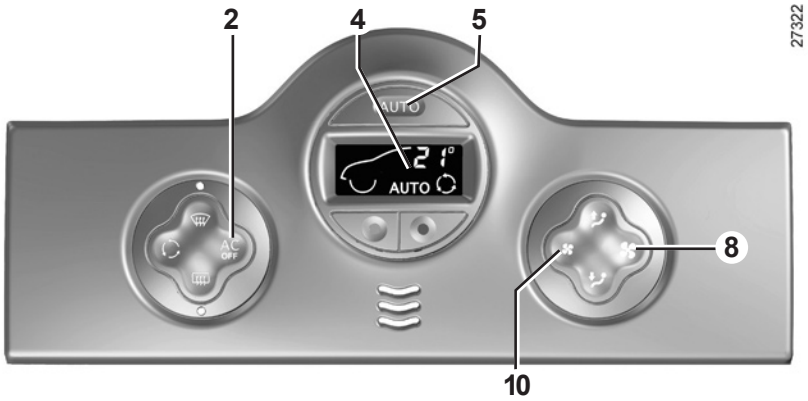

Märkus: funktsioon “selge pilt” käivitab automaatselt ka kliimaseadme. Automaatrežiimi taastamiseks vajutage nuppu ***5***.

Sõltuvalt välistemperatuurist ei käivitu automaatrežiimil ventilatsioon kohe maksimaalse kiirusega: ventilatsiooni kiirus suureneb, kuni mootor on küllaldaselt soojenenud, et ka salongiõhku soojendada. See võib võtta mõne sekundi või koguni mitu minutit.

Tagaklaasi soojendus/aurust puhastamine

Vajutage nupule ***11***.

Selle funktsiooniga saab tagaklaasi ja elektrilisi tahavaatepeegleid kiiresti elektriliselt jääst ja aurust puhastada.

Funktsioonist väljumiseks vajutage uuesti klahvile ***11***. Vastasel juhul seiskub aurust puhastamine automaatselt.

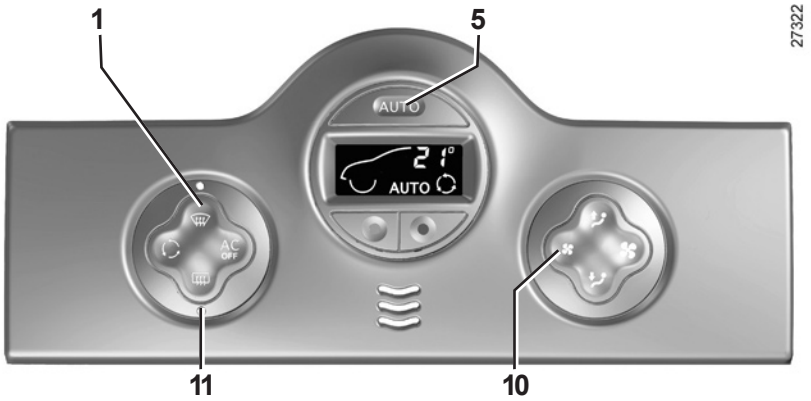

Funktsioon “näha selgelt”

Vajutage nupule ***1***.

Nupu AUTO kontroll-lamp (asub näidikul) kustub.

See funktsioon võimaldab tuuleklaasi, eesmiste külgakende ja tahavaatepeegli kiire jääst ja aurust puhastumise.

See lülitab automaatselt sisse kliimaseadme, tagaakna soojenduse ning lülitab välja õhu taaskasutamise funktsiooni.

Vajutage nupule ***11***, kui Te ei soovi tagaakna soojendust sisse lülitada.

Märkus: kui soovite õhuvoogu vähendada (sest see võib tekitada salongis teatud müratasemе), vajutage nupule ***10***.

Selle funktsiooni lõpetamiseks võite vajutada:

– uuesti nupule ***1***;

– nupule ***5*** (kontroll-lamp AUTO näidikul süttib).

Õhu ringlus

Vajutus nupule ***12*** võimaldab saavutada õhu taaskasutamise (sümbol näidikul süttib).

Taaskasutamise ajal kasutab süsteem salongist võetud õhku, mida puhastatakse ilma välisõhku juurde laskmata.

Õhu taaskasutamine võimaldab eraldada salongi väliskeskkonnast (liiklemine reostatud piirkonnas jne).

Selle funktsiooni pikaaegse kasutamise tagajärjel võivad tuuleklaas ja külgaknad kergelt uduseks minna või tekib teatud lõhn, mis tuleb sellest, et õhku ei ole uuendatud.

Seega on soovitatav minna taas üle tavalisele töörežiimile (välisõhk või automaatne taaskasutamine), vajutades uuesti nuppu ***12*** kohe, kui õhu taaskasutamine pole enam vajalik.

Kütusekulu

Kliimaseadme kasutamise ajal on tavaline, et kütusekulu suureneb (eriti linnakeskkonnas).

Mitteautomaatse kliimaseadmega sõidukite puhul lülitage süsteem välja kohe, kui selleks puudub vajadus.

Nõuanded kütusekulu vähendamiseks ja seega looduskeskkonna kaitsmisele kaasaaitamiseks.

Sõitke avatud ventilatsiooniavade ja suletud akendega.

Kui sõiduk on peatunud palavas kohas või päikese käes, õhutage mõni minut, et soe õhk enne teeleasumist sõidukist väljutada.

Hooldus

Lugege oma sõiduki hooldusraamatut, et teada sõiduki kontrollimissagedust.

Toimimishäired

Üldiselt, kui on tegemist toimimishäirega, pöörduge esindusse.

– **Klaaside ja küljepeeglite soojenduse ja kuivatuse või kliimaseadme tõhususe langus.** Selle põhjuseks võib olla salongi õhufiltri määrdumine.

– **Jahedat õhku ei teki.** Kontrollige nuppude õiget asendit ja sulavkaitsmete korrasolekut. Vastasel juhul peatage funktsiooni töö.

Märkus

Vee olemasolu sõiduki all. Pärast pikemaajalist kliimaseadme kasutamist on normaalne, et sõiduki alla koguneb vett, mis tuleb kondensatsioonist.

Ärge avage kliimaseadme jahutusvedeliku torustikku. See on ohtlik silmadele ja nahale.

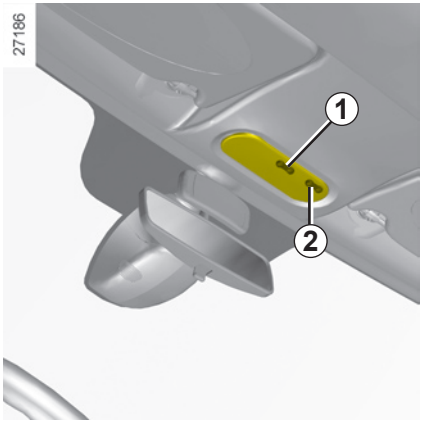

Laetuled

Liigutades lüliteid ***1*** või ***3*** saavutate:

– pideva valgustuse;

– valgustuse, mis toimub ühe ukse avanemisel. Valgustus kustub siis, kui uksed on korralikult kinni;

– viivitamatu kustumise.

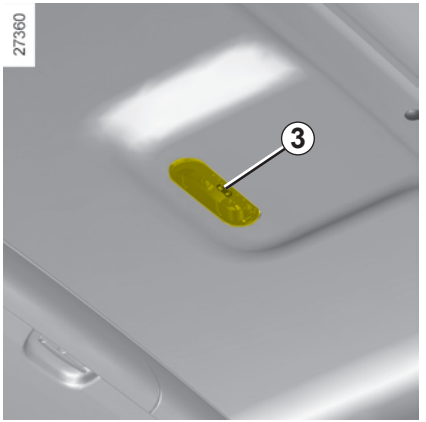

Lugemise kohtvalgustus

(sõltuvalt mudelist)

Kallutage lülitit ***3*** püsiva valgustuse saamiseks.

Kõrvalistuja kohal vajutage lülitile ***2***.

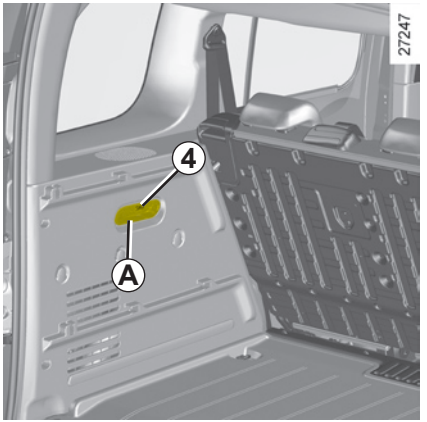

Pagasiruumi valgusti *A*

(sõltuvalt mudelist)

Kallutage lülitit ***4*** püsiva valgustuse saamiseks.

Uste või pagasiruumi lukustamise või avamisega kaasneb laetulede ajutine süttimine.

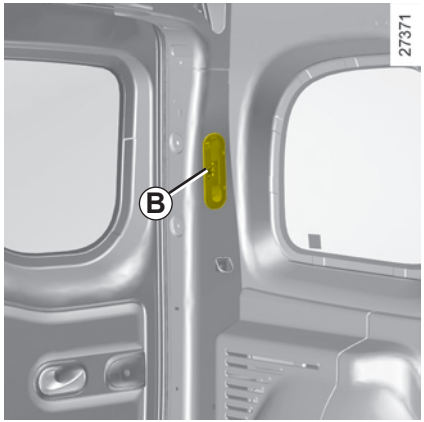

Pagasiruumi valgusti *B*
(sõltuvalt mudelist)

Eripära

Sõltuvalt sõidukist toob uste kauglahtilukustamine kaasa salongivalgustuse ajutise süttimise. Esi- või tagaukse avamine lülitab selle valgustuse taas sisse.

Seejärel kustuvad laelamp ja pakiruumi valgusti järk-järgult.

Ajutine valgustus katkeb järgmistel juhtudel:

– kui uks jääb 15 minuti jooksul avatuks;

– 15 sekundi või sõltuvalt mudelist 5 minuti pärast, kui kõik uksed on suletud;

– süüte sisselülitamisel.

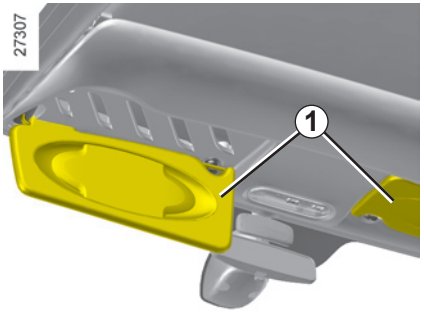

Eesmine päikesesirm

Langetage päikesesirm ***1***.

Klambri vahele võib kinnitada pileteid vmt.

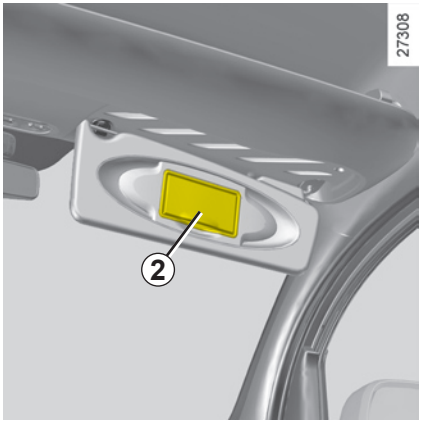

Meigipeegel *2*

(kõrvalistuja poolel)

Kui päikesesirm on varustatud peegliga, on see varjatud kattega.

Jälgige, et meigipeegli kate oleks sõidu ajal suletud. Vigastusoht!

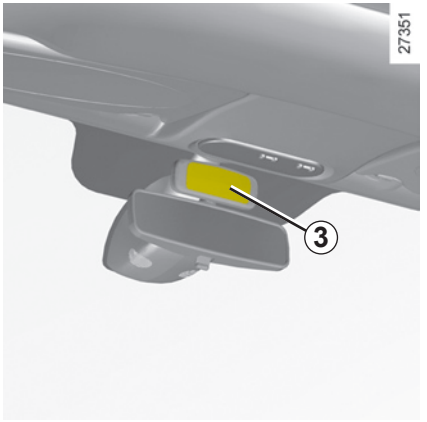

Salongipeegel *3*

Salongipeegel võimaldab jälgida tagaistmel olevat last.

KLAASITÕSTUKID (1/2)

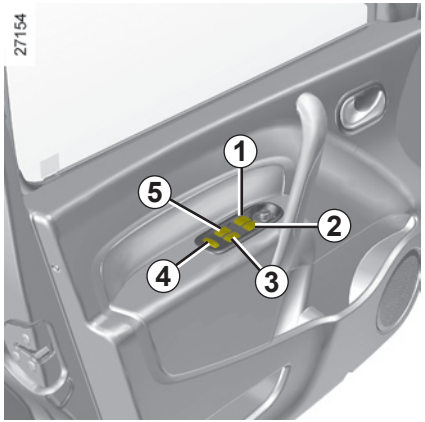

Elektrilised klaasitõstukid

Kui mootori süüde on sees:

– vajutage vastava akna lülitile, et langetada seda soovitud kõrgusele;

– tõstke vastava klaasi nuppu, et tõsta klaas soovitud kõrguseni.

Juhikohal

Vajutage lülitit:

– ***1*** juhipoolse akna puhul;

– ***2*** juhi kõrvalistuja akna puhul;

– ***3*** ja ***5*** tagaistmel reisijate akende puhul.

Eesistmel kaasreisija kohal

Vajutage lülitit ***6***.

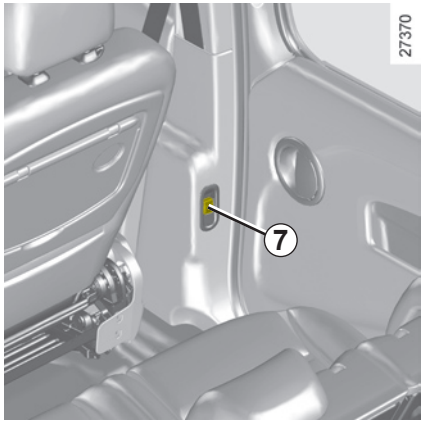

Tagumistel kohtadel

Kui uksed on suletud, vajutage lülitile ***7***.

Tagaistmetel reisijate sõiduohutus

Juht võib sõltuvalt mudelist takistada tagauste ja tagaakende tõstukite kasutamist, vajutades lülitit ***4***.

Juhi vastutus

Ärge kunagi lahkuge isegi lühikeseks ajaks sõidukist, jättes sinna kaugjuhtimispuldi koos lapse või loomaga.

Laps või loom võib seada ohtu ennast või teisi, käivitades mootori või aktiveerides seadmed, näiteks klaasitõstukid või uste lukustuse. Kui mõni kehaosa jääb akna vahele, liigutage akent kohe vastupidises suunas, vajutades vastavale lülitile. Raskete vigastuste oht!

Elektriline impulsslülitiga klaasitõstuk

Eelnevalt kirjeldatud elektriakende funktsioonile lisandub impulss-funktsioon.

Sellega on langetamisel varustatud juhipoolne aken.

Vajutage lühidalt lülitit ***1***: klaas läheb täiesti alla.

Lüliti puudutus selle liikumise ajal peatab klaasi liikumise.

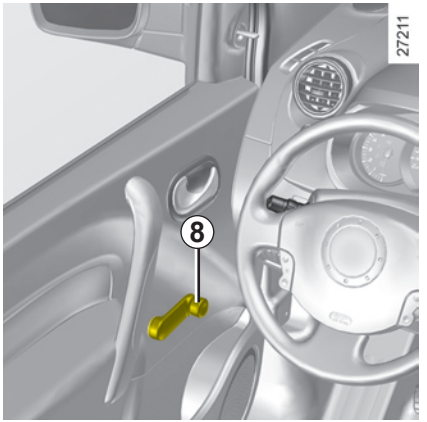

Käsitsijuhitavad klaasitõstukid

Keerake vänta ***8***.

Vältige esemete toetamist poolavatud aknale, sest see võib klaasitõstukit kahjustada.

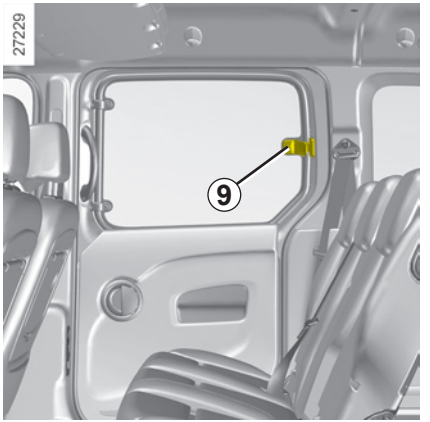

Paotatud aken

Akna paotamiseks liigutage käepidet ***9*** noolega näidatud suunas. Siis kinnitage see, vajutades käepidemele. Sulgemisel veenduge selle korralikus lukustuses;

KÄSITSIJUHITAV KATUSELUUK

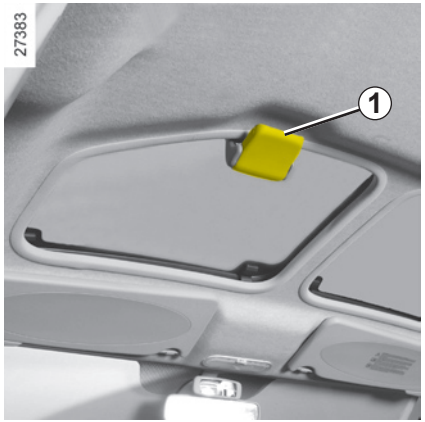

Avamine

Esimene aste (katuseluuk avatud väikeses ulatuses)

Liigutage käepidet ***1*** sõiduki esiosa poole kuni selle blokeerumiseni.

Teine aste (katuseluuk avatud)

Vajutage labale ***2*** ja liigutage samaaegselt ka käepidet ***1*** kuni uue blokeerumiseni.

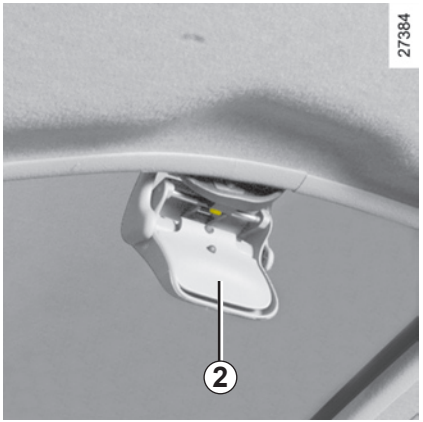

Sulgemine

Vajutage laba ***2*** alla ja viige käepide ***1*** algasendisse.

Ettevaatusabinõud kasutamisel

- **jälgige,** et katuseluuk on korralikult kinni, kui Te sõidukist lahkute;

– **puhastage** iga kolme kuu järel tihendit, kasutades selleks meie hooldevõrgu valitud tooteid;

– **ärge avage** katuseluuki kohe pärast vihmavalingut või pärast sõiduki pesu.

– **katuseraamiga sõiduk**

Kui katusel on koorem, pole üldiselt soovitatav katuseluuki avada.

Enne katuseraami käsitsemist kontrollige katuseraamile paigaldatud esemeid ja/või lisavarustust (jalgrattaalused, katusepagasiruum): need peavad olema korralikult paigaldatud ja kinnitatud ning nende mõõtmed ei tohi takistada katuseluugi õiget tööd.

Võimalike kinnitusvariantide kohta saate täpsemat teavet firma esindusest.

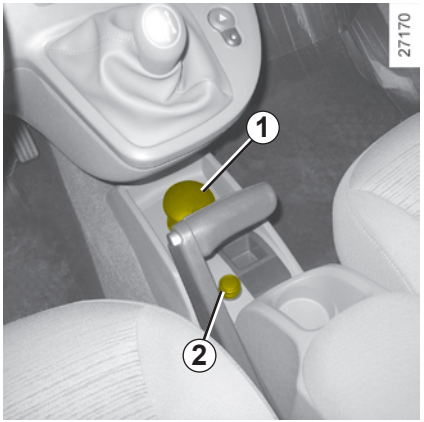

Eemaldatav tuhatoos *1*

Tegemist on äravõetava tuhatoosiga, mida saab asetada topsihoidjatesse ***3***.

Avamiseks kergitage kaant.

Tühjendamiseks tõmmake tuhatoos välja. Tuhatoos väljub oma pesast.

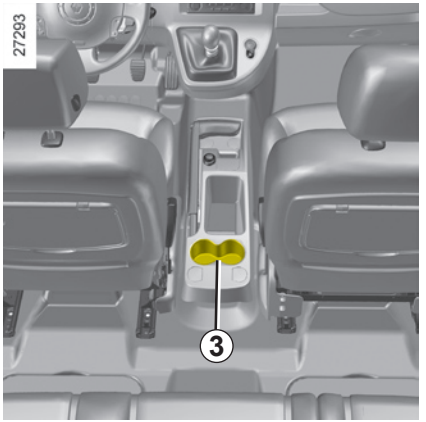

Sigaretisüütaja 2

Kui süüde on sees, vajutage see sisse. Sigaretisüütaja tuleb väikese klõpsuga ise tagasi kohe, kui see hõõgub. Võtke süütaja.

Kui olete sigaretisüütajat kasutanud, pange see tagasi ilma lõpuni lükkamata.

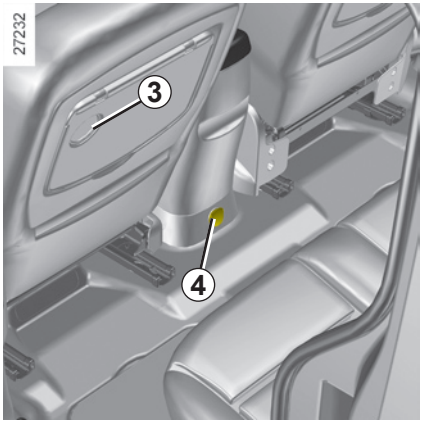

Lisatarvikute pistikupesad

Võite kasutada sigaretisüütaja asukohta ***2*** või üht pistikupesadest ***4*** (sõltuvalt mudelist). Lisavarustuse pistikupesad on mõeldud firma tehnohoolduse heakskiidetud lisavarustuse ühendamiseks, mille võimsus ei tohi ületada 120 vatti (pinge 12V).

Sõltuvalt aku laetusest võib lisatarvikute pistikupesa lakata töötamast.

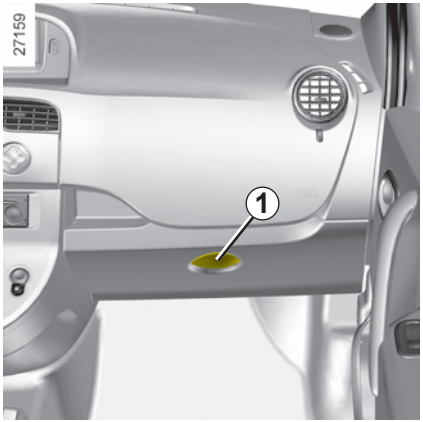

Kindalaegas

Kindalaeka avamiseks tõstke laba ***1***.

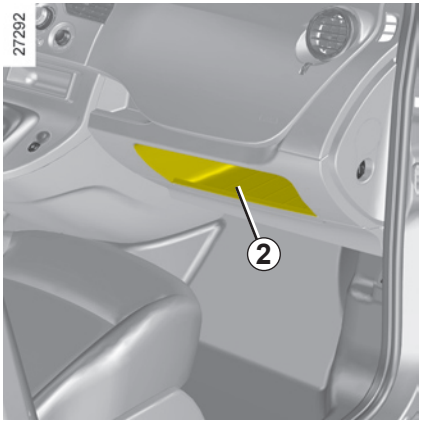

Armatuurlaua panipaik *2*

Keskkonsooli pisiasjade sahtel *3*

Avamiseks kergitage kaant ***4***. Võite sinna asetada 1,5-liitrise pudeli.

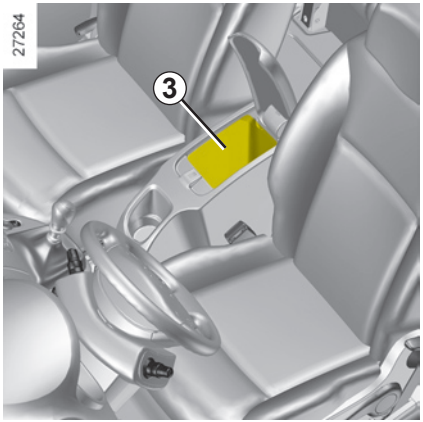

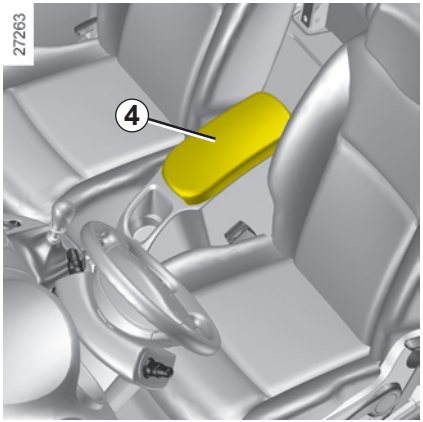

Kurvis, kiirendusel või pidurdamisel jälgige, et topsis olev vedelik üle ääre ei voolaks.

Mahavoolamise või põletuste oht, kui vedelik on kuum.

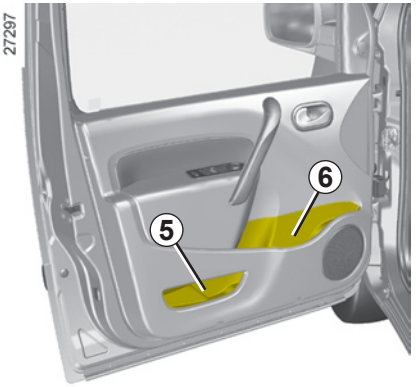

Esiuste panipaigad *5*

Pudelihoidikud *6*

Autopõrandal (juhiistme ees) ei tohi olla ühtegi eset; järsul pidurdamisel võivad need esemed pedaalide alla libiseda ja takistada pedaalide kasutamist.

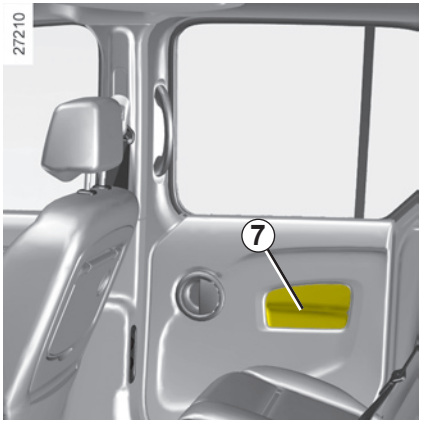

Külgmiste liuguste pisiasjasahtlid *7*

Hoolitsege, et ükski kõva, raske või terav ese ei ulatuks sealt välja ega oleks asetatud nii, et võiks kurvis või järsul pidurdamisel reisijate poole lennata.

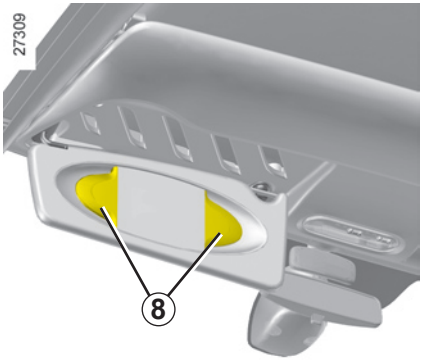

Paberihoidja *8*

Võimaldab kinnitada parkimispileteid, kaarte jms.

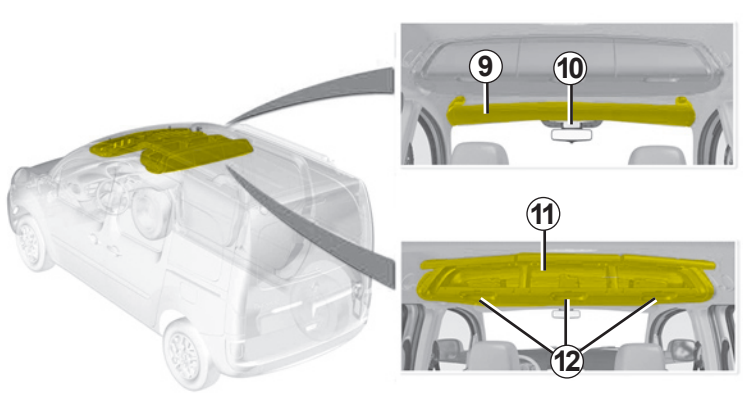

Salongi esiosa ülemine panipaik *9*

Ärge kasutage seda sõidukisse sisenemiseks või sõidukist väljumiseks ning ärge rippuge selle küljes.

Prillitoos *10*

Vastav panipaik asub keskel.

Ülemised keskmised panipaigad *11*

Panipaikade avamiseks tõmmake käepidemetest ***12***.

Vältige sinna raskete esemete paigutamist.

Jälgige, et sinna ei asetataks raskeid või teravaid esemeid, mis võivad sõidu ajal maha kukkuda. Vigastusoht! Ülemisi panipaiku avades vaadake, et esemed neist välja ei kukuks. Vigastusoht!

Sõidu ajal peavad ülemised panipaigad ***11*** olema suletud.

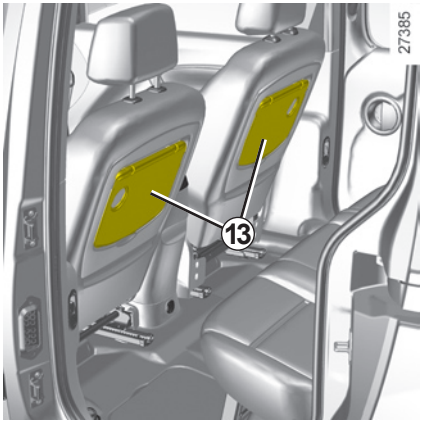

Esiistme küljes asuvad lauakesed *13*

Maksimaalne mass: 5 kg ühtlase jaotuse korral.

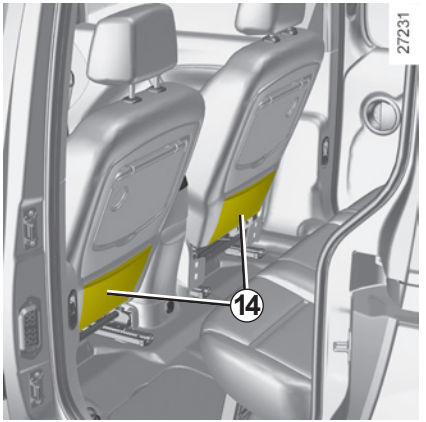

Esiistmete küljes olevad taskud *14*

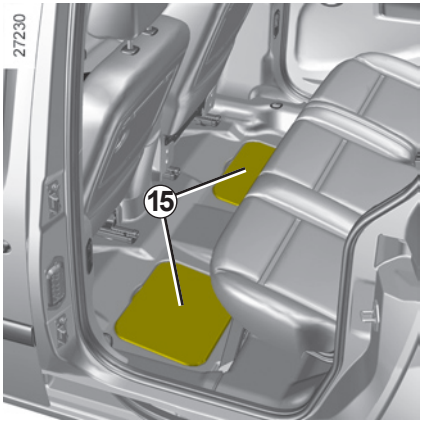

Avad *15* tagaistmel reisijate jalgade juures

(sõltuvalt mudelist)

Nendesse kohtadesse võib asetada kaarte, lappe jne.

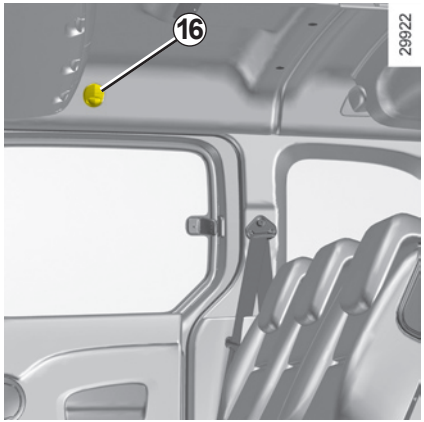

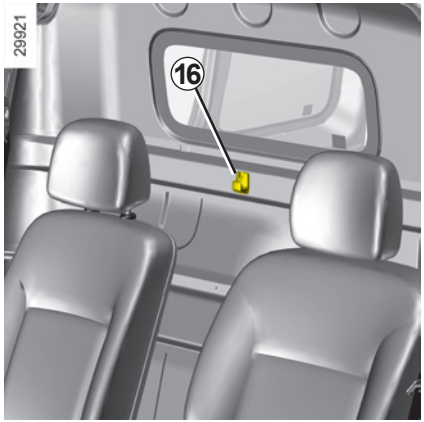

Riidenagi *16*

Sõltuvalt mudelist võib riidenagi asuda seinal kõrvalistuja istme taga.

Ohutuse huvides võib seda konksu kasutada ainult rõivaste riputamiseks.

Märkus: lubatud maksimumkaal on 4 kg.

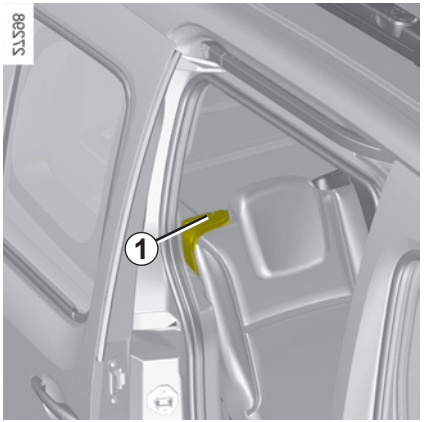

Seljatoe kokkuklappimine

Enne tagaistme liigutamist veenduge, et esiistmed on piisavalt ette lükatud, tagumised turvavööd avatud ning ükski ese ei takista tagaistmete liigutamist.

Langetage tagumised peatoed kokkupandud asendisse.

Tõmmake langetatava seljatoe kangist ***1*** (tagaistme paremal või vasakul küljel) ja lükake seljatuge allapoole.

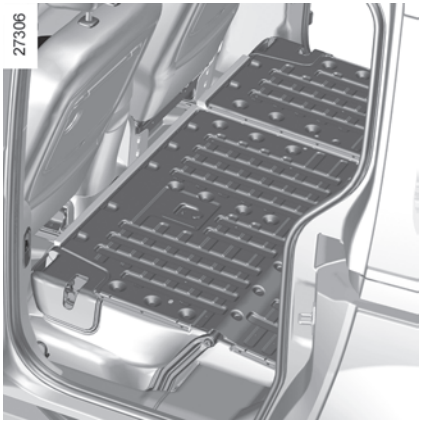

Seljatoe tagasiasetamine

Enne seljatoe tagasiasetamist veenduge, et ükski ese (veepudel, tööriistakast) ei takistaks selle lukustumist.

Asetage seljatugi laksatusega paika. Veenduge selle korralikus lukustatuses.

Maksimaalne mass: 300 kg ühtlase jaotuse korral.

Sõiduohutuse tagamiseks seadistage neid asendeid ainult siis, kui auto seisab.

Tagaistet liigutades veenduge, et selle kinnituskohad on puhtad (seal ei tohi olla kivikesi, riidetükke vms).

Seljatuge tagasi asetades veenduge selle korralikus lukustuses.

Istmekatteid kasutades veenduge, et need ei takistaks seljatugede ja istmete lukustumist. Pange turvavööd ja pesad korralikult oma kohale tagasi.

Paigaldage peatoed uuesti oma kohale.

TAGAISTE: võimalused (2/2)

Kasutuspiirang

Keelatud on sõita allalastud esiistmega, kui tagaistmel on reisijaid.

Sõiduohutuse tagamiseks seadistage neid asendeid ainult siis, kui auto seisab.

ESEMETE VEDU PAKIRUUMIS

Paigutage veetavad esemed alati nii, et nende kõige suurem pind toetuks vastu:

– tagaistme seljatuge tavalise pagasi puhul;

– esiistmeid maksimaalse koorma puhul.

Paigutage kõige raskemad asjad alati otse põrandale.

Kasutage pagasiruumi põhjal olevaid kinnituskonkse, kui sõiduk on nendega varustatud.

Koorem tuleb paigutada nii, et järsul pidurdamisel ei paiskuks ükski ese ettepoole autos olijate suunas.

Kinnitage tagaistmetele turvavööd ka siis, kui reisijaid ei ole.

PAGASIKATE

Pagasiruumi kate koosneb kahest jäigast osast.

Võimalikke asendeid on kolm:

– kõrge asend ***A***;

– madal asend ***B*** (sõltuvalt mudelist).

Mõlemal juhul võite langetada osa ***1*** osa ***2*** peale, tõstes seda noolega märgitud suunas.

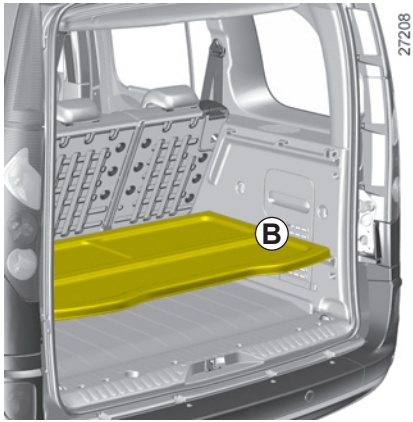

Ärge asetage ühtegi eset, eriti raskeid ja kõvu esemeid, pagasikattele. Järsul pidurdamisel või õnnetuse korral võivad seal asuvad esemed ohustada sõidukis olijaid.

– Panipaiga ***C*** asend (sõltub mudelist).

Pagasikatte kokkupanekuks asetage see tagaistme seljatoe vastas asuvasse liugurisse.

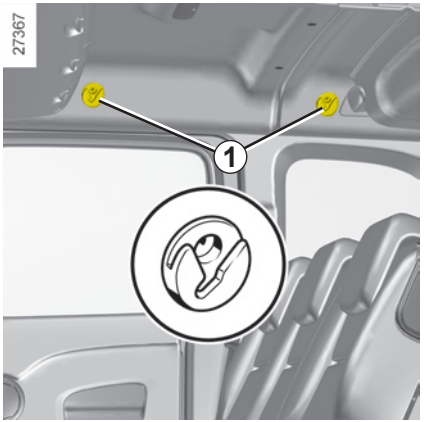

Eraldusvõrk
(sõltuvalt sõidukist)

See asub pagasiruumis.

Seda võib kinnitada nii esiistmete kui ka tagaistme taha.

Konkse ***1*** võib kasutada ka riidenagidena.

Pagasi eraldusvõrku ei tohi kasutada esemete kinnihoidmiseks või fikseerimiseks.

Vigastusoht!

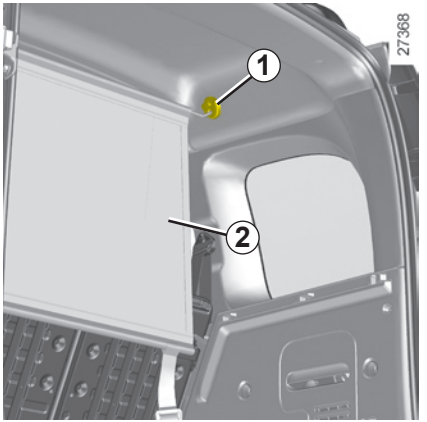

Võrgu *2* paigaldamine

– Ülemine osa: asetage võrgu otstes olevad haaratsid konksudesse ***1***;
– alumine osa: asetage rihmad ***3*** kinnitusrõngastesse ***4*** põrandal. Jälgige, et alumise konksu kaks haara oleksid õigesti paigas;
– pingutage võrku pingutuspesade abil.

Täiendava teabe saamiseks lugege võrgule õmmeldud silti.

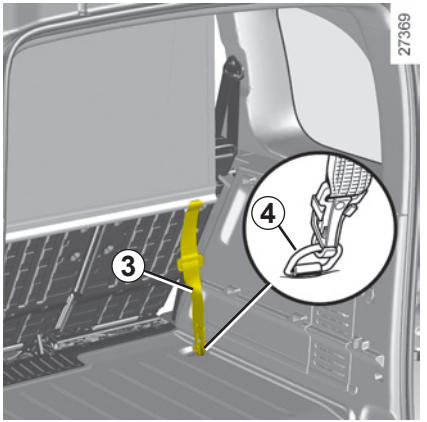

Pagasiruumi ***4*** kinnituskohti (rõngaid) ei saa kasutada, kui neid kasutatakse juba teiste tarvikute kinnitamiseks (näiteks: pagasi eraldusvõrk + pakid pagasiruumis või lapseiste + koorem pagasiruumis).

KATUSERAAM (1/2)

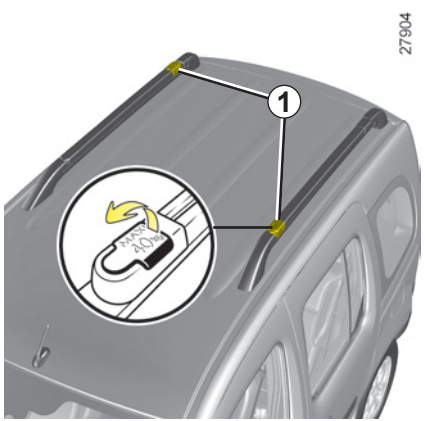

Katuseraami põikisuunaliseks paigaldamiseks

– Võtke lahti kangid ***1***.

– Tõstke talasid piisavalt, et need saaksid pöörduda (joonis ***A***).

– Lukustage raam põikiasendisse (joonis ***B***).

– Veenduge selle korralikus lukustuses.

Katuseraami kummagi tala maksimumkoormus: 40 kg ühtlaselt jaotatuna (kokku 80 kg)

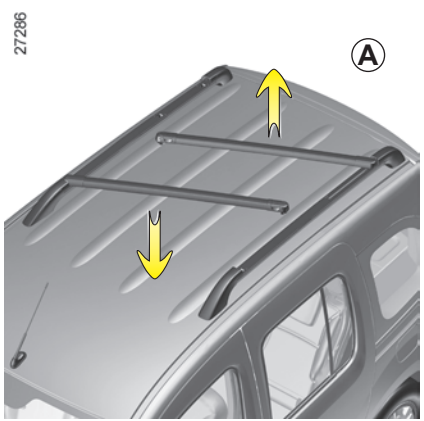

Keelatud on paigaldada katuseraami põikiasendis, kui sõiduk läbib rullharjadega autopesulat.

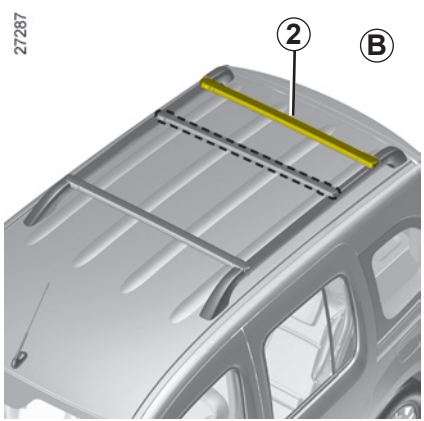

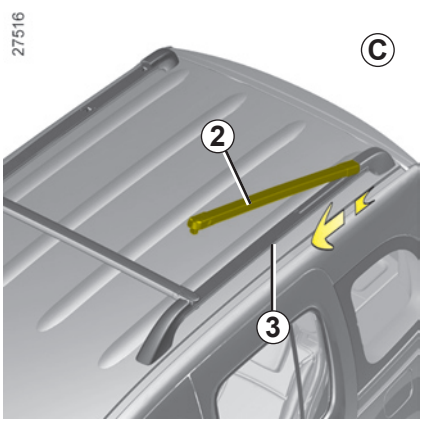

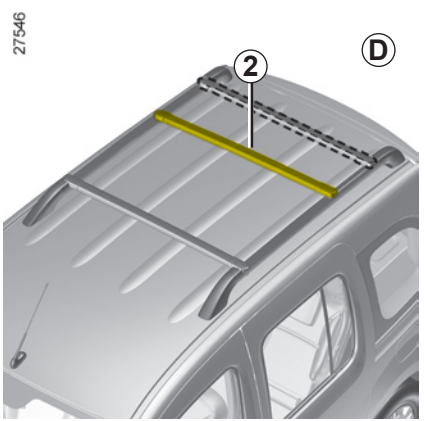

Katuseraami libistamine

Katuseraami üht tala ***2*** on võimalik libistada teise tala suhtes kaugemale või lähemale (joonis ***C***).

Võimalikud on kaks asendit: keskel või taga.

Kui katuseraam on avatud, tõmmake seda juhikut ***3*** mööda nihutamiseks ette- või tahapoole. Kui asend on valitud, pöörake katuseraami ja lukustage see põikiasendisse (joonis ***D***).

Veenduge, et mõlemad talad oleksid kindlalt lukustatud.

Peatükk 4: Hooldus

Kapott 4.2
Mootoriõli tase / õlivahetus 4.3
Tasemed 4.7
Filtrid 4.9
Aku 4.10
Rehvirõhud 4.11
Kere hooldus 4.12
Salongivarustuse hooldamine 4.14

MOOTORI KAPOTT

Avamine

Tõmmake kangi ***1*** enda poole.

Tõstke kapotti mõne sentimeetri võrra ja lükake kangi ***2*** vasakule.

Tõstke kapott üles, haakige kark ***4*** oma kinnitusest ***5*** lahti ja asetage see oma ohutuse huvides **tingimata** kapoti vastavasse kohta ***3***. Veenduge selle korralikus lukustatuses.

Kui radiaator või mootorikate kokkupõrkes viga on saanud, kontrollige võimalikult kiiresti firma esinduses mootorikatte lukustust.

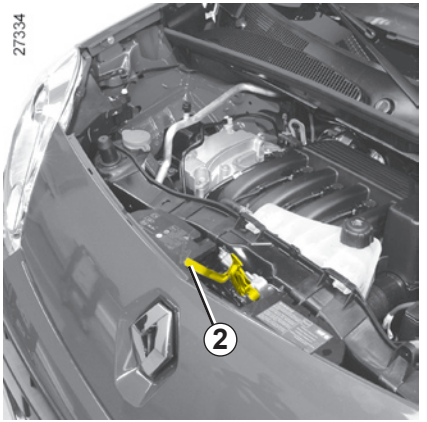

Sulgemine

Veenduge, et mootoriruumi ei ole jäänud ühtki eset.

Võtke kark lahti ja pange see tagasi oma kinnitusse ***5***.

Langetage kapott ja laske see lahti 20 cm kõrgusel lukustusasendist. Kapott lukustub omaenese raskuse toimel.

Veenduge, et mootori kapott on korralikult kinni.

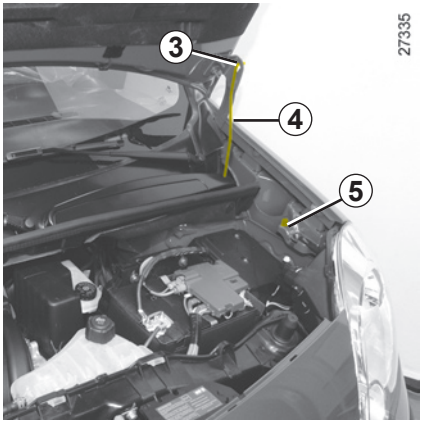

Mootori lähedal töötades arvestage, et mootor võib olla kuum. Lisaks võib mootori ventilaator iga hetk tööle hakata.

Vigastusoht!

MOOTORIÕLI TASE (1/4)

Mootor kulutab õli liikuvate osade õlitamiseks ja mahajahutamiseks. Sellepärast on tavaline, et kahe õlivahetuse vahel tuleb õli täiendavalt juurde lisada.

Kui pärast uue auto sissesõitmisaega on juurdelisatavat õli vaja rohkem kui 0,5 liitrit 1000 kilomeetri kohta, pöörduge firma esindusse.

Sagedus: kontrollige korrapäraselt mootoriõli taset; igal juhul enne kõiki pikemaid sõite, vastasel juhul on oht sõiduki mootori seisundit rikkuda.

Õlitaseme kindlaksmääramine

Õlitaset tuleb lugeda horisontaalsel pinnal ja pärast pikemat pausi mootori töös.

Et teada täpset õlitaset ja veenduda, et maksimaalne tase pole ületatud (mootori rikke oht), tuleb kindlasti kasutada õlivarrast. Vaadake järgnevaid lehekülgi.

Juhtpaneeli näidik hoiatab ainult siis, kui õlitase on minimaalne.

Minimaalse õlitaseme näit *A*

kui tase on kõrgemal miinimumtasemest

Näidikule ilmub teade “õlitase” koos taset näitavate kastikestega. Taseme alanemisel asenduvad need järk-järgult kriipsukestega .

Pardaarvuti teabe nägemiseks vajutage uuesti nupule ***1*** või ***2***.

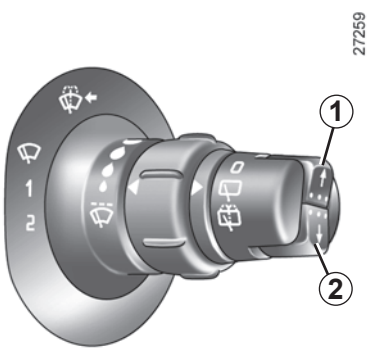

kui tase on minimaalne

Juhtpaneelile ilmub teade “kontrollige õlitaset” või “õli” ja süttib kontroll-lamp .

Lisage mootoriõli juurde esimesel võimalusel.

Näidik hoiatab ainult õlitaseme miinimumi puhul, mitte kunagi aga maksimumtaseme ületamise puhul; viimast saab teada ainult õlivarrast vaadates.

MOOTORIÕLI TASE (2/4)

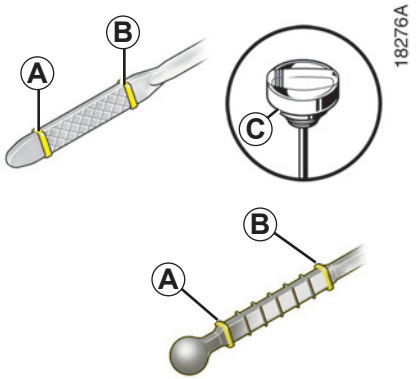

Õlitaseme mõõtmine vardaga

– Tõmmake mõõtevarras välja (selle asukoha leidmiseks vt järgnevaid lehekülgi) ning kuivatage see puhta ja sileda lapiga;

– lükake õlivarras lõpuni sisse, (kork-õlivardaga ***C*** sõidukite puhul keerake kork täielikult kinni);

– tõmmake õlimõõtevarras uuesti välja;

– lugege taset: see ei tohi kunagi olla alla miinimumi ***A*** ega ületada maksimumi ***B***.

Mootori õlitaseme maksimumi ületamine.

Õlitaseme lugemiseks tuleb kasutada ainult õlimõõtevarrast, nagu eelpool selgitatud.

Kui maksimumtase on ületatud, **ärge käivitage oma sõidukit** ja küsige nõu firma esindusest.

Kui tase langeb ebatavaliselt või mitu korda järjest, pöörduge esindusse.

Mitte mingil juhul ei tohi täitmisel ületada maksimaalset taset ***B***: see võib kahjustada mootorit ja katalüsaatorit.

Pritsmete vältimiseks soovitame õli lisamisel / õliga täitmisel kasutada lehtrit.

Mootori lähedal töötades arvestage, et mootor võib olla kuum. Lisaks võib mootori ventilaator iga hetk tööle hakata.

Vigastusoht!

MOOTORIÕLI TASE (3/4)

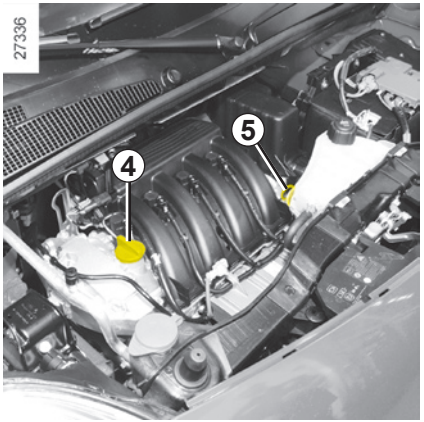

Õli lisamine/täitmine

Sõiduk peab olema horisontaalsel pinnasel, seisatud ja mahajahtunud mootoriga (näiteks enne päeva esimest käivitamist).

Mootoriõli kvaliteet

Lugege oma auto hooldusraamatut.

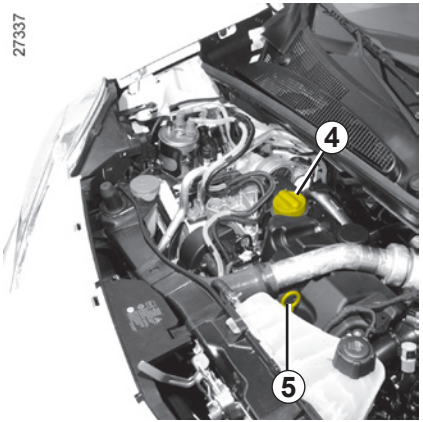

– Keerake kork ***4*** lahti;

– täitke õlikarter vajaliku koguse õliga (teadmiseks: õlimõõtevarda ***5*** minimaalse ja maksimaalse näidu vahe on umbes 1,5 liitrit õli, sõltuvalt mootorist);

– õli laialivoolamiseks oodake umbes 10 minutit;

– kontrollige taset õlimõõtevarda ***5*** abil (nagu eelnevalt selgitatud).

Ärge ületage maksimaalset ning ärge unustage korki ***4*** ja mõõtevarrast ***5*** tagasi asetamast.

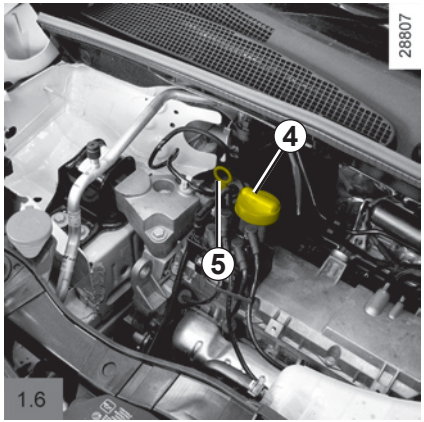

Mootoriõli vahetus

Sagedus: vaadake oma auto hooldusraamatust.

Õlivahetuse keskmised mahud, kaasa arvatud õlifilter
(teadmiseks)

Mootor 1.6 16V : 4,8 liitrit
Mootor 1.6 : 3,3 liitrit
Mootor 1.5 dCi : 4,5 liitrit

Mootoriõli kvaliteet

Lugege oma auto hooldusraamatut.

Kui tase langeb ebatavaliselt või mitu korda järjest, pöörduge esindusse.

Mootoriõli vahetus: Kui õlivahetus toimub kuuma mootoriga, on õli väljavoolamisel põletusoht.

Täitmine: Õli juurdelisamisel jälgige hoolikalt, et õli ei tilguks mootori osadele – tuleoht! Ärge unustage korki korralikult peale keerata, sest kui õli peaks sattuma kuumadele mootoriosadele, võib tekkida tuleoht!

Mootori lähedal töötades arvestage, et mootor võib olla kuum. Lisaks võib mootori ventilaator iga hetk tööle hakata.

Vigastusoht!

Ärge käivitage mootorit suletud ruumis: heitgaasid on mürgised.

TASEMED (1/3)

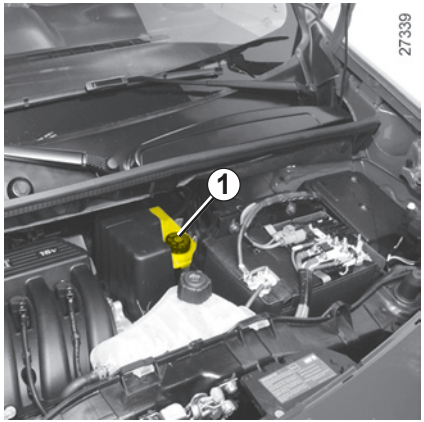

Pidurivedelik

Pidurivedelikku tuleb sageli kontrollida, eriti siis, kui märkate kas või väikest muutust pidurdamisel.

Tase *1*

Tavaliselt langeb tase samaaegselt piduriklotside kulumisega, kuid see ei tohiks langeda allapoole hoiatusjoont "**MINI**".

Kui soovite ise kontrollida piduriketaste ja -trumlite kulumisastet, muretsege endale dokument, mis selgitab kontrollimeetodit ja mis on saadaval firma teenindusvõrgus või tootja internetileheküljel.

Mootori lähedal töötades arvestage, et mootor võib olla kuum. Lisaks võib mootori ventilaator iga hetk tööle hakata.

Vigastusoht!

Täitmine

Hüdraulilise süsteemiga töötamisel tuleb pidurivedeliku vahetamine usaldada vastava ala spetsialistile.

Kasutage tingimata meie tehnohoolduste heakskiidetud vedelikku (mis on võetud kinnipitseeritud kanistrist).

Vahetamise sagedus

Lugege oma auto hooldusraamatut.

Jahutusvedelik

Jahutusvedeliku tase **külmal mootoril** peab asuma märkide “MINI" ja "MAXI" vahel; need on märgitud jahutusvedeliku paagile ***2***.

Lisage jahutusvedelikku **külma mootoriga**, enne kui see langeb tähiseni “MINI".

Tasemekontrolli sagedus

Kontrollige jahutusvedeliku taset regulaarselt (kui jahutusvedelikku ei ole küllaldaselt, võib see mootorit tõsiselt kahjustada).

Kui jahutusvedelikku on vaja juurde lisada, kasutage ainult hooldeteeninduste heakskiidetud tooteid, mis tagavad:

– külmumisvastane kaitse;

– jahutussüsteemi roostekaitse.

Jahutussüsteemis ei tohi midagi ette võtta, kui mootor on veel kuum.

Põletusoht!

Vahetamise sagedus

Lugege oma auto hooldusraamatut.

Kui tase langeb ebatavaliselt või mitu korda järjest, pöörduge esindusse.

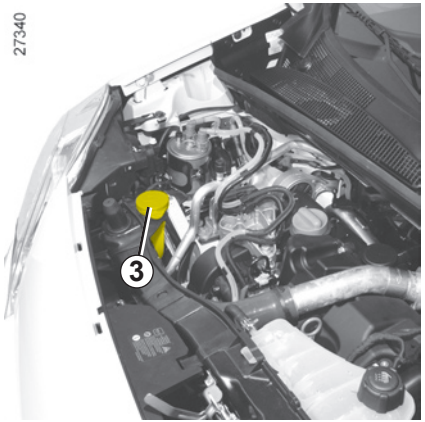

Klaasipesuvedeliku paak / Tuledepesuvedeliku paak

Täitmine

– Avage kork ***3***;
– täitke, kuni näete vedelikku;
– asetage kork tagasi.

Vedelik

Klaasipesuvedelik (talvel külmumisvastane aine).

Pritsijad

Tuuleklaasi aknapesupritside kõrguse kohandamiseks kasutage lapikkruvikeeraja tüüpi töövahendit.

FILTRID

Filterelementide vahetamine (õhufilter, salongifilter, diislifilter jne) on Teie sõiduki hooldusest ette nähtud.

Filtrirelementide vahetamise sagedus: vt sõiduki hooldusraamatut.

Mootori lähedal töötades arvestage, et mootor võib olla kuum. Lisaks võib mootori ventilaator iga hetk tööle hakata.

Vigastuste oht!

AKU

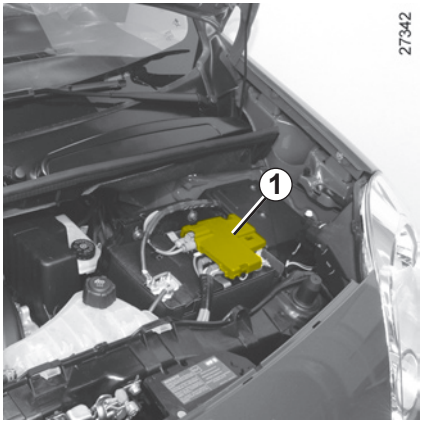

Aku ei vaja hooldamist: **ärge kunagi avage aku kaant *1***.

Akut tuleb käsitseda ettevaatlikult, sest see sisaldab väävelhapet, mis ei tohi sattuda silma ega nahale. Kui see siiski juhtub, loputage silmi rohke veega. Vajadusel otsige arstiabi.

Hoidke akut eemal leegist, hõõguvatest asjadest ja sädemetest: plahvatusoht!

Sõltuvalt mudelist kontrollib süsteem pidevalt aku laetuse taset.
Kui süüde on väljas, võivad mõned elektritarbijad välja lülituda (lähituled, raadio, ventilatsioon jne). Juhtpaneelil kaasneb väljalülitumisega teade “Aku säästurežiim” või “aku sääst.“. Kui tase langeb alla kriitilise piiri, ilmub teade “aku nõrk, käivitage sõiduk”.
Aku laetuse tase võib kahaneda, kui kasutate sõidukit:
– lühikestel vahemaadel;
– linnaliikluses;
– madalal temperatuuril;
– kohapeal ja seisva mootoriga.

Aku väljavahetamine
See on keeruline toiming ja me soovitame selleks pöörduda firma esindusse.

Et aku on igale sõidukile **eriomane**, ärge unustage seda asendamast samaväärse akuga. Pöörduge esindusse.

Silt *A*
Pidage kinni akul nimetatud andmetest:
– ***2*** keelatud on lahtine tuli ja suitsetamine;
– ***3*** silmade kaitsmine on kohustuslik;
– ***4*** hoidke lapsed eemal;
– ***5*** plahvatusohtlikud ained;
– ***6*** lugege juhendit;
– ***7*** söövitavad ained.

Mootori lähedal töötades arvestage, et mootor võib olla kuum. Lisaks võib mootori ventilaator iga hetk tööle hakata.

Vigastuste oht.

REHVIRÕHUD JAHTUNUD REHVIDEL

Rehvirõhk on kirjas sildil ***A***, mis asub juhiukse serval. Sildi lugemiseks avage uks.

Ala ***B***: esirataste rehvide rõhk väljaspool maanteid või vähem kui 4 reisijaga sõidukis.

Ala ***C***: tagarataste rehvide rõhk väljaspool maanteid või vähem kui 4 reisijaga sõidukis.

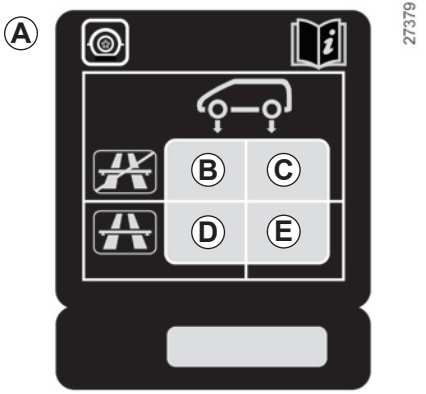

Ala ***D***: esirataste rehvide rõhk maanteel või raske koormaga.

Ala ***E***: tagarataste rehvide rõhk maanteel või raske koormaga.

Rehvide mõõdud

Need on sõltuvalt mudelist järgmiste mõõtudega:
– 185/70 R 14 88 T;
– 195/65 R 15 91 T;
– 195/65 R 15 95 T;
– 205/60 R 16 96 T.

Rehvide vahetamise tingimuste kohta vt 5. peatüki lõiku “Rehvid”.

Rehvide sõiduohutus ja lumekettide paigaldamine

Vt 5. ptk lõiku “Rehvid”, kust saate teavet rehvide hoolduse ja lumekettide (vastavalt mudelile) paigaldamise kohta.

Eripära

Suurima lubatud täismassiga (Koormatud sõiduki suurim lubatud mass) **ning järelhaagist vedavatele sõidukitele.** Maksimaalne kiirus ei tohi ületada **100 km/h (80 km/h furgoonmudelite puhul)** ja rehvirõhku tuleb suurendada **0,2** baari võrra.

Roostevastane kaitse

Kuigi Teie sõidukile on tehtud tõhus roostetõrje, avaldavad sellele siiski toimet:

– korrosiivsed atmosfäärielemendid

– õhusaaste (linnades ja tööstuspiirkondades);

– õhu soolasus (mereäärsetes piirkondades, eriti kuuma ilmaga);

– aastaaegade ilmastikutingimused ja õhuniiskus (teele puistatud sool talvel, tänavapesuvesi jne).

– abrasiivsed elemendid

Tolm õhus ja tuulest kantud liiv, pori, teiste sõidukite rataste alt lendu läinud killustik jne.

– liiklusõnnetused

Et mitte vähendada korrosioonivastaste tehnoloogiate toimet, tuleb järgida minimaalseid ettevaatusabinõusid eelnimetatud riskide vastu.

Mida ei tohiks teha

– Õlist puhastada või niisama puhastada mehaanilisi osi (nt mootoriruum), auto põhja, hingedega osi (nt kütuseluugi sisemus) ja välimisi värvilisi plastosi (nt kaitseraud) kõrgsurvevahendite või pihustitega, millel ei ole meie hooldusteeninduse heakskiitu. Ettevaatamatul kasutamisel võib see põhjustada roostetamist või toimimishäireid.

– Pesta sõidukit päikese käes või miinustemperatuuridel.

– Kraapida pori või plekke ilma neid leotamata.

– Lasta kuhjuda väliseid plekke.

– Lasta roostel väikestest kriimustustest edasi areneda.

– Eemaldada plekke lahustitega, mida meie hooldusteenindused ei soovita ja mis võivad kahjustada värvi.

– Sõita tihti lume ja poriga, samas sõidukit ja eriti rattakoopaid ning põhja pesemata.

Mida tuleb teha

– Peske sageli oma sõidukit (**mootori seisatud**), kasutades selleks meie hooldusvõrgu valitud šampoone (mitte kunagi ei tohi kasutada abrasiivseid tooteid) ning loputades korralikult:
  – puudelt pärinev vaik või tööstuslikud heitmed;
  – **linnusõnnik,** mis tekitab värviga kokku puutudes keemilise reaktsiooni, põhjustab **värvi kiiret kulumist või isegi koorumist**;
  Nende plekkide eemaldamiseks on **tingimata vaja** sõidukit kohe pesta, sest neid on võimatu eemaldada läikimahõõrumisega;
  – sool, eriti rattakoobastes ja põhjal, olles sõitnud piirkondades, kus on maapinnale sattunud keemilisi ühendeid;
  – pori, mis tekitab rataste vahel ja põhja all niiskeid kogumeid.

– Oma sõiduki värvi kahjustamise vältimiseks killustikulisel teel hoidke pikivahet.

– Kui värv on kahjustunud, tehke või laske kiiresti teha värviparandusi, et vältida rooste levikut.

– Kui Teie sõidukil on roostevastane garantii, ärge unustage korrapäraseid hooldekülastusi. Vaadake hooldusraamatust.

– Järgige kohalikke seadusi sõiduki pesemise suhtes (nt mitte pesta oma sõidukit tänaval, looduses jne).

– Enne autopesulasse sõitmist keerake klaasipuhasti kang seisuasendisse (vt lõiku “Eesmine klaasipuhasti/klaasipesur” peatükis 1). Kontrollige välisvarustuse, lisatulede ja külgmiste tahavaatepeeglite kinnitust ning kinnitage hoolikalt kleeplindiga klaasipuhasti harjad ja raadioantenn.

  Pange kokku raadioantenn, kui see on sõidukil olemas.

– Kui on vaja puhastada mehaanilisi osi, uksehingi jne, tuleb neid tingimata uuesti kaitsta meie võrgu hooldusteeninduse heakskiidetud ainete pihustamisega.

Oleme valinud välja erilised hooldustooted, mida võite leida firma kauplustest.

SISEVIIMISTLUSE HOOLDUS

Olenemata pleki tekitajast kasutage seebivett (võimalusel leiget), kuhu kuulub:

– harilik seep;

– vedelseep nõudepesuks (0,5 % pesuvahendit 99,5 % vee kohta).

Loputage pehme, märja lapiga.

Eripära

– **Näidikute klaasid** (nt juhtpaneel, kell, välistemperatuuri näidik, raadioekraan jne).

  Kasutage pehmet lappi või vatti.

  Kui see ei aita, kasutage kergelt seebiveega immutatud pehmet lappi (või vatti), seejärel loputage pehme lapi või niiske vatiga.

  Lõpetage see toiming pühkides **ettevaatlikult** kuiva pehme lapiga.

  Alkoholi sisaldavaid puhastusvahendeid ei tohiks kasutada.

– **Turvavööd**

  Need tuleb hoida puhtad.

  Kasutage firma hooldusjaamades saadaolevaid puhastusvahendeid või leiget seebivett käsnaga ja kuivatage kuiva lapiga.

  Taunimisväärne on kasutada pesupulbrit või värvainet.

Mida ei tohiks teha

Me ei soovita puhastada salongi kõrgsurvevahendite või pihustitega. Ettevaatamatul kasutamisel võib see põhjustada häireid sõiduki elektriliste või elektrooniliste seadmete töös.

On äärmiselt ebasoovitav asetada ventilatsiooniavadele esemeid nagu õhuvärskendaja, lõhnaõli jne, mis võivad kahjustada armatuurlaua kattepinda.

Peatükk 5: Praktilisi nõuandeid

Tööriistakast 5.2
Tagavararatas 5.3
Ilukilbid/rattad 5.4
Rattavahetus 5.5
Rehvid 5.6
Esituled: lampide vahetus 5.9
Udutuled: lampide vahetus 5.11
Tagatuled: lampide vahetus 5.12
Gabariidituled: lampide vahetus 5.15
Salongivalgustus: lampide vahetus 5.16
Aku: rikke kõrvaldamine 5.18
Sulavkaitsmed 5.20
Klaasipuhastite harjad 5.22
Pukseerimine: rikke kõrvaldamine 5.24
Pukseerimine: järelhaakimine 5.26
Raadiovalmidus 5.27
Lisaseadmed 5.29
Kaugjuhtimispult: patareid 5.30
Diislifilter 5.31
Tõrked 5.32

TÖÖRIISTAKAST

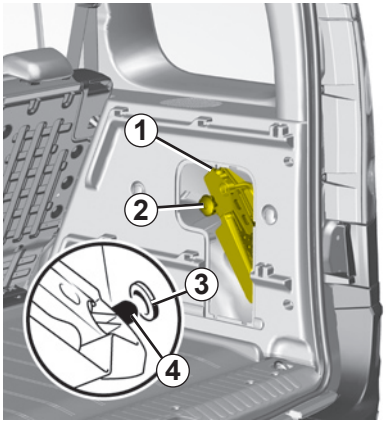

Tööriistakasti *1* eemaldamiseks pagasiruumist
Sõltuvalt mudelist võib see olla kaetud luugiga; avage luuk. Keerake lahti rattake ***2*** ja tõmmake tööriistakasti enda poole.

Tööriistakasti tagasipanekuks Asetage tööriistakasti sulgur ***4*** pesasse ***3***. Veenduge, et tööriistakast on õiges asendis, et saaksite rattakese ***2*** kinni keerata.

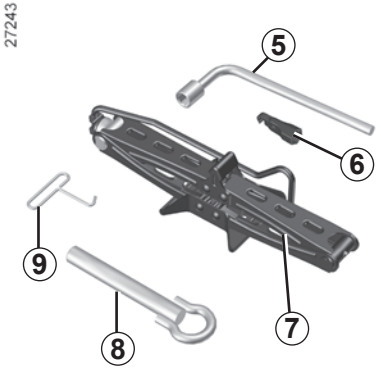

Tööriistakast sisaldab

Kinnitusrihma (sõltuvalt sõiduki mudelist**)**
Pärast kasutamist pange rihm tagasi, jälgides, et see hoiaks koos kõiki tööriistu.

Rattavõti *5*
Rattapoltide ja varuratta kinnitusmutri lahtikeeramiseks.

Poldi juhik *6* (sõltuvalt mudelist)
Rattapoldi lahtikeeramise lõpetamiseks või kinnikeeramise alustamiseks.

Ilukilbi võti *9*
Ratta ilukilpide eemaldamiseks.

Tungraud *7*
Vt 5. peatüki lõiku “Ratta vahetus”.

Pukseerimisrõngas *8*
Vt 5. peatüki lõiku “Pukseerimine: rikete kõrvaldamine”.

Ärge jätke tööriistu kunagi sõidukisse laokile: pidurdamisel võivad need laiali lennata. Pärast kasutamist kinnitage tööriistad tööriistakasti ja paigutage see korralikult oma kohale, et vältida võimalikke vigastusi.

Kui tööriistakastis on kaasas rattapoldid, kasutage neid üksnes tagavararatta jaoks - lugege tagavararattal olevat silti.

Tungraud on mõeldud ratta vahetamiseks. Mingil juhul ei tohi seda kasutada parandustöödeks või sõiduki alla minemiseks.

TAGAVARARATAS

Tagavararatas *2*

See asub sõiduki tagaosas põhja all vastavas kinnituses ***4***.

Varurattale ligipääsemiseks

– Avage pakiruumi uks.

– Keerake lahti mutter rattavõtme ***1*** abil.

– Võtke kinnitus lahti, kasutades selleks käepidet ***3***.

– Tõstke varuratas välja.

Ratta asetamiseks pesasse

– Jälgige, et ratas oleks korralikult pesas, ventiiliga allapoole.

– Kinnitage pesa käepideme ***3*** abil ning keerake mutter võtmega ***1*** kinni.

– Veenduge selle korralikus lukustuses.

Kui varuratast on hoitud palju aastaid, laske see autotöökojas üle vaadata, et see oleks töökorras ja seda võiks ohutult kasutada.

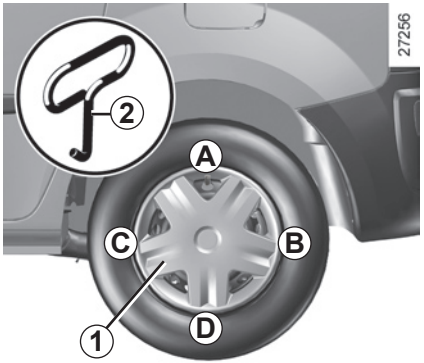

Ilukilp *1*
(rattamutrid varjatud)

Võtke see lahti ilukilbi võtme ***2*** abil (asub tööriistakasti all), vajutades konksu piisavalt sügavale avasse ventiili kõrval (peab ulatuma kinnitustraadini ilukilbi taga).

Ilukilbi tagasipanekul jälgige ventiili asukohta. Vajutage ilukilpi hoidvad konksud oma kohale, alustades ventiili ***A*** poolelt, seejärel liikudes edasi servale ***B*** ja ***C*** ning lõpetage kinnivajutamine serval ***D*** ventiili vastas.

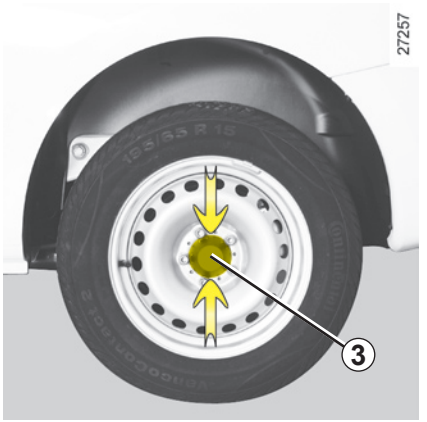

Ilukilp *3*
(rattamutrid nähtaval)

Selle eemaldamiseks ilma ratast ära võtmata pigistage seda nooltega näidatud kohtadest.

Pöörake seda nii, et rattamutrite taha kinnitatud käpad vabaneksid.

Tagasipanekuks toimige vastupidises järjekorras.

RATTAVAHETUS

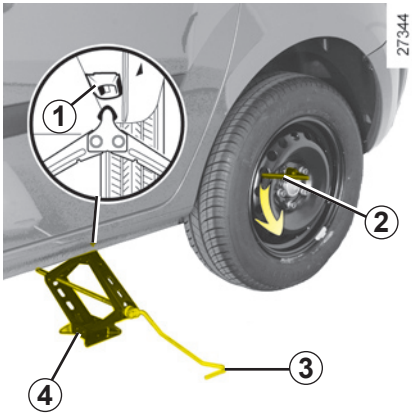

Käivitage hädasignaal.

Parkige sõiduk liiklusest eemale tasasele, haakuvale ja kindlale maapinnale (vajadusel asetage tungraua alla jäik alus).

Pange peale seisupidur ja lülitage sisse käik (esimene või tagasikäik või asend **P** automaatkäigukasti korral.
Paluge kõigil autosolijail väljuda ja hoidke nad liiklusest eemal.

Vajadusel võtke ära ilukilp.

Keerake rattavõtme ***2*** abil rattapoldid lahti. Asetage võti nii, et sellele oleks võimalik peale suruda.

Hakake vänta keerates tungrauda ***4*** paika asetama.

Asetage tungraua ülaosa vahetatava ratta lähedal asuva tugipinna ***1*** vastu, mis sõltuvalt mudelist on tähistatud kolmnurgaga. Kui maapind on märg, asetage tungraua alla plaat.

Keerake edasi, et tungraua tald asetuks korralikult vastu maapinda. Keerake tungraua vänta ***3***, et ratas õhku tõuseks.

Eemaldage poldid ja võtke ratas ära. Alumiiniumvelgedega sõiduki puhul kasutage tööriistakastis asuvat poltide juhikut, et poldid lõpuni lahti ja hiljem uuesti sisse keerata.

Asetage varuratas rummule ja keerake seda, nii et kinnitusaugud rummul ja rattal läheksid kokku.

Pingutage mutreid ja võtke tungraud maha.

Kui tagavararatta juurde kuuluvad ka poldid, kasutage ainult neid polte.

Kui olete veendunud, et ratas on korralikult rummu küljes, keerake poldid kinni ja eemaldage tungraud.

Kui rattad on maas, keerake mutrid kõvasti kinni ja laske nende õiget pingutust kontrollida esimesel võimalusel (jõumoment 110 Nm).

Vargusevastane mutter

Kui kasutate vargusevastaseid mutreid, asetage need mutrid ventiilile kõige lähemale (ratta ilukilbi paigaldamine võib muidu osutuda võimatuks).

Rehvi purunemisel asendage ratas esimesel võimalusel.

Purunenud rehv tuleb alati lasta spetsialistil üle kontrollida (ja võimalusel ära parandada).

Rehvide – rataste sõiduohutus

Rehvid kujutavad endast ainsat kokkupuutepunkti sõiduki ja tee vahel. Sellepärast tuleb neid alati hoida parimas seisukorras.

Pidage alati kinni kohaliku riigi liikluseeskirjadest.

Kui rehvid kuuluvad väljavahetamisele, võib sõidukile paigaldada ainult sama marki, mõõtmete, tüübi ja ehitusega rehve.

Rehvid peavad olema kas täpselt samasugused nagu tehaserehvid või vastama firma esinduse soovitustele.

Rehvide hooldus

Rehvid peavad olema heas seisukorras ja nende muster piisavalt reljeefne: meie hooldusteeninduse heakskiidetud rehvid on varustatud kulumisastet tähistavate märkidega ***1***, mis **koosnevad rehvi veereriba sisse kinnitatud eenduvatest kulumismärkidest**.

Kui rehvide muster on kulunud kuni kulumismärkideni, **muutuvad viimased nähtavak *2*: sellisel juhul** tuleb rehvid välja vahetada, sest mustri sügavus pole siis suurem **kui 1,6 mm, mis toob kaasa halvenenud haakumise märjal teekattel.**

Ülekoormatud sõiduk, pikad sõidud kiirteel, eriti kuuma ilmaga, harjumus sõita halbadel teedel – kõik see kokku võib kahjustada rehve tavalisest kiiremini ja mõjutada sõiduohutust.

Sellised juhtimisintsidendid nagu löök vastu kõnnitee serva võivad kahjustada rehve ja velgi, samuti võib nendega kaasneda esi- või tagasilla seadistuse muutumine. Sel juhul laske nende seisukorda kontrollida firma esinduses.

Rehvirõhk

Järgige rehvirõhkusid (kaasa arvatud tagavararattal). Kontrollige rehvirõhku vähemalt kord kuus ning enne iga pikemat sõitu (vt silti juhiukse serval).

Ebapiisav rehvirõhk põhjustab rehvide enneaegset kulumist ja ebanormaalset rehvide kuumenemist koos kõigi mõeldavate tagajärgedega sõiduohutusele:

– halb teelpüsivus;

– rehvi purunemise või veereriba kaotuse oht

Rehvirõhk sõltub koorma raskusest ja sõiduki sõidukiirusest. Kohandage rehvirõhku vastavalt kasutustingimustele (vt lõiku “Rehvirõhk”).

Rehvirõhku tuleb kontrollida külmalt: ärge arvestage selliste kõrgete rõhunäitajatega, mis ilmnevad kuuma ilmaga või pärast kiiret sõitu.

Juhul, kui rehvide rõhku ei ole võimalik kontrollida **külmade** rehvide pealt, tuleb ilmnenud rõhkudele lisada **0,2** kuni **0,3** baari (või **3 PSI**).

Mitte kunagi ei tohi tühjaks lasta kuuma rehvi.

Eripära: sõltuvalt mudelist on Teil rehvi täitmiseks ventiilile asetatav adapter.

Tähelepanu: puuduv või halvasti kinnikeeratud rehviventiili kork võib vähendada rehvide õhupidavust ja kaasa tuua rehvirõhu languse.

Veenduge, et kasutatavad rehviventiilide korgid vastavad tehases paigaldatutele ja on lõpuni kinni keeratud.

Rehvide vahetamine

Sõiduohutuse tagamiseks peab rehvivahetust teostama ainult spetsialist.

Rehvide erinev paigaldus võib muuta:

– Teie sõiduki vastavus kehtivatele eeskirjadele;

– sõiduki käitumine kurvides;

– juhtimise raskus;

– rehvikettide paigaldamist.

Tagavararatas

Vt lõike “Tagavararatas” ja “Rattavahetus” peatükis 5.

Rataste asukoha vahetamine

See ei ole soovitatav.

Talvekasutus

Rehviketid

Sõiduohutuse huvides on rangelt keelatud lumekettide paigaldamine tagasillale.

Originaalrehvidest suuremate rehvide paigaldamine **muudab kettide kasutamise võimatuks**.

“Lumerehvid” või “termorehvid”

Soovitame Teil nendega varustada kõik **neli ratast**, et säilitada hea teelpüsimine.

Tähelepanu: need rehvid võivad olla varustatud märgetega veeremise suuna ja maksimumkiiruse kohta, kusjuures viimane võib olla väiksem kui Teie sõiduki maksimumkiirus.

Naastrehvid

Seda liiki varustust võib kasutada ainult piiratud ajavahemikul, mis on kindlaks määratud kohaliku seadusandlusega. Pidage alati kinni kehtiva seadusandlusega määratud sõidukiirustest.

Naastrehvid peavad olema vähemalt esisilla kahel rattal.

Igal juhul soovitame Teil pidada nõu firma esindusega, mis oskab soovitada Teie sõidukile kõige paremini sobivat varustust.

Kettide pealepanek on võimalik ainult tehases **Teie autole** paigaldatud rehvidega samamõõtmelistele uutele rehvidele.

Lumekettide paigaldamine on võimalik tingimusel, et kasutate erikette. Pöörduge esindusse.

ESITULED: lampide vahetamine (1/2)

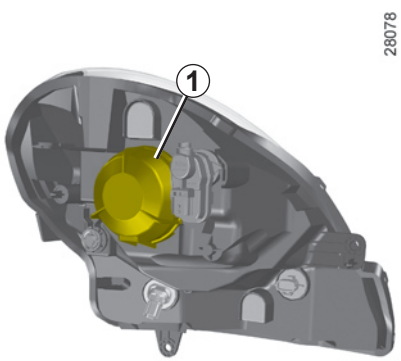

Lähituled/kaugtuled

Keerake kaant ***1*** veerandpöörde jagu, et seda avada.

Ühendage lahti juhtmed.

Eemaldage kummist kaitse ***2***.

Võtke lahti vedru ***3***, et lamp välja tuleks.

Lambi tüüp: H4
Kasutage kindlasti UV-kaitsega lampe 55W, et mitte kahjustada tulesid katvat plastklaasi.

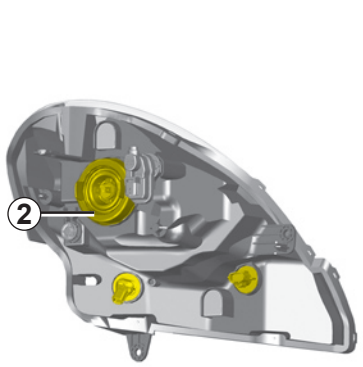

Ärge puudutage lambi klaasi.
Hoidke lampi selle soklist.

Tagasipanekuks toimige vastupidises järjekorras.

Asetage kummikaitse ***2*** korralikult kohale, nii et kolm lamelli oleksid täiesti näha.

Lambid on surve all ja võivad vahetamise ajal lõhkeda.

Vigastusoht!

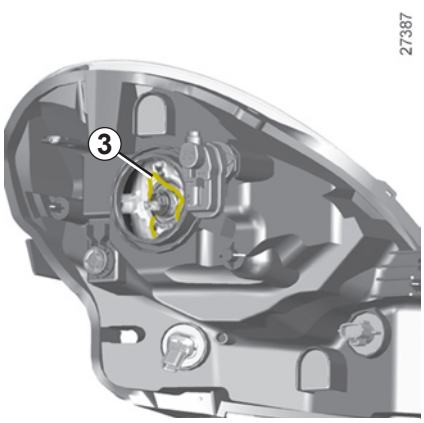

Vastavalt kohalikule seadusandlusele või ettevaatusabinõuna hankige endale firma esindusest tagavarakarp lampide ja sulavkaitsmetega.

Mootori lähedal töötades arvestage, et mootor võib olla kuum. Lisaks võib mootori ventilaator iga hetk tööle hakata.

Vigastusoht!

27372

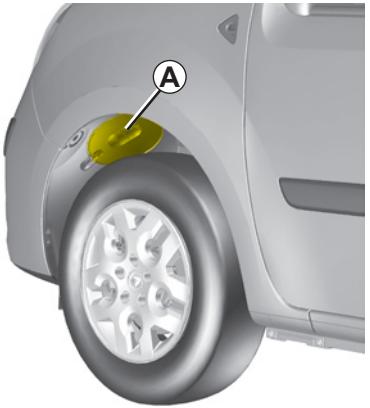

Eesmised gabariidituled

Avage luuk ***A*** rattakoopas. Selleks, et luugile paremini ligi pääseda, keerake ratas sissepoole.

Keerake lambihoidikut ***4***, et see lahti tuleks ning võtke see pesast välja juhtmeid lahti ühendamata. Vahetage lamp.

Lambi tüüp: P21/5W
Tagasipanekuks toimige vastupidises järjekorras.

27386

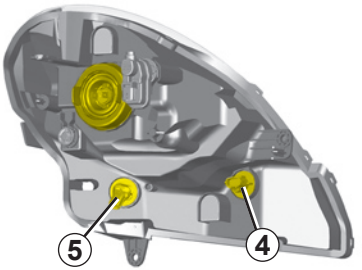

Suunatuli

Avage luuk ***A*** rattakoopas. Selleks, et luugile paremini ligi pääseda, keerake ratas sissepoole.

Keerake lambihoidikut ***5***, et see lahti tuleks ning võtke see pesast välja juhtmeid lahti ühendamata. Vahetage lamp .

Lambi tüüp: PY21W
Tagasipanekuks toimige vastupidises järjekorras.

Tagasiasetamisel veenduge, et luuk oleks korralikult kinni.

Esitulede puhastamine

Et esituled on varustatud plastkuplitega, kasutage pehmet lappi või vatti. Kui sellest ei piisa, kastke lamp kergelt seebisesse vette ja pühkige hiljem pehme lapi või niiske vatiga.

Lõpetage see toiming pühkides **ettevaatlikult** kuiva pehme lapiga.

Alkoholi sisaldavaid puhastusvahendeid ei tohiks kasutada.

Vastavalt kohalikule seadusandlusele või ettevaatusabinõuna hankige endale firma esindusest tagavarakarp lampide ja sulavkaitsmetega.

Lambid on surve all ja võivad vahetamise ajal lõhkeda. Vigastusoht!

UDUTULED: lampide vahetus

Eesmised udutuled *1*

Et detaile (eesmine kaitseraud jne) on vaja aeg-ajalt lahti ühendada, **soovitame lasta lambid vahetada firma esinduses**.
Lambi tüüp: H11

Mootori lähedal töötades arvestage, et mootor võib olla kuum. Lisaks võib mootori ventilaator iga hetk tööle hakata.

Vigastusoht!

Lisalaternad

Kui soovite varustada oma sõiduki udulaternate või ülikaugtuledega, pöörduge firma esindaja poole.

Lambid on surve all ja võivad vahetamise ajal lõhkeda.

Vigastusoht!

Elektrivooluringiga tegelemine (või selle muutmine) on firma spetsialistide ülesanne; neil on ka vajalikud töövahendid ja osad: Elektriseadme ebaõige paigaldamine võib elektrisüsteemi (juhtmeid, seadmeid ja eriti muundurit) kahjustada.

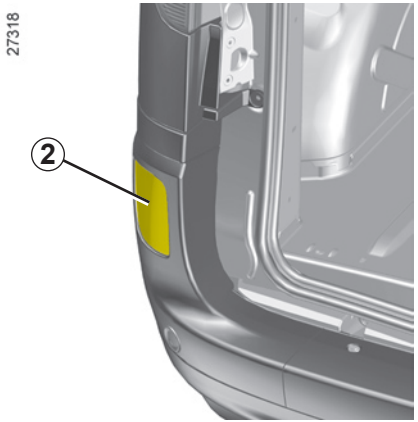

Tagumised udutuled *2*

Et detaile (tagumine kaitseraud jne) on vaja aeg-ajalt lahti ühendada, **soovitame lasta lambid vahetada firma esinduses.**

Lambi tüüp: P21 W

TAGATULED: lampide vahetus (1/3)

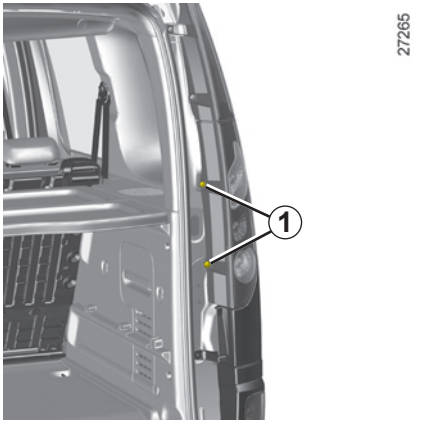

Tagatuled

Avage sõltuvalt mudelist külguksed või tagaluuk.

Keerake kruvi ***1*** tähekujulise otsakuga kruvikeeraja abil välja.

Võtke lahti tule alumine ning seejärel ülemine osa, tõmmates seda enda poole.

Tõmmake labadest ***2***, et lampide hoidik ***3*** lahti tuleks.

Vahetage lamp; paigaldamiseks toimige vastupidises järjekorras.

Lambi tüüp

4 **Suunatuli**
Pirnikujuline kannustega lamp **P Y21W**.

5 **Gabariidituli ja stopptuli**
Kahe hõõgniidiga pirnikujuline kannustega lamp **P 21/5W**.

6 **Tagurdustuli** (paremal, või sõltuvalt mudelist mõlemal küljel)
Pirnikujuline kannustega lamp **P 21W**.

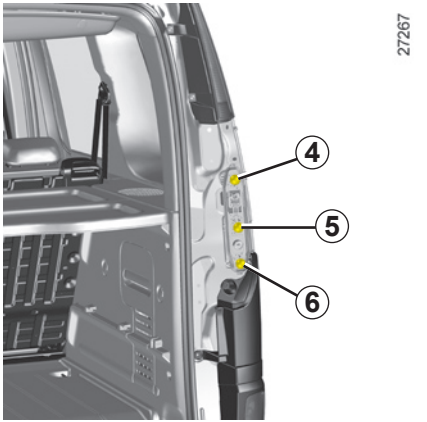

Pirnid on surve all ja võivad vahetamise ajal lõhkeda.

Vigastusoht!

Kolmas stopptuli

– **Luukpäramudelil:** see asub tagaakna kohal keskel.

– **Sedaanmudelil:** see asub tagaakna kohal vasakul.

Eemaldage seestpoolt kaks plastist sulgurit ***7***. Võtke tuli kruvikeeraja abil lahti, vajutades metallklambritele.

Võtke tuli ***8*** väljastpoolt lahti. Vahetage lamp juhtmeid lahti ühendamata.

Lambi tüüp: W16W

Tagasipanemiseks toimige vastupidises järjekorras.

Veenduge, et labad on kindlalt lukustatud.

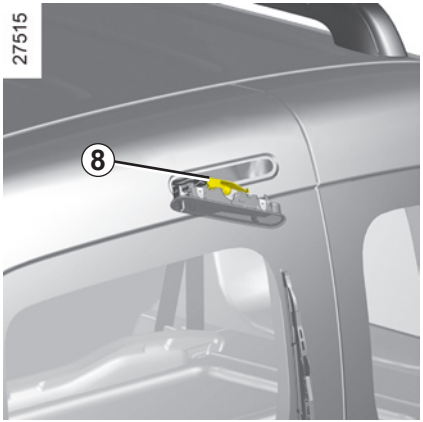

TAGATULED: lampide vahetus (3/3)

Numbrimärgi valgusti

Keerake kaks kruvi ***9*** tähekujulise otsakuga kruvikeeraja abil välja.

Võtke valgusti lampide ***10*** juurde pääsemiseks lahti.

lambi tüüp: W5W.

Vahetage lambid ja asetage valgusti tagasi.

GABARIIDITULED: lampide vahetus

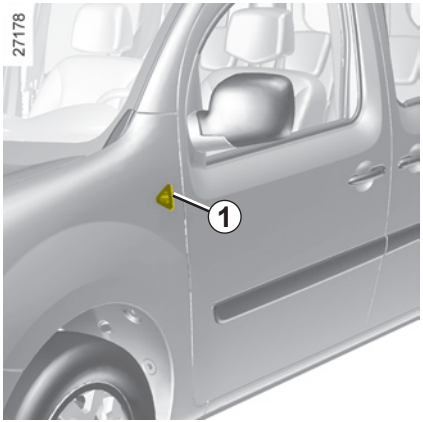

Klõpsake uksepoolne gabariidituli ***1*** lameda kruvikeeraja tüüpi tööriista abil välja.

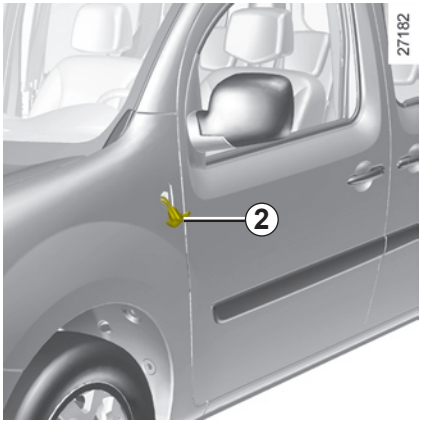

Keerake lambipesa ***2*** veerandpöörde võrra ja võtke lamp välja.

Lambi tüüp: WY5W.

Vahetage lamp ja pange gabariidituli tagasi.

SISEVALGUSTUS: lampide vahetamine (1/2)

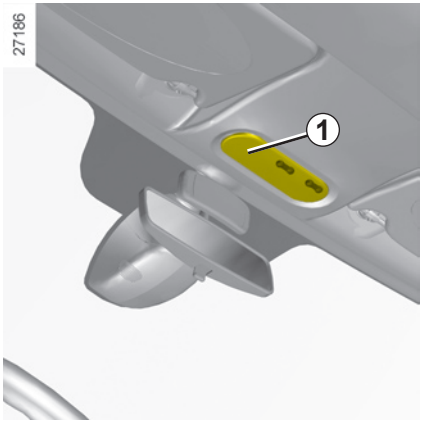

Salongi valgustus

Eemaldage kuppel ***1*** lameda kruvikeeraja tüüpi tööriista abil.

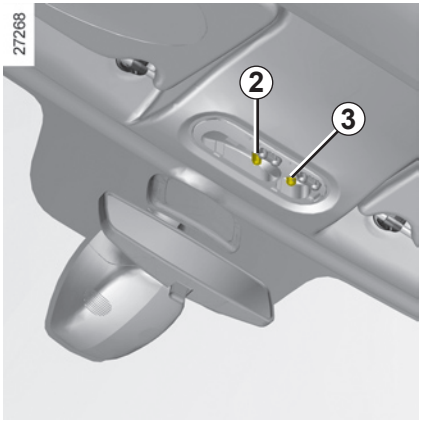

Tõmmake lampe ***2*** ja ***3*** allapoole, et need pesast välja tuleksid.

Lambi 2 tüüp: W6W
Lambi 3 tüüp: W5W
Tagumise laelambi tüüp: W6W

Vahetage lambid ja asetage kuppel tagasi.

SISEVALGUSTUS: lampide vahetamine (2/2)

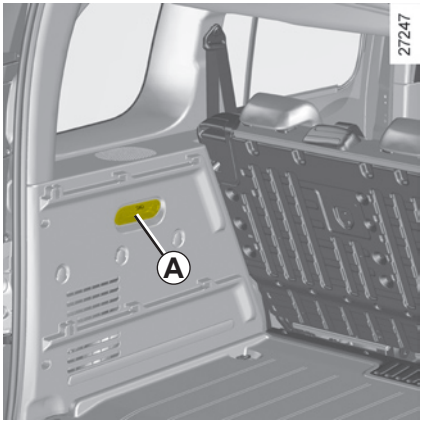

Valgusti *A*

Eemaldage kuppel lameda kruvikeeraja tüüpi tööriista abil.

Tõmmake lampi allapoole, et see oma pesast välja tuleks.

Lambi A tüüp: W5W

Vahetage lamp ja asetage kuppel tagasi.

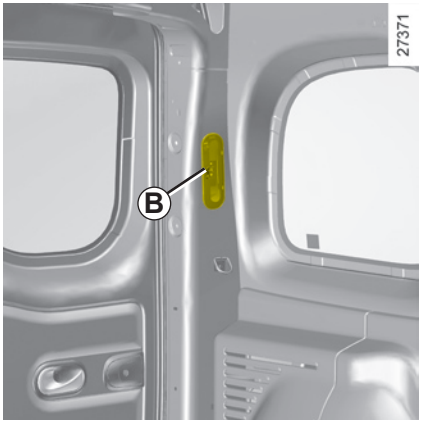

Valgusti *B*

Eemaldage kuppel lameda kruvikeeraja tüüpi tööriista abil.

Tõmmake lampi allapoole, et see oma pesast välja tuleks.

Lambi B tüüp: W6W

Vahetage lamp ja asetage kuppel tagasi.

AKU: rikete kõrvaldamine (1/2)

Sädeme tekkimise ohu vältimiseks

– Veenduge, et elektrit tarbivad seadmed (salongi valgustus jne) on välja lülitatud, enne kui aku vooluvõrgust lahti ühendate või taas vooluvõrku ühendate.

– Laadimise ajal peatage laadija enne aku lahti- või taasühendamist.

– Ärge asetage metallist esemeid akule, sest see tekitab klemmide vahel lühise.

– Pärast mootri seiskamist oodake vähemalt kakskümmend minutit, enne kui aku lahti ühendate.

– Pärast aku asetamist oma kohale tuleb aku klemmid korralikult taasühendada.

Akut tuleb käsitseda ettevaatlikult, sest see sisaldab väävelhapet, mis ei tohiks sattuda silma ega nahale. Kui see siiski juhtub, loputage rohke veega.

Hoidke akut eemal lahtisest leegist, hõõguvatest asjadest ja sädemetest: plahvatusoht.

Mootori lähedal töötades arvestage, et mootor võib olla kuum. Lisaks võib mootori ventilaator iga hetk tööle hakata.

Vigastuste oht!

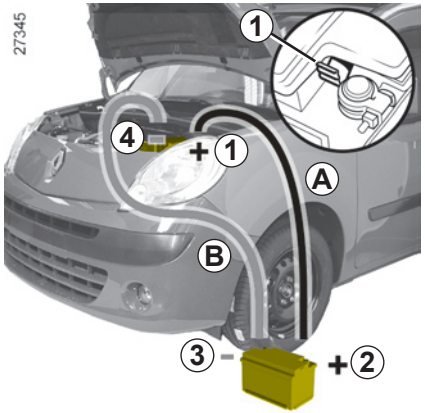

Akulaadija ühendamine

Akulaadija peab ühilduma akuga, mille nominaalpinge on 12 volti.

Mootor välja lülitatud, ühendage tingimata lahti aku kahe klemmi külge ühendatud juhtmed, **alustades negatiivsest klemmist**.

Ärge ühendage akut lahti, kui mootor käib. **Pidage kinni akulaadija kasutamise juhendist, mis on müüja poolt kaasa antud.**

Käivitamine teise sõiduki aku abil

Kui peate käivitamiseks kasutama mõne teise sõiduki akut, muretsege endale firma esindusest (tähtis!) sobivad elektrikaablid; nende olemasolul veenduge nende korrasolekus.

Mõlemal akul peab olema täpselt sama nominaalpinge: 12 volti. Voolu andva aku mahtuvus ampertundides (Ah) peab olema vähemalt sama suur kui tühjenenud akul.

Veenduge, et sõidukid ei puutu omavahel kokku (kui pluss-poolused satuvad kokku, võib tekkida lühise oht). Veenduge ka selles, et tühjenenud aku on korralikult sisse lülitatud. Lülitage välja oma sõiduki mootorisüüde.

Käivitage voolu andva auto mootor ja kasutage keskmist pöörete arvu.

Kinnitage positiivse laenguga (+) juhe ***A*** tühjenenud akuklemmi (+) ***1*** külge, seejärel voolu andva aku klemmi (+) ***2*** külge.

Kinnitage negatiivse laenguga (–) juhe ***B*** tühjenenud akuklemmi (–) ***3*** külge, seejärel voolu andva aku klemmi (–) ***4*** külge.

Veenduge, et juhtmete ***A*** ja ***B*** vahel ei ole kokkupuudet, ning et juhe ***A*** (+) ei ole ühenduses voolu andva sõiduki metallosaga.

Käivitage mootor nagu harilikult. Niipea kui mootor töötab, ühendage lahti juhtmed ***A*** ja ***B*** vastupidises järjekorras **(*4-3-2-1*)**.

Mõnedel akudel võivad uuestilaadimiseks olla eritingimused. Küsige nõu firma esindusest.

Vältige sädeme tekkimise ohtu, mis võib otsekohe tekitada plahvatuse. Laadige akut hästiõhutatud ruumis. Raskete vigastuste oht.

SULAVKAITSMED (1/2)

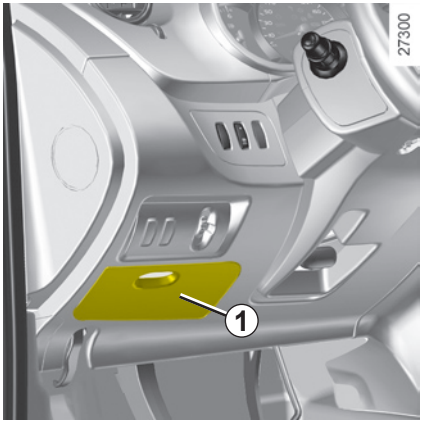

Kaitsmekarp

Kui mingi elektriseade ei tööta, kontrollige kaitsmete seisukorda.

Võtke ära kaas ***1***.

Kaitsmete jaotuse kindlaksmääramiseks vt kaitsmete otstarbesilte (täpsem kirjeldus on järgmisel leheküljel).

Kaitsmete vabu kohti on soovitatav mitte kasutada.

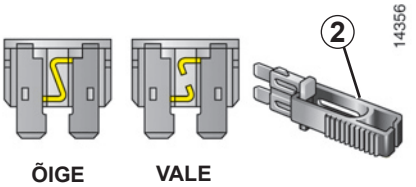

Eemaldage kaitse näpitsate ***2*** abil (sõltuvalt mudelist).

Näpitsatest kaitsme kättesaamiseks liigutage kaitset noole suunas.

Kontrollige vastavat sulavkaitset ja **vahetage** see vajadusel **välja kindlasti sama voolutugevusega kaitsme vastu**.

Liiga suure voolutugevusega sulavkaitse võib tekitada mõne seadme ebatavalise elektritarbimise puhul elektrisüsteemi liigse ülekuumenemise (tulekahju oht).

Vastavalt kohalikule seadusandlusele või ettevaatusabinõuna hankige endale firma esindusest varukarp lampide ja sulavkaitsmetega.

SULAVKAITSMED (2/2)

Sulavkaitsmete otstarve (sulavkaitsmete olemasolu SÕLTUB SÕIDUKI VARUSTUSASTMEST)

Sümbol	Vastavus
	Sisevalgustus, elektrilised tahavaatepeeglid, vihma ja valguse andurid, kliimaseade.
	Helisignaal
	Hoiatus, tagumine udutuli
	Elektrilised klaasitõstukid
	Soojendusega istmed
	Tagumine aknapuhasti
	Salongi soojendus
ADAPT	Lisatarvikute asukoht
STOP	Stopptuled

Sümbol	Vastavus
	Raadio, näidik, kliimaseade, istmesoojendus
	Juhtpaneel
	Lisatarvikute pistikupesa, sigaretisüütaja
	Lisatarvikute kaitselüliti (raadio, navigatsioonisüsteem, alarm)
	Külgmiste tahavaatepeeglite soojendus
	Eesmine / tagumine klaasipesur
	Uste lukustamine
	ABS

Mõningaid funktsioone kaitsevad sulavkaitsmed, mis asuvad mootoriruumis.

Kaitsmete piiratud ligipääsetavuse tõttu **soovitame Teil siiski neid lasta vahetada firma esinduses**.

KLAASIPUHASTI HARJAD (1/2)

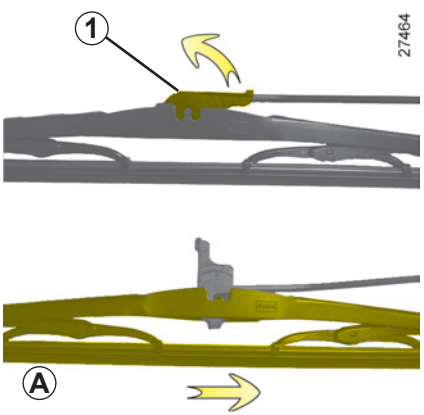

Eesmise klaasipuhasti harjade vahetamine

Süüde välja lülitatud, kergitage klaasipuhasti vart ***A***.

Tõmmake laba ***1*** ülespoole.

Liigutage harja noolega näidatud suunas.

Paigaldamiseks toimige vastupidises järjekorras ja veenduge, et hari on korralikult kinni.

Kontrollige klaasipuhasti harjakeste seisukorda. Nende eluiga sõltub teist endast:

– puhastage harjakesi, tuuleklaasi ja tagaakent regulaarselt vee ja seebiga;

– ärge kasutage klaasipuhasteid, kui tuuleklaas või tagaklaas on kuivad;

– kui klaasipuhasteid pole pikka aega kasutatud, eemaldage need tuuleklaasilt või tagaaknalt.

KLAASIPUHASTI HARJAD (2/2)

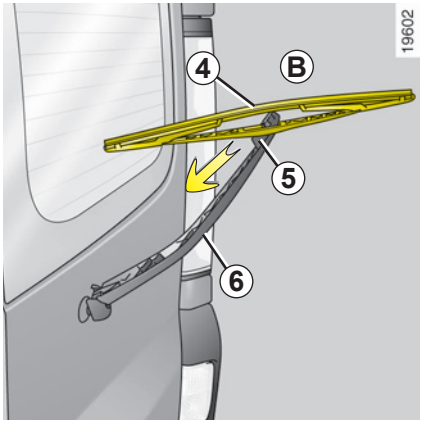

Tagaklaasipuhasti harja vahetamine

Tiibustega mudelil *B*

– **Kui süüde on väljas**, tõstke klaasipuhasti vars ***6*** üles.

– Pange klaasipuhasti varre otsas liikuma ***4***.

– Vajutage labale ***5***.

– Eemaldage hari, tõmmates seda (noole suunas).

Paigaldamiseks toimige vastupidises järjekorras ja veenduge, et hari oleks korralikult kinni.

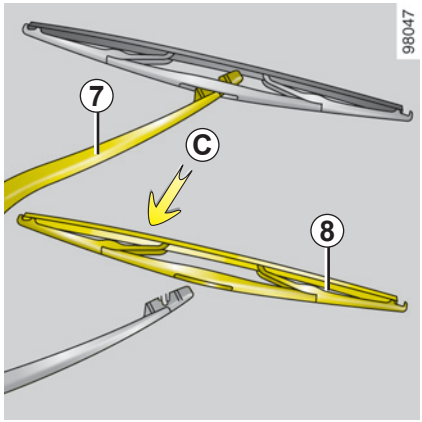

Luukpäramudelil *C*

– **Kui süüde on väljas**, tõstke klaasipuhasti vars ***7*** üles.

– Pange klaasipuhasti ***8*** varre otsas liikuma, kuni tunnete vastusurvet;

– Eemaldage hari, tõmmates seda (noole suunas).

Paigaldamiseks toimige vastupidises järjekorras ja veenduge, et hari on korralikult kinni.

– Väga külma ilmaga veenduge, et klaasipuhastite harjad ei ole kinni külmunud (mootor võib siis üle kuumeneda).

– Kontrollige harjakeste seisukorda. Kui nende kasutegur väheneb, tuleb nad välja vahetada: umbes üks kord aastas.

Harja vahetamisel jälgige, et tühi hoidik ei langeks tagasi klaasile - see võib klaasi kriimustada.

PUKSEERIMINE: RIKKE KÕRVALDAMINE (1/2)

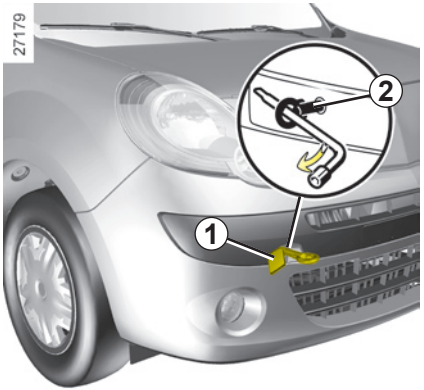

Sisestage võti süütelukku, et vabastada rooli lukustus ja kasutada tulesid (stopptulesid, suunatulesid jne). Pimedal ajal peab sõiduk olema valgustatud.

Lisaks on kohustuslik järgida riigi seadusandlusega määratletud pukseerimistingimusi ning mitte ületada, kui Teie sõiduk pukseerib, selle maksimaalset lubatud pukseerimiskaalu. Pöörduge esindusse.

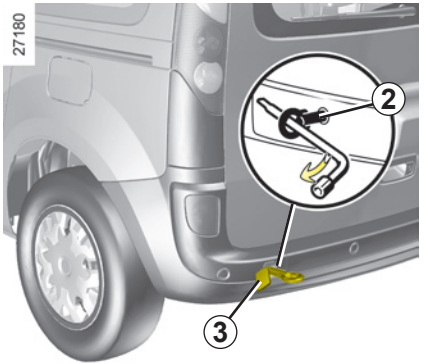

Juurdepääs haagiseliidese kohtadele

Võtke ära kaas ***1*** või ***3***.

Kruvige pukseerimisrõngas *2* maksimaalselt välja: esmalt käsitsi kuni peatumiseni, seejärel viige keeramine lõpule, blokeerides rõnga rattavõtit kasutades.

Pukseerimisrõngas ***2*** ja rattavõti asuvad pagasiruumis tööriistakastis (vt 5. ptk lõiku “Tööriistakast”).

Kasutage ainult haagiseliiteid ees ja taga (mitte kunagi ülekandetorusid). Haagiseliiteid võib kasutada ainult vedamiseks; mitte mingil juhul ei tohi neid kasutada sõiduki otseseks või kaudseks ülestõstmiseks.

Ärge jätke tööriistu kunagi sõidukisse laokile: pidurdusel võivad need laiali lennata.

– Kasutage jäika pukseerimislatti. Kui kasutate köit või kaablit (kui seadusandlus seda lubab), siis peab slepis veetav sõiduk olema pidurdamisvõimeline.

– Pukseerida ei tohi sõidukit, mille veeresobivus on vähenenud.

– Vältige kiirendamisel ja pidurdamisel jõnksatusi, mis võivad sõidukit kahjustada.

– Igal juhul on soovitatav mitte ületada kiirust **25 km/h**.

Kui mootor on seisatud, siis roolivõimendi ja pidurdusabi seadmed enam ei toimi.

PUKSEERIMINE: RIKKE KÕRVALDAMINE (2/2)

Automaatkäigukastiga sõiduki pukseerimine

Seisatud mootoriga: käigukasti õlitamine ei ole enam kindlustatud, seega tuleks sõidukit eelistatavalt vedada alusel või pukseerida seda ülestõstetud esiratastega.

Erandjuhul võite sõidukit pukseerida 4 ratast maas ning **ainult edaspidi, käigukang neutraalasendis N ja kuni 50 km kaugusele**.

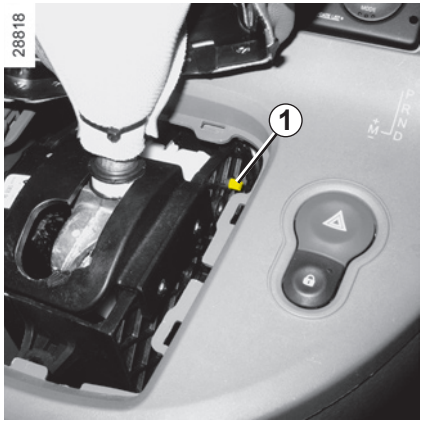

Kui käigukang on jäänud kinni asendisse **P** ja Te vajutate piduripedaali, siis on võimalik käigukangi ka käsitsi vabastada.

Selleks eemaldage käigukangi alaosalt kate.

Vajutage üheaegselt märgile ***1*** ja kangil asuvale avamisnupule.

PUKSEERIMINE: järelhaakimine

27313

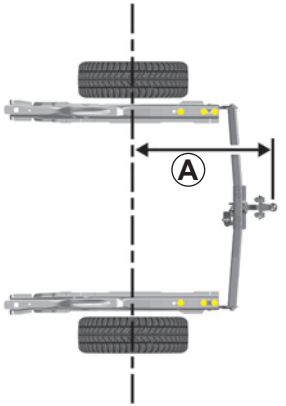

27314

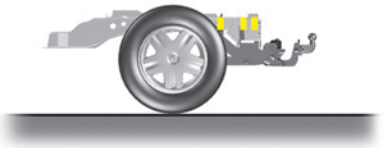

A = 776,5 mm.

Maksimaalne lubatud koormus haagiseliitepunktile, maksimaalne mass pidurdatava haagise ja mittepidurdatava haagisega: vt 6. ptk lõiku “Massid”.

Haagiseliite paigaldamise ja kasutustingimuste kohta lugege tootja paigaldusjuhist.

Hoidke seda juhendit koos teiste pardadokumentidega.

RAADIOVALMIDUS (1/2)

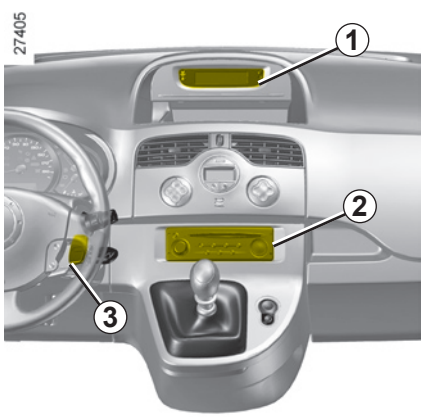

Raadiovarustus

Eemaldage tõkesti. Antenniühendus, toide (+ ja -) ning kõlarite juhtmed asuvad selle taga.

Selle varustuse olemasolu ja asukoht sõltuvad sõiduki mudelist:

1 teisaldatud näidik (kellaaeg, välistemperatuur, raadio ning navigatsiooniseade);

2 raadio asukoht;

3 raadio juhtseadmed rooli all.

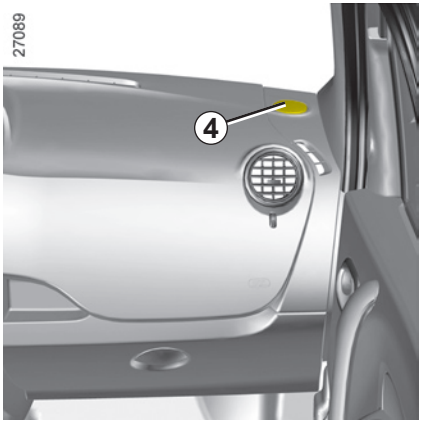

Kõrgsageduskõlarid *4*

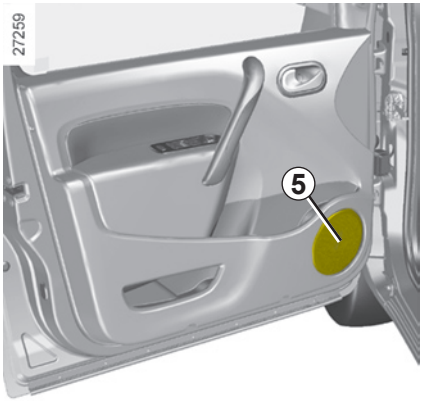

Madalsageduskõlarid *5*

Selle varustuse kasutamiseks lugege varustuse juhendit, mida on soovitatav hoida koos teiste sõidudokumentidega.

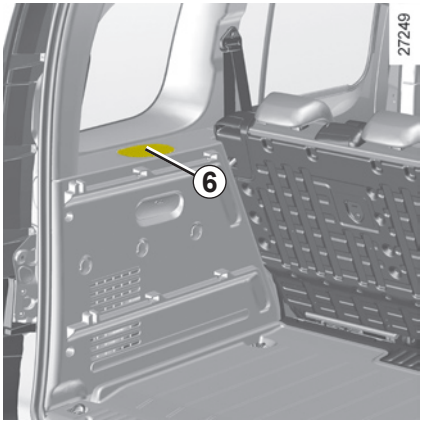

Tagumised kõlarid *6*

- Igal juhul on väga tähtis järgida täpselt seadmele kantud juhiseid.
- Seadmete ja juhtmete omadused sõltuvad sõiduki lisavarustusest ja raadio tüübist. Tootekoodide asjus pöörduge firma esindusse.
- Mis tahes töid sõiduki elektri- või raadiosüsteemi juures võib teha ainult firma esindaja, sest juhtmete vale ühendamine võib kaasa tuua elektriseadmete ja/või nendega ühendatud seadmete kahjustamise.

Enne elektri- või elektroonikaseadme paigaldamist (eriti sideseadmete sageduste, võimuse ja antenni asendi puhul) veenduge, et need on kooskõlas Teie sõidukiga.

Selleks pidage nõu firma esindusega.

Sideseadmete (telefonide, raadiotelefonide jne) kasutamine.

Sisseehitatud antenniga varustatud telefonid ja CB seadmed võivad tekitada laineid, mis häirivad sõiduki eletrooniliste seadmete tööd. Seetõttu on soovitatav kasutada ainult välisantenniga seadmeid.

Lisaks tuletame teile meelde, et tarvis on kinni pidada nende seadmete kasutamist reguleerivast seadusandlusest.

Lisavarustuse hilisem paigaldamine

Kui soovite paigaldada sõidukisse lisavarustust, pidage nõu firma esindusega.

Et kindlustada Teie sõiduki korrektne töö ja vältida riske, mis võiksid ohustada Teie turvalisust, soovitame kasutada heakskiidetud lisaseadmeid, mis on kohandatud Teie sõidukile ja millel ainsana on tootja garantii.

Elektriline ja elektrooniline lisavarustus

– mis tahes töid sõiduki elektrisüsteemi juures võib teha üksnes firma esindaja, sest juhtmete valesti ühendamine võib kaasa tuua elektriseadmete ja/või nendega ühendatud seadmete kahjustamise;
– kui paigaldate edaspidi täiendava elektriseadme, veenduge, et seadmele vastab korralik sulavkaitse. Laske endale täpselt näidata, milline peab olema selle sulavkaitsme voolutugevus ja asukoht.

KAUGJUHTIMISPULT: patareid

27346

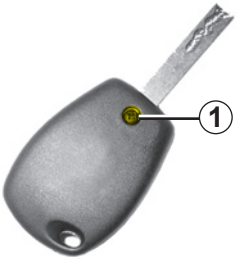

Kaugjuhtimispuldi patarei vahetamine

Keerake lahti kruvi ***1***, et eemaldada kaugjuhtimispuldi kaas.

Patareisid saate osta firma esindusest. Nende eluiga on umbes kaks aastat.

Veenduge, et patareil pole tindijälgi - need võivad häirida elektrikontakte.

27347

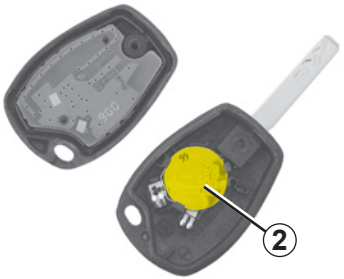

Vahetage patarei ***2***, jälgides sellele märgitud polaarsust.

Märkus: patarei vahetamisel on soovitatav mitte puutuda vooluahelat, mis asub võtme kaane sees.

Paigaldamisel veenduge, et kaas oleks korralikult kinni ja polt õigesti pingutatud.

26913

Ärge visake kasutatud patareisid loodusse, vaid tagastage need patareide kogumise ja taaskasutamisega tegelevale asutusele.

DIISLIFILTER

Kütuseringluse taastamine

Pärast kütuse täieliku ärakasutamise järgset täitmist tuleb kasutada käsitsi toimivat taastäitmispumpa.

Välisseadmeid (alternaator, käiviti, mootorikaitsed jne) tuleb diislikütuse eest kaitsta.

Mootori lähedal töötades arvestage, et mootor võib olla kuum. Lisaks võib mootori ventilaator iga hetk tööle hakata.

Vigastusoht!

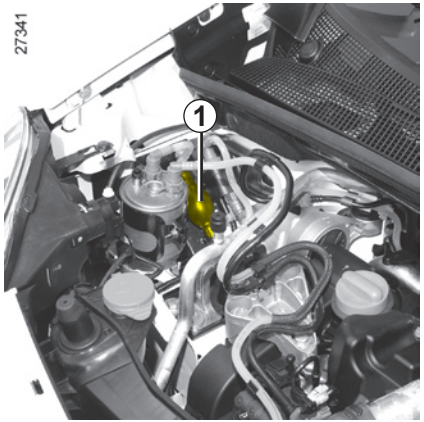

Manuaalse kütuseringluse taastamise pumbaga sõidukid

– Kui sõidukil on see olemas, keerake puhastuskruvi diislifiltril.

– Kasutage taastäitmispumpa, ***1*** kuni see pinguldub ja kütus torustikus voolama hakkab.

HÄIRED TÖÖS (1/4)

Alljärgnevad nõuanded on kiireks ja ajutiseks vea parandamiseks. Sõiduohutuse tagamiseks küsige kiiresti nõu ka meie esindusest.

Käivitate starteri	VÕIMALIKUD PÕHJUSED	MIDA TEHA
Kontroll-lambid muutuvad tuhmiks või ei sütti, käivitus ei tööta.	Aku klemmid on halvasti kinnitatud, lahti tulnud või oksüdeerunud.	Kinnitage need, ühendage uuesti või puhastage oksüdeerumise korral.
	Tühjenenud või mittekasutatav aku.	Ühendage mingi teine aku vigase akuga. Lugege 5. ptk lõiku “Aku: parandamine” või vahetage aku vajadusel välja. Ärge lükake sõidukit, kui roolisammas on lukus.
Mootor ei käivitu.	Käivitamistingimused ei ole täidetud.	Lugege 2. peatüki lõiku “Mootori käivitamine/ seiskamine”.
Roolisammas on endiselt lukus.	Rool on kinni jäänud.	Süüteluku avamiseks liigutage võtit ja rooli (vt lõiku “Süütelukk” peatükis 2).

HÄIRED TÖÖS (2/4)

Maanteel	VÕIMALIKUD PÕHJUSED	MIDA TEHA
Vibratsioon.	Halvasti täispumbatud rehvid või rehvid on halvasti balansseeritud või kahjustatud.	Kontrollige rehvirõhku. Kui see on korras, laske esinduse spetsialistil siiski rehvid üle vaadata.
Väljalasketorust tuleb valget suitsu või jahutusvedeliku paagis on märgata keemist.	Mehaaniline rike: vigane plokikaane tihend või katkine veepump.	Seisake mootor. Võtke ühendust esindusega.
Mootorikapoti all on suitsu.	Lühis või leke jahutussüsteemis.	Peatuge, lülitage süüde välja, eemalduge sõidukist ja võtke ühendust esindusega.
Õlirõhu kontroll-lamp süttib:		
kurvis või pidurdusel	Tase on liiga madal.	Lisage mootoriõli (vt lõiku “Mootoriõli tase – Lisamine/Täitmine” peatükis 4).
ei kustu kohe või jääb kiirenduse ajal põlema	Õlirõhu puudumine.	Peatuge ja võtke ühendust esindusega.

HÄIRED TÖÖS (3/4)

Maanteel	VÕIMALIKUD PÕHJUSED	MIDA TEHA
Rooli keeramine muutub raskeks.	Roolivõimendi ülekuumenemine.	Pöörduge esindusse.
Mootor kuumeneb üle. Süttivad jahutusvedeliku temperatuuri näidik ja STOP indikaator.	Mootori ventilaatori rike.	Jääge otsekohe seisma, lülitage süüde välja ja võtke ühendust esindusega.
	Jahutusvedeliku lekked.	Kontrollige jahutusvedeliku mahutit; selles peab olema vedelikku. Kui vedelik on otsas, pöörduge kiiresti firma esindusse.

Radiaator: Jahutusvedeliku lisamisel ärge unustage, et kui mootor on väga kuum, ei tohi radiaatorit kunagi jahutusvedelikku täis panna. Iga kord, kui sõiduki parandamine nõuab jahutusvedeliku torustiku kas või osalist tühjendamist, tuleb viimane täita värske ja doseeritud seguga. Tuletame meelde, et tingimata tuleb kasutada ainult hooldeteeninduse valitud vastavat toodet.

HÄIRED TÖÖS (4/4)

Elektriseadmed	VÕIMALIKUD PÕHJUSED	MIDA TEHA
Klaasipuhasti ei tööta.	Klaasipuhasti harjakesed on kokku kleepunud.	Enne klaasipuhasti kasutamist puhastage harjakesed.
	Rikkis elektrisüsteem.	Pöörduge esindusse.
Klaasipuhasti ei jää seisma.	Rikkis juhtimisseadmed.	Pöörduge esindusse.
Suunatuled vilguvad kiiremini.	Lamp läbi põlenud.	Vahetage lamp.
Suunatuled ei tööta enam.	Rikkis elektrisüsteem.	Pöörduge esindusse.
Laternad ei sütti või ei kustu.	Rikkis elektrisüsteem või juhtimissüsteem.	Pöörduge esindusse.
Sõiduki tuledel on kondensaadijälgi.	See ei ole ebanormaalne. Kondensatsioon on tavaline ilmastikuoludega seotud nähtus. Kondenseerimisjäljed kaovad varsti tulede kasutamise ajal.	

Peatükk 6: Tehnilised omadused

Tehase andmesildid 6.2
Mootori andmed 6.4
Massid (kg) 6.5
Mõõtmed 6.6
Varuosad ja parandamine 6.8
Hooldedokumendid 6.9
Roostekontroll 6.15

TEHASE ANDMESILDID (1/2)

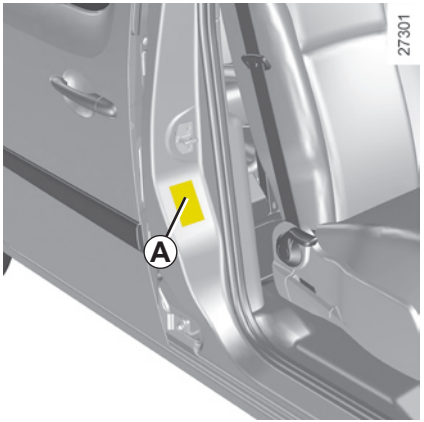

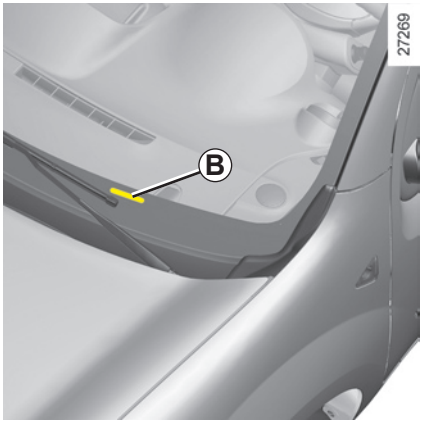

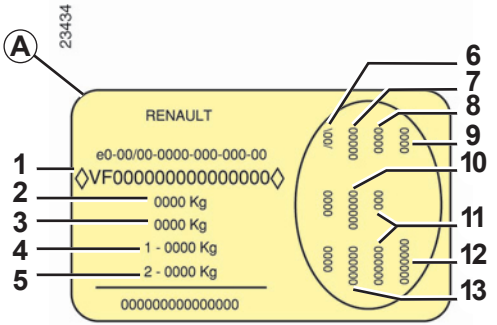

Mootori andmesildil või tüübisildil olevad andmed tuleb nimetada iga kord, kui kirjutate meile või esitate tellimuse.

Mootori andmesilt *A*

1 Sõiduki keretüüp ja seerianumber. **See info on meeldetuletuseks kirjas tähistusel *B*.**

2 MMAC (koormatud sõiduki suurim lubatud mass).

3 MTR (veeremi kogumass: koormatud sõiduk koos järelhaagisega).

4 MMTA (Suurim lubatud kogumass) esisild.

5 MMTA tagasild.

6 Sõiduki tehnilised omadused.

7 Värvi kood.

8 Varustustase.

9 Sõiduki tüüp.

10 Istmete kood.

11 Lisavarustuse määratlus.

12 Tootmisnumber.

13 Salongikatete kood.

TEHASE ANDMESILDID (2/2)

27193

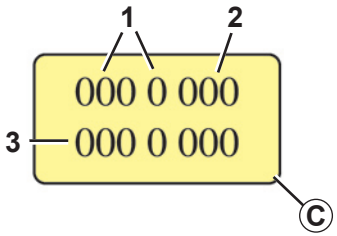

Mootori numbrisildil *C* või etiketil *B* olevad andmed tuleb nimetada alati, kui kirjutate meile või esitate tellimuse.
(kinnituskoht sõltub mootori tüübist)

1 Mootori tüüp.
2 Mootori indeks.
3 Mootori number.

27350

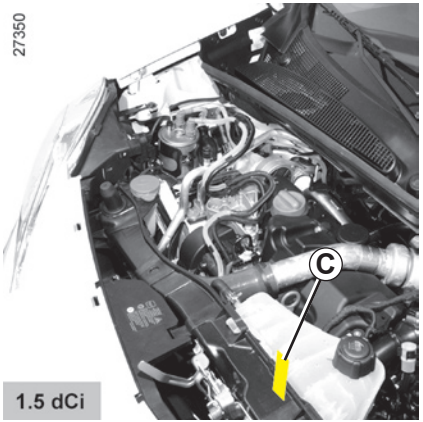

1.5 dCi

28808

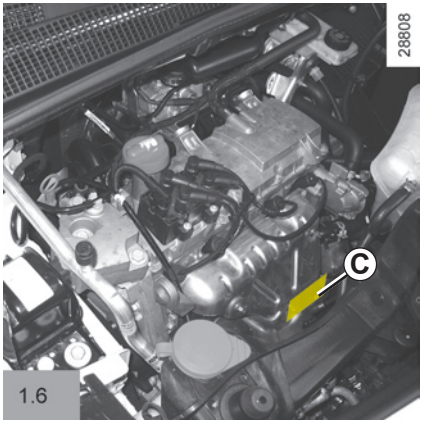

1.6

27349

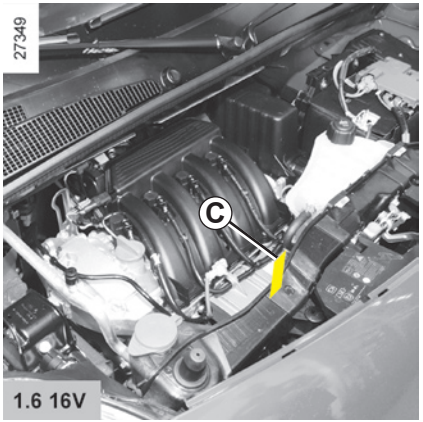

1.6 16V

MOOTORIANDMED

Mudelid	**1.6 16V**	**1.6**	**1.5 dCi**
Mootori tüüp (vt mootori andmesilti)	K4M	K7M	K9K
Mootori töömaht (cm^3)	1598	1598	1461
Kütuse liik **Oktaanarv**	**Tingimata** pliivaba kütus, kütusepaagi luugil oleval sildil märgitud andmetele vastava oktaanarvuga. Selle puudumisel võib ajutiselt kasutada ka pliivaba kütust: – oktaanarvuga 91, kui etiketil on märgitud 95, 98; – oktaanarvuga 87, kui etiketil on märgitud 91, 95, 98.		Diiselkütus Kütusepaagi luugil oleval sildil on märgitud lubatud kütused.
Küünlad	Kasutage ainult selliseid küünlaid, mis on ette nähtud Teie sõiduki mootorile. Küünalde tüüp peab olema näidatud mootoriruumi kleebitud sildil. Kui see nii ei ole, küsige nõu firma esindusest. Kui paigaldate oma sõidukile muud kui ettenähtud küünlad, võib see kahjustada sõiduki mootorit.		—

MASSID (kg-des)

Kirjas olevad massid kehtivad ilma lisavarustuseta standardsõidukile: vastavalt sõiduki varustusele võivad need varieeruda. Pöörduge firma esindusse.

Suurim koormaga lubatud täismass (MMAC) **Autorongi kogumass: koormatud sõiduk haagisega (MTR)**	**Furgoon**	**Universaalmudel**	**Maastur**
	Tootja andmesildil näidatud massid (lugege 6. peatüki lõiku “Tehase andmesildid”)		
Pidurdatava järelveetava haagise mass	arvutatakse valemiga: **MTR - MMAC**		
Mittepidurdatava järelveetava haagise mass	625	732	750
Lubatud koormus haakepunktis	75		
Katuseraamil lubatav koormus	100 (kaasa arvatud kandeseade)		

Järelhaagitav koorem (karavanhaagis, paat jne)

– Pidage kindlasti kinni kohaliku seadusandlusega kehtestatud järelhaagise kasutamise tingimustest, eriti nendest, mis on määratletud liikluseeskirjas. Haagise paigaldamise muutmiseks pöörduge tootja esindusse.

– Järelhaagisega ühendatud sõiduki puhul **ei tohi kunagi ületada suurimat lubatud veeremi kogumassi (sõiduk + järelhaagis)**. Siiski on lubatud ületada:

  – kuni 15% suurimat lubatud kogumassi taga,
  – kuni 10% või 100 kg koorma suurimat lubatud massi (ületada on lubatud kahest piirangust kiiremini täituvat piirangut).

Kummalgi juhul ei tohi veeremi kiirus olla suurem kui 80 km/h (kaubikud) või 100 km/h (universaalmudelid) ning rehvirõhku tuleb tõsta 0,2 baari (3 PSI) võrra.

– Mootori jõudlus ja sooritusvõime vähenevad koos kõrgustega (üle merepinna), soovitame vähendada maksimumkoormust 10% võrra alates 1000 meetrist, seejärel iga 1000 m järel veel täiendavalt 10%.

MÕÕTMED (meetrites) (1/2)

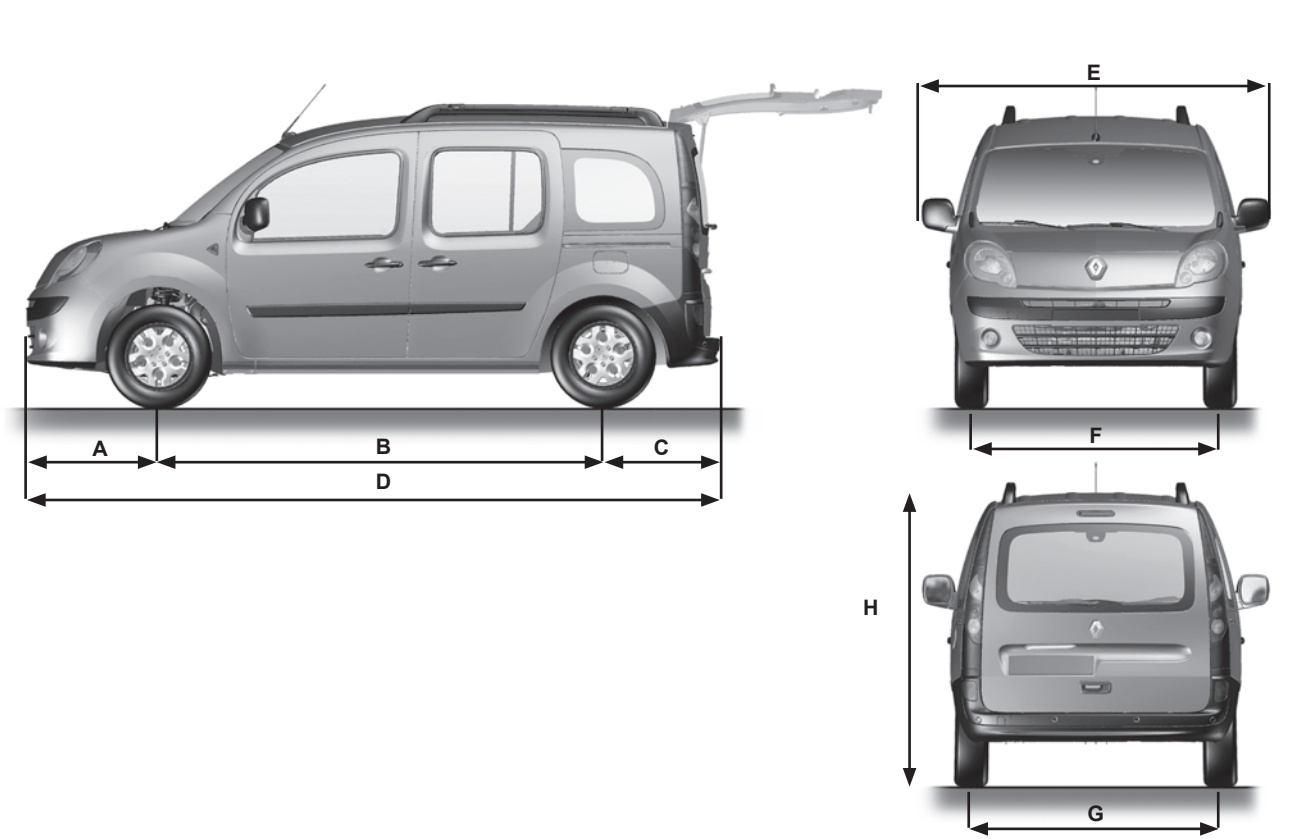

MÕÕTMED (meetrites) (2/2)

	Maastur		Universaalmudel	Furgoon	
	Universaalmudel	Furgoon		Lühike	Keskmine
A	0,826	0,807	0,826	0,807	
B	2,697			2,313	2,697
C	0,732	0,709	0,732	0,709	
D	4,255	4,213	4,255	3,829	4,213
E	2,133				
F	1,521			1,519	1,521
G	1,533				
H (tühjalt)	1,829	1,831	1,819	1,797	1,824

Pöördediameeter kõnniteede vahel	10,7	9,6	10,7
Pöördediameeter seinte vahel	11,23	10,13	11,23

Tähelepanu: kui sõiduk on varustatud katuseraamiga, tuleb kõrgust suurendada 0,070 meetri võrra (raam ei ole eemaldatav).

TAGAVARAOSAD JA PARANDAMINE

Originaalvaruosad on testitud ning välja töötatud rangete normide alusel. Tänu sellele on neil vähemalt niisama hea kvaliteet kui tehases uutele sõidukitele paigaldatud osadel.

Eranditult algupäraste varuosade kasutamine annab Teile kindlustunde, et Teie sõiduk töötab jätkuvalt hästi. Lisaks saate firma esinduste võrgus originaalvaruosi kasutades tehtud remonditöödele garantii vastavalt parandustööde tellimuse pöördel nimetatud tingimustele.

HOOLDEDOKUMENDID (1/6)

VIN: .....

Kuupäev:	Km:	Arve number:	Kommentaarid/muud
Tehtud tööde tüüp: Ülevaatus □ ..... □ **Roostekontroll:** Korras □ Ei ole korras* □ *Vt vastavat lehekülge		**Pitser**	

Kuupäev:	Km:	Arve number:	Kommentaarid/muud
Tehtud tööde tüüp: Ülevaatus □ ..... □ **Roostekontroll:** Korras □ Ei ole korras* □ *Vt vastavat lehekülge		**Pitser**	

Kuupäev:	Km:	Arve number:	Kommentaarid/muud
Tehtud tööde tüüp: Ülevaatus □ ..... □ **Roostekontroll:** Korras □ Ei ole korras* □ *Vt vastavat lehekülge		**Pitser**	

HOOLDEDOKUMENDID (2/6)

VIN: .....

Kuupäev:	Km:	Arve number:	Kommentaarid/muud
Tehtud tööde tüüp: Ülevaatus □ ..... □ **Roostekontroll:** Korras □ Ei ole korras* □ *Vt vastavat lehekülge		**Pitser**	

Kuupäev:	Km:	Arve number:	Kommentaarid/muud
Tehtud tööde tüüp: Ülevaatus □ ..... □ **Roostekontroll:** Korras □ Ei ole korras* □ *Vt vastavat lehekülge		**Pitser**	

Kuupäev:	Km:	Arve number:	Kommentaarid/muud
Tehtud tööde tüüp: Ülevaatus □ ..... □ **Roostekontroll:** Korras □ Ei ole korras* □ *Vt vastavat lehekülge		**Pitser**	

HOOLDEDOKUMENDID (3/6)

VIN: .....

Kuupäev:	Km:	Arve number:	Kommentaarid/muud
Tehtud tööde tüüp: Ülevaatus □ ..... □ **Roostekontroll:** Korras □ Ei ole korras* □ *Vt vastavat lehekülge		**Pitser**	

Kuupäev:	Km:	Arve number:	Kommentaarid/muud
Tehtud tööde tüüp: Ülevaatus □ ..... □ **Roostekontroll:** Korras □ Ei ole korras* □ *Vt vastavat lehekülge		**Pitser**	

Kuupäev:	Km:	Arve number:	Kommentaarid/muud
Tehtud tööde tüüp: Ülevaatus □ ..... □ **Roostekontroll:** Korras □ Ei ole korras* □ *Vt vastavat lehekülge		**Pitser**	

HOOLDEDOKUMENDID (4/6)

VIN: .....

Kuupäev:	Km:	Arve number:	Kommentaarid/muud
Tehtud tööde tüüp: Ülevaatus □ ..... □ **Roostekontroll:** Korras □ Ei ole korras* □ *Vt vastavat lehekülge		**Pitser**	

Kuupäev:	Km:	Arve number:	Kommentaarid/muud
Tehtud tööde tüüp: Ülevaatus □ ..... □ **Roostekontroll:** Korras □ Ei ole korras* □ *Vt vastavat lehekülge		**Pitser**	

Kuupäev:	Km:	Arve number:	Kommentaarid/muud
Tehtud tööde tüüp: Ülevaatus □ ..... □ **Roostekontroll:** Korras □ Ei ole korras* □ *Vt vastavat lehekülge		**Pitser**	

HOOLDEDOKUMENDID (5/6)

VIN: .....

Kuupäev:	Km:	Arve number:	Kommentaarid/muud
Tehtud tööde tüüp: Ülevaatus □ ..... □ **Roostekontroll:** Korras □ Ei ole korras* □ *Vt vastavat lehekülge		**Pitser**	

Kuupäev:	Km:	Arve number:	Kommentaarid/muud
Tehtud tööde tüüp: Ülevaatus □ ..... □ **Roostekontroll:** Korras □ Ei ole korras* □ *Vt vastavat lehekülge		**Pitser**	

Kuupäev:	Km:	Arve number:	Kommentaarid/muud
Tehtud tööde tüüp: Ülevaatus □ ..... □ **Roostekontroll:** Korras □ Ei ole korras* □ *Vt vastavat lehekülge		**Pitser**	

HOOLDEDOKUMENDID (6/6)

VIN: .....

Kuupäev:	Km:	Arve number:	Kommentaarid/muud
Tehtud tööde tüüp: Ülevaatus □ ..... □ **Roostekontroll:** Korras □ Ei ole korras* □ *Vt vastavat lehekülge		**Pitser**	

Kuupäev:	Km:	Arve number:	Kommentaarid/muud
Tehtud tööde tüüp: Ülevaatus □ ..... □ **Roostekontroll:** Korras □ Ei ole korras* □ *Vt vastavat lehekülge		**Pitser**	

Kuupäev:	Km:	Arve number:	Kommentaarid/muud
Tehtud tööde tüüp: Ülevaatus □ ..... □ **Roostekontroll:** Korras □ Ei ole korras* □ *Vt vastavat lehekülge		**Pitser**	

ROOSTEKONTROLL (1/6)

Juhul, kui garantii jätkumise tingimuseks on, et tuleb teha parandustöid, tuleb see allpool ära märkida.

VIN: .....

Vajalikud roostetõrjetööd:	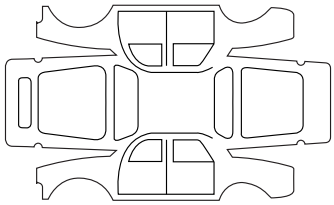	**Pitser**
Paranduse kuupäev:		
Parandus teha:	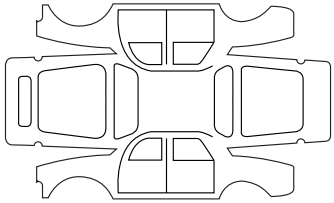	**Pitser**
Paranduse kuupäev:		
Parandus teha:	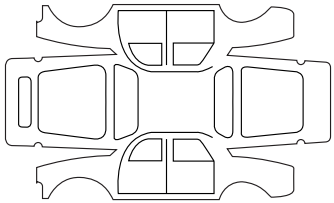	**Pitser**
Paranduse kuupäev:		

ROOSTEKONTROLL (2/6)

Juhul, kui garantii jätkumise tingimuseks on, et tuleb teha parandustöid, tuleb see allpool ära märkida.

VIN: .....

Vajalikud roostetõrjetööd:	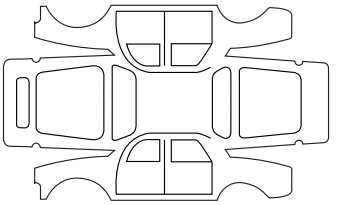	**Pitser**
Paranduse kuupäev:		
Parandus teha:	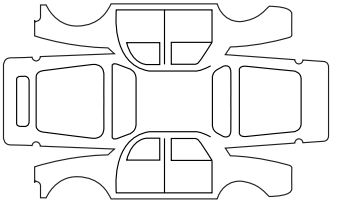	**Pitser**
Paranduse kuupäev:		
Parandus teha:	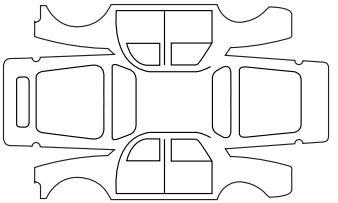	**Pitser**
Paranduse kuupäev:		

ROOSTEKONTROLL (3/6)

Juhul, kui garantii jätkumise tingimuseks on, et tuleb teha parandustöid, tuleb see allpool ära märkida.

VIN: .....

Vajalikud roostetõrjetööd:	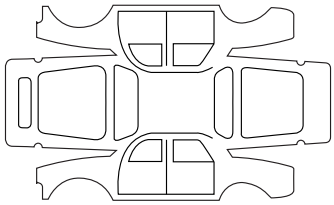	**Pitser**
Paranduse kuupäev:		
Parandus teha:	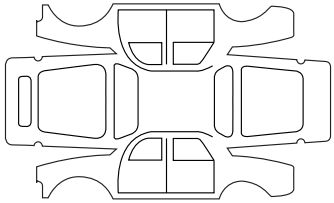	**Pitser**
Paranduse kuupäev:		
Parandus teha:	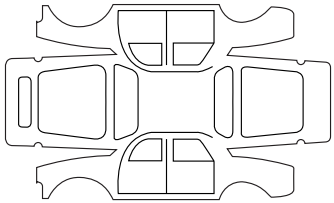	**Pitser**
Paranduse kuupäev:		

ROOSTEKONTROLL (4/6)

Juhul, kui garantii jätkumise tingimuseks on, et tuleb teha parandustöid, tuleb see allpool ära märkida.

VIN: .....

Vajalikud roostetõrjetööd:	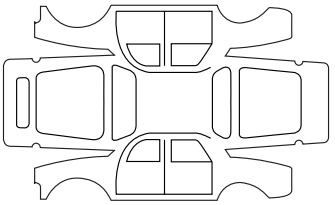	**Pitser**
Paranduse kuupäev:		
Parandus teha:	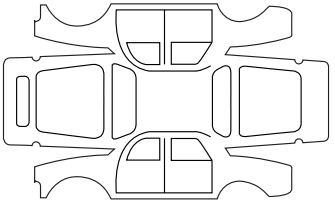	**Pitser**
Paranduse kuupäev:		
Parandus teha:	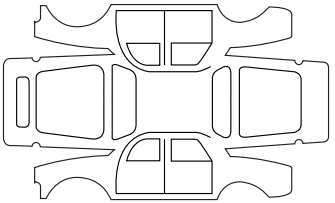	**Pitser**
Paranduse kuupäev:		

ROOSTEKONTROLL (5/6)

Juhul, kui garantii jätkumise tingimuseks on, et tuleb teha parandustöid, tuleb see allpool ära märkida.

VIN: .....

Vajalikud roostetõrjetööd:	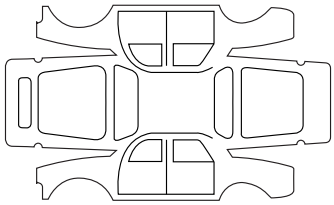	**Pitser**
Paranduse kuupäev:		
Parandus teha:	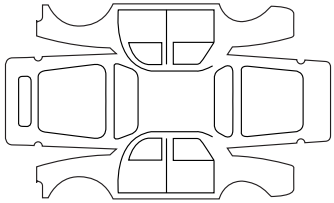	**Pitser**
Paranduse kuupäev:		
Parandus teha:	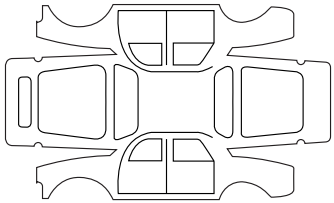	**Pitser**
Paranduse kuupäev:		

ROOSTEKONTROLL (6/6)

Juhul, kui garantii jätkumise tingimuseks on, et tuleb teha parandustöid, tuleb see allpool ära märkida.

VIN: .....

Vajalikud roostetõrjetööd:	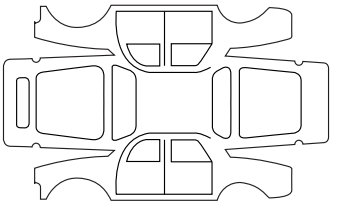	**Pitser**
Paranduse kuupäev:		
Parandus teha:	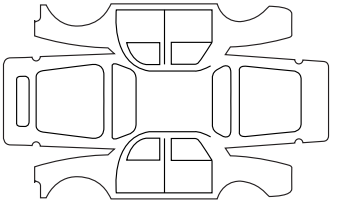	**Pitser**
Paranduse kuupäev:		
Parandus teha:	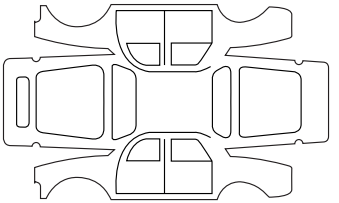	**Pitser**
Paranduse kuupäev:		

ALFABEETILINE INDEKS

A
abidetailid ..... 3.23 → 3.27
ABS ..... 1.47, 2.12 → 2.14
aeg 1.63
aknatõstukid ..... 3.19 – 3.20
aku 1.48, 4.10
  parandamine ..... 5.18 – 5.19
armatuurlaud ..... 1.42 – 1.43
asjade vedu
  pagasiruumis 3.30
ASR (libisemisvastane süsteem) ..... 1.48, 2.12 → 2.14
automaatkäigukast (kasutamine) ..... 2.22 → 2.24
automaatkäigukasti käigukang ..... 2.22 → 2.24

B
bensiinimootoriga sõidukite eripära 2.6

D
diiselmootoriga sõidukite eripära 2.7

E
eelpingutid 1.27
elektrooniline stabiilsuskontroll: ESP ..... 2.12 → 2.14
eraldusvõre 3.32
esiistmed
  reguleerimine ..... 1.15 → 1.17
esiistmete kohandamine ..... 1.15 → 1.17
esituled
  pirnide vahetus ..... 5.9 – 5.10
esitulede kohandamine 1.68
esiturvavöö täiendavad turvaseadmed ..... 1.27 → 1.29
ESP: elektrooniline stabiilsuskontroll ..... 1.48 – 1.49, 2.12 → 2.14

F
filter 4.9
  diisli 5.31
  tahkosakeste 1.48

H
haagissuvila kasutamine 6.5
haakimine
  paigaldamine 5.26
heli- ja valgussignaalid 1.64
helisignaal 1.64
hoiatus 1.64
hooldedokumendid ..... 6.9 → 6.14
hooldus:
  kere ..... 4.12 – 4.13
  mehaaniline ..... 4.2 → 4.6, 6.9 → 6.14
  siseviimistlus 4.14
  õlivahetuse intervall ..... 6.9 → 6.14
hädapidurdamine ..... 2.12 → 2.14
hädapidurdusabi ..... 2.12 → 2.14

I
identifitseerimissilt ..... 6.2 – 6.3
ilukilbi võti 5.2
Isofix ..... 1.34 → 1.39

J
jahutusvedelik 1.46
järelveetavad koormad 6.5
juhikoht ..... 1.42 – 1.43
  juhtseadmed ..... 1.23 → 1.26
juhtimine ..... 2.6, 2.8 → 2.10, 2.12 → 2.26
juhtpaneel ..... 1.46 → 1.61

K
katalüsaator 2.6
katuse põikpuud 3.33
katuseluuk 3.21
kell 1.63
keskkonnakaitse 2.11
kiirusepiiraja ..... 1.48, 2.15 → 2.17
kindalaegas 3.23
klaasipesur ..... 1.69 → 1.71
klaasipesuvedelik 4.9
klaasipuhasti ..... 1.69 → 1.71
klaasipuhasti harjad ..... 5.22 – 5.23

ALFABEETILINE INDEKS (järg)

klaasipuhasti/klaasipesur
harjade vahetus ... 5.22 – 5.23
klaasisoojendus
tagaklaas ... 3.4, 3.12 – 3.13
tuuleklaas ... 3.5, 3.13
kliimaseade ... 3.4 → 3.15
kohtvalgustid ... 3.16 – 3.17
kommunikatsioonipeegel ... 3.18
kontrollaparaadid ... 1.46 → 1.52
kontroll-lambid ... 1.46 → 1.49, 1.53 → 1.61
korrosioonivastane kaitse ... 4.12
kõlarid ... 5.28
kõrvalistuja turvapatjade väljalülitamine ... 1.40 – 1.41
käigukang ... 2.4
käikude vahetamine ... 2.4, 2.22 → 2.24
käsipidur ... 1.47, 2.5
külgaknad ... 3.20
külgmised suunatuled
pirnide vahetus ... 5.15
külgmised turvaseadmed ... 1.30
küte ... 3.4 → 3.15
kütus
kvaliteet ... 1.72
maht ... 1.72
säästunõuanded ... 2.8
täitmine ... 1.46, 1.72 – 1.73
kütuse säästmine ... 2.8 → 2.10
kütusepaagi kork ... 1.72 – 1.73
kütusepaagi maht ... 1.72 – 1.73
kütusepaak
maht ... 1.72 – 1.73

L

laetuli ... 3.16 – 3.17
lambid
väljavahetamine ... 5.9 → 5.17
lambipirnid
väljavahetamine ... 5.9 → 5.17
lapsed ... 1.32 – 1.33
lapseistmed ... 1.34 → 1.39
laste kinnitamine ... 1.32 – 1.33
laste kinnitusseadmed ... 1.32 → 1.41
laste sõiduohutus ... 1.2 – 1.3, 1.5, 1.32 → 1.41, 2.3, 3.19
laste transport ... 1.32 → 1.41
lastirõngad ... 1.34 – 1.35
laternad
ees ... 5.9 – 5.10
pirnide vahetus ... 5.9 – 5.10
reguleerimine ... 1.68
udu ... 5.11
libisemisvastane süsteem: ASR ... 2.12 → 2.14
lisaseadmed ... 5.29
lisaseadmete pistik ... 3.22

M

massid ... 6.5
mootor
omadused ... 6.4
mootori jahutusvedelik ... 4.8
mootori käivitamine ... 2.3
mootori seiskamine ... 2.3
mootori tehnilised andmed ... 6.4
mootorikapott ... 4.2
mootoriõli ... 1.48, 4.3 → 4.6
mootoriõli maht ... 4.6
mootoriõli mõõtevarras ... 4.3 → 4.6
mootoriõli tase ... 4.3 → 4.6
mootorite õlivahetus ... 4.6
multimeediaseadmed ... 5.27
muudetav roolivõimendi ... 1.47
mõõtmed ... 6.6 – 6.7

N

näidik ... 1.50 → 1.52
näidikud
juhtpaneeli ... 1.50 → 1.52
suuna ... 5.10, 5.15

O

ohusignaal ... 1.64

ALFABEETILINE INDEKS (järg)

Õ
õhu konditsioneerimine ... 3.4 → 3.15

P
pagasiluuk ... 1.6 – 1.7
pagasiruumi kate ... 3.31
pakiruum ... 3.30
pakiruumi luuk ... 1.7
panipaigad ... 3.23 → 3.27
pardaarvuti ... 1.53 → 1.61
parkimisabi ... 2.25 – 2.26
patarei (kaugjuhtimispult) ... 5.30
peatoed ... 1.11 → 1.14
pesemine ... 4.12 – 4.13
pidurivedelik ... 4.7
pirnide vahetus ... 5.9 → 5.11, 5.15 → 5.17
praktilised nõuanded ... 5.28
pukseerimine ... 6.5
  haakimine ... 5.26
  parandamine ... 5.24
pukseerimisrõngad ... 5.2, 5.24
päikesesirm ... 3.18, 3.24
päiksesirmi peegel ... 3.18
pöördediameeter ... 6.6 – 6.7
püsikiirusehoidja ... 1.48, 2.18 → 2.21

R
raadio ... 5.27
raadio paigaldamine ... 5.27
raadiopaigaldusvarustus ... 5.27
rataste blokeerumisvastane süsteem: ABS ... 2.12 → 2.14
rataste ilukilbid ... 5.4
rattad (ohutus) ... 5.6
rattavahetus ... 5.5
rattavõti ... 5.2
rehvi purunemine ... 5.2, 5.5
rehvid ... 4.11, 5.6 → 5.8
rehvide täitmine ... 4.11, 5.6 → 5.8
rehvirõhk ... 4.11
rool
  kohandamine ... 1.62
roolivõimendi ... 2.5
roostekontroll ... 6.15 → 6.20

S
saastetõrje
  nõuanded ... 2.8
saastusvastased nõuanded ... 2.8 → 2.10
sigaretisüütaja ... 3.22
signaal
  heli ... 1.64
  valgus ... 1.64
sisemine valgustus:
  pirnide vahetus ... 5.16 – 5.17
sissesõitmine ... 2.2
sõiduki identifitseerimine ... 6.2 – 6.3
sõiduki tõstmine
  rattavahetus ... 5.5
soojendusega istmed ... 1.15 → 1.17
stopptuled
  pirnide vahetus ... 5.12 – 5.13
sulavkaitsmed ... 5.20 – 5.21
süütelukk ... 2.2

T
tagaiste ... 3.28 – 3.29
tagaistmed
  võimalused ... 3.28 – 3.29
tagaklaas
  klaasisoojendus ... 3.2, 3.4
tagaplaat ... 3.31
tagasiliikumine
  möödumine ... 2.4, 2.22 → 2.24
tagatuled
  pirnide vahetus ... 5.12 → 5.14
tagurdusandur ... 2.25 – 2.26
tahavaatepeeglid ... 1.21 – 1.22
tasemed ... 4.7 → 4.9

ALFABEETILINE INDEKS (järg)

tasemed:
- jahutusvedelik 1.51, 4.8
- klaasipesuvedeliku mahuti 4.9
- kütus 1.51
- pidurivedelik 4.7

teated armatuurlaual ..... 1.53 → 1.61
tehnilised andmed ..... 6.2 – 6.3, 6.6 → 6.8
temperatuuri reguleerimine ..... 3.4 → 3.15
toimishäired ..... 1.46 → 1.49, 5.32 → 5.35
tuhatoosid 3.22
tuled
- gabariidi 1.65
- kaug ..... 1.46, 1.65 – 1.66
- lähi 1.46, 1.65, 5.9
- numbrimärgi valgustid 5.14
- ohu 1.64
- stopp 5.12
- suuna 1.46, 1.64, 5.12
- tagurdus 5.12
- udu 1.46, 1.67, 5.11

tulede sissejätmisest teatav helisignaal 1.4, 1.66
tungraud 5.2, 5.5
turvapadi ..... 1.27 → 1.31, 1.46
- kõrvalistuja turvapatjade aktiveerimine ..... 1.40 – 1.41
- kõrvalistuja turvapatjade väljalülitamine ..... 1.40 – 1.41

turvavööd ..... 1.23 → 1.31, 1.47
turvavööde täiendavad kinnitusseadmed ..... 1.27 → 1.31
täiendav väline valgustus 1.66
täiendavad kinnitusseadmed 1.31
täispuhutav padi
- turvapadi ..... 1.27 → 1.31

tööriistaplokk 5.2

U

uduvastane
- laternad 5.11

uduvastased 1.67
uksed ..... 1.4 → 1.10
uste automaatne lukustamine sõidu ajal 1.10
uste avamine ..... 1.4 → 1.7
uste elektrilise lukustamise kaugjuhtimispult ..... 1.2 – 1.3
uste lahtilukustamine ..... 1.8 – 1.9
uste lukustamise kaugjuhtimispult
- patareid 5.30

uste lukustus ..... 1.8 – 1.9
uste sulgemine ..... 1.4 → 1.7
uste superlukustus 1.3

V

vahejuhtumid
- toimimishäired ..... 5.32 → 5.35

vahesein 1.20
valgusmärguanded ..... 1.65 → 1.67
valgustus
- sisemine ..... 3.16 – 3.17

varuosad 6.8
varuratas 5.3
ventilaatorid ..... 3.2 – 3.3
ventilatsioon ..... 3.2 → 3.15
vilkuvad 1.46, 1.64, 5.10, 5.15
võti / kaugjuhtimispult
- kasutamine ..... 1.2 – 1.3

välistemperatuur 1.63
vänt 5.2
värv
- hooldus ..... 4.12 – 4.13
- viide 6.2

4 LIHTSAT LIIGUTUST*
TEIE ENDA OHUTUSEKS

1

- **Kinnitage alati turvavöö.**
  - **isegi lühikestel sõiduotsadel.**
  - **isegi kui Teie sõiduk on varustatud turvapatjadega.**
- **Veenduge, et kõikidel reisijatel on turvavöö peal ja kinnitatud, ka tagaistmetel.**

2

- **Kinnitage lapsed alati nende kaalule ja kasvule vastavate kinnitusseadmetega (turvatool, ümbritseva raamiga turvatool…).**
- **Tähelepanu! Kui sõidukil on eemaldatav kaasreisija turvapadi või turvapadjad, siis tuleb need enne lapseistme «seljaga sõidusuunas» paigaldamist eemaldada.**

3

- **Reguleerige turvavöö kõrgus enda kasvule parajaks.**
- **Istme seljatoe kallet sättides jälgige, et turvavöö liibub võimalikult tihedalt vastu keha.**
- **Reguleerige peatoe kõrgus parajaks: peatoe ülemine serv = pealagi. Peatugi peab olema võimalikult pea lähedal.**

4

- **Asetage rasked esemed või pagas pakiruumi põhja.**
- **Kaupade transportimisel jaotage raskus parema ja vasaku külje vahel ühtlaselt.**

* Tähelepanu: nimetatud liigutused ei hõlma ammendavalt kõiki ohutusnõudeid. Vaadake sõiduki kasutusjuhendist täpsemat teavet.

(www.e-guide.renault.com)

RENAULT S.A.S. SOCIÉTÉ PAR ACTIONS SIMPLIFIÉE AU CAPITAL DE 533 941 113 € / 13-15, QUAI LE GALLO
92100 BOULOGNE-BILLANCOURT R.C.S. NANTERRE 780 129 987 — SIRET 780 129 987 03591 / TÉL. : 0810 40 50 60
NU 813-5 – 77 11 405 073 – 02/2009 – Edition estonienne