KOLEOS

KASUTUSJUHEND

RENAULT

RENAULT elf

RENAULT soovitab ELFi

Hoiatus: Mootori töö optimeerimiseks võib mõne määrdeaine kasutus olla piiratud ainult teatud sõidukite jaoks. Lugege palun hooldedokumente.

ELF on RENAULT' jaoks välja arendanud täieliku määrdeainete valiku: mootoriõlid, käsikäigukastide ja automaatkastide õlid.

Vormel 1 rakendusuuringute käigus arendatud määrdeainetel on väga kõrgtehnoloogilised omadused.

Koostöös RENAULT' tehnilise meeskonnaga välja töötatud tootegamma vastab täielikult margi sõidukite eripäradele.

► ELF määrdeained võimendavad sõiduki jõudlust.

RENAULT soovitab sõidukile õli lisamiseks ja õlivahetuseks heakskiidetud ELF määrdeõlisid.

Lisateavet saate RENAULT' esindusest või leiate kodulehelt www.lubricants.elf.com

elf

The oil born in Formula One

Tere tulemast oma sõiduki pardale

Selles kasutus- ja hooldusjuhendis toodud andmed võimaldavad teil:

– sõidukit paremini tundma õppida ja kasutada seeläbi parimates tingimustes kõiki selle funktsioone ja tehnilisi uuendusi.

– hoida sõidukit töökorras hooldenõuete lihtsa, kuid samas range järgimise abil.

– liigse ajaraiskamiseta sooritada toiminguid, mis ei nõua asjatundja sekkumist.

Kui kulutate natuke aega käesoleva kasutusjuhendi lugemisele, saab Teie vaev kuhjaga tasutud, sest saate palju kasulikku teada ning avastate ka uusi funktsioone ja tehnilisi uuendusi. Kui mõningad punktid jäid veel ebaselgeks, on meie firma tehnikutel rõõm jagada Teile mis tahes täiendavat teavet.

Kasutusjuhendi lugemise hõlbustamiseks leiate eest järgmise sümboli:

See sümbol tähistab riski, ohu või sõiduohutuse alast nõuannet.

Selles juhendis nimetatud mudelite kirjelduse aluseks on juhendi koostamise ajal olemas olnud tehnilised näitajad. **Kasutusjuhend koondab kogu nendele mudelitele pakutava varustuse** (seeriavarustus või valikuline lisavarustus)**, kuid konkreetse varustuse olemasolu konkreetsel sõidukil sõltub mudelivariandist, valitud võimalustest ja sellest, millises riigis sõidukit müüakse.**

Samuti võib sellest juhendist lugeda ka sellise varustuse kohta, mis tuleb kasutusele alles eeloleva aasta jooksul.

Kui juhendis on nimetatud firma esindust, peetakse selle all silmas RENAULT' esindust.

Head teed Teile sõiduki roolis!

Tõlgitud prantsuse keelest. RENAULT' (92 100 Billancourt 2009) kirjaliku loata on selle teksti täielik või osaline paljundamine või tõlkimine keelatud.

0.2

S I S U K O R D

Peatükid

Tutvuge oma sõidukiga 1

Juhtimine 2

Teie mugavus 3

Hooldus 4

Praktilised juhised 5

Tehnilised omadused 6

Alfabeetiline indeks 7

0.4

Peatükk 1: Tutvuge oma autoga

RENAULT' kaardid: üldandmed, kasutamine, superlukustus . . . 1.2
Uksed . . . 1.9
Uste automaatne lukustus sõidu ajal . . . 1.13
Peatugi/istmed . . . 1.14
Turvavöödd . . . 1.18
tagumistel turvavöödel . . . 1.20
Täiendavad kinnitusseadmed: . . . 1.22
eesmistel turvavöödel . . . 1.22
tagumistel turvavöödel . . . 1.26
külgkaitseks . . . 1.27
Laste sõiduohutus: üldandmed . . . 1.29
lapse turvatooli kinnituse valik . . . 1.31
lapse turvatooli paigaldamine . . . 1.33
kõrvalistuja turvapatjade väljalülitamine ja sisselülitamine . . . 1.36
Juhikoht . . . 1.38
Juhtimisseadmed . . . 1.42
Juhtpaneel . . . 1.45
pardaarvuti . . . 1.47
Kellaaeg ja välistemperatuur . . . 1.57
Tahavaatepeeglid . . . 1.58
Rool . . . 1.59
Roolivõimendi . . . 1.59
Heli- ja valgussignaalid . . . 1.60
Välisvalgustus ja suunatuled . . . 1.61
Valgusvihu kõrguse elektriline reguleerimine . . . 1.64
Eesmine klaasipuhasti / klaasipesur . . . 1.65
Tagumine klaasipuhasti / klaasipesur . . . 1.67
Kütusepaak . . . 1.68

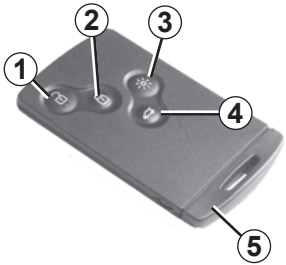

1 Kõigi uste lahtilukustamine;

2 Kõigi uste lukustamine;

3 Valgustuse kaugjuhtimine;

4 Pagasiruumi lukustamine/avamine;

5 Integreeritud võti.

RENAULT’ kaart võimaldab:

– lukustada ja avada uksi ning pagasiruumi luuki (vt järgmisi lehekülgi);
– sõltuvalt mudelist sulgeda eemalt automaatselt aknaid ja katuseluuki; vt lõike “Elektriaknad” ning “Elektriline katuseluuk” peatükis 3;
– sõiduki valgustuse süütamist eemalt (vt järgnevaid lehekülgi);
– mootori käivitamist: vt 2. peatüki lõiku “Mootori käivitamine”

Tööiga

Veenduge, et patarei on alati heas korras, patarei tüüp õige ja patarei korralikult paigaldatud. Patarei eluiga on umbes kaks aastat - vahetage see välja, kui juhtpaneelile ilmub teade “Kaardi patarei nõrk” (vt lõiku “RENAULT' kaart: patarei” peatükis 5).

Märkus: Tühjenenud patareiga on siiski võimalik sõidukit lukustada/avada ja käivitada. Vt lõike “Sõiduki lukustamine/avamine” peatükis 1 ja “Mootori käivitamine” peatükis 2.

RENAULT’ kaardi mõjupiirkond

Sõltub keskkonnast: RENAULT’ kaarti tuleb käsitseda ettevaatlikult, tahtmatu vajutamine nuppudele võib sõiduki lukustada või lahti lukustada.

Juhi vastutus
Ärge lahkuge kunagi sõidukist, jättes RENAULT’ kaardi sõiduki sisemusse ja jättes sõidukisse lapse (või looma), seda isegi lühikeseks ajaks.
Laps või loom võib seada ohtu ennast või teisi, käivitades mootori või aktiveerides seadmed, nt klaasitõstukid või uste lukustus.
Raskete vigastuste oht!

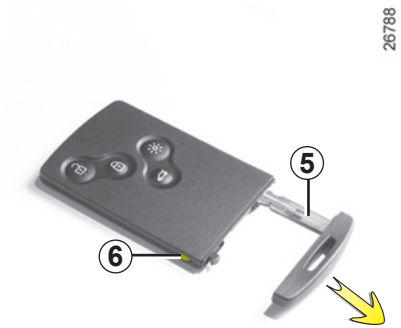

Integreeritud võti *5*

Integreeritud võti võimaldab lukustada või avada vasakpoolset esiust, kui RENAULT' kaarti pole võimalik kasutada:

– RENAULT' kaardi patarei on läbi, aku on tühi jne.

– kaardiga samal sagedusel töötavate muude seadmete kasutamisel;

– sõiduk asub tugevas elektromagnetväljas.

Juurdepääs võtmele 5

Vajutage nupule ***6*** ja tõmmake võtmest ***5***; seejärel vabastage nupp.

Võtme kasutamine

Vt lõiku “Uste lukustamine/avamine”.

Kui olete integreeritud võtmega sõidukisse sisenenud, asetage see oma kohale RENAULT' kaardis ning sisestage RENAULT' kaart lugejasse, et käivitada mootor.

Soovitus

Ärge hoidke kaarti liiga kuumas, külmas või niiskes kohas.

Ärge paigutage RENAULT' kaarti kohta, kus see võib painduda või muidu tahtmatult kahjustuda: see võib näiteks juhtuda istudes kaardile, kui see on pistetud mingi riideeseme tagataskusse.

RENAULT' kaardi asendamine, vajadus täiendava kaardi järele

Kui kaotate kaardi või soovite veel üht RENAULT' kaarti, pöörduge firma esindaja poole.

RENAULT' kaardi vahetamiseks tuleb sõiduk ja **kõik selle RENAULT' kaardid** viia firma esindusse ja need ühekorraga ümber programmeerida.

Ühe sõiduki kohta võib kasutada kuni nelja RENAULT' kaarti.

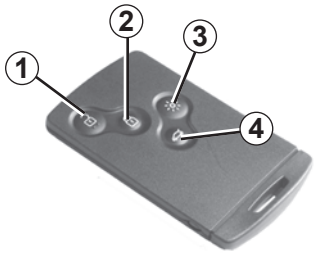

Uste lahtilukustamine

Vajutage lahtilukustamise nupule ***1***.

Lahtilukustumist näitab ohutulede **üks vilgutus**.

Uste lukustamine

Vajutage lukustusnupule ***2***.

Lukustumisest annab märku ohutulede **kahekordne vilkumine**: kui üks uks (külguks või pagasiluuk) on avatud või ebapiisavalt suletud, või kui üks RENAULT' kaart on jäänud lugejasse, toimub uste lukustumine ning seejärel kiire lahtilukustumine **ilma** ohu- ja gabariiditulede vilkumiseta.

Ainult pagasiluugi lahtilukustamine/lukustamine

Pagasiluugi luku avamiseks või lukustamiseks vajutage nupule ***4***.

Ohutulede vilkumine annab Teile märku sõiduki olekust:

– **ühekordne vilkumine** näitab, et sõiduk on avatud;

– **kahekordne vilkumine** näitab, et sõiduk on lukustatud.

Kaugvalgustuse funktsioon

See võimaldab näiteks parklas juba eemalt sõiduki üles leida.

Vajutusega nupule ***3*** süttivad sõiduki lähituled, gabariidituled ja sisevalgustus umbes 30 sekundiks.

Märkus: teine vajutus nupule ***3*** kustutab valgustuse.

RENAULT' kaardi mittetuvastamise häire

Kui avate ukse mootori töötamise ajal ja kaarti pole lugejas, ilmub teade "Kaart tuvastamata" ja kõlab helisignaal. Häire lakkab, kui kaart asetatakse lugejasse.

Kui mootor töötab, siis kaardi nupud ei toimi.

Kasutamine

Vastava varustuse olemasolu korral võimaldab see lisaks RENAULT' kaugjuhitava kaardi funktsioonidele sõiduki automaatset lukustamist/lahtilukustamist, juhul kui kaart asub toimimisalas ***1***.

Ärge kunagi lahkuge sõidukist, jättes RENAULT' kaardi sõidukisse.

Sõiduki avamine

RENAULT' kaart piirkonnas ***1***, asetage käsi käepidemele ***2***: sõiduk lukustub lahti (mõnel puhul tuleb sõiduki lahtilukustamiseks ja ukse avamiseks tõmmata kaks korda käepidet ***2***).

Vajutus nupule ***3*** avab samuti kogu sõiduki.

Lahtilukustumist näitab ohutulede **üks vilgutus**.

Ohutulede vilkumine annab Teile märku sõiduki olekust:

– **ühekordne vilkumine** näitab, et sõiduk on ei ole lukustatud;

– **kahekordne vilkumine** näitab, et sõiduk on lukustatud.

Sõiduki lukustamine

Teil on võimalik sõidukit lukustada kahel viisil: kasutades nuppe ***4*** või ***5*** või kasutades RENAULT' kaarti.

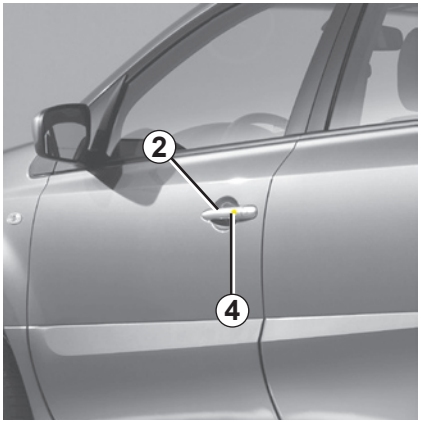

Lukustamine nupu *4* või *5* abil

Kui uksed ja pagasiruumi luuk on suletud, vajutage ühele nuppudest ***4*** ukse käepidemel ***2*** või pagasiruumi nupule ***5***. Sõiduk lukustub. Kui mõni uks või pagasiruumi luuk on lahti või halvasti suletud, lähevad kõik uksed korraks lukku, siis jälle lukust lahti.

Märkus: RENAULT' kaardi olemasolu sõiduki juurdepääsualas (piirkond ***1***) on hädavajalik, et võimaldada lukustamine nupulevajutuse abil.

Eripära:

Kui soovite kontrollida uste lukusolekut pärast nupu ***4*** abil lukustamist, on teil umbes **kolm** sekundit aega käepidemetest tõmbamiseks, ilma et uksed avaneksid.

Seejärel on käed-vabad funktsioon taas aktiivne ja käepideme liigutamine toob kaasa sõiduki lahtilukustumise.

RENAULT' KAART “KÄED-VABAD”: kasutamine (3/3)

26787

Lukustamine RENAULT' kaardi abil

Kui uksed ja pagasiluuk on suletud, vajutage nupule ***6***: sõiduk lukustub.

Lukustumine on nähtav ohutulede **kahekordsest vilkumisest**.

Märkus: uste lukustumise maksimaalne kaugus sõltub sõiduki lähiümbrusest.

27564

Eripära:

Sõiduk ei lukustu, kui:

– üks avaustest (uks või pagasiluuk) on avatud või halvasti suletud;

– üks kaartidest asub alas ***7*** (või lugejas) ning väljaspool sõidukit asuvas tuvastusalas pole teisi kaarte.

Kui **mootor töötab** ja kaart pole pärast ukse avamist ja sulgemist enam salongis, ilmub teade “kaart puudub” (koos helisignaaliga, kui kiirus kasvab) ja hoiatab Teid, et kaart pole enam sõidukis. See aitab vältida olukorda, kus kaart jääb kogemata sõidukist väljuva reisija kätte.

Häire lakkab, kui kaart on taas tuvastatud.

Pärast sõiduki või pagasiruumi lukustamist/lahtilukustamist üksnes RENAULT' kaardi nuppe kasutades on "käed-vabad" lahtilukustusfunktsioon välja lülitatud.

“Käed-vabad” režiimile naasmiseks taaskäivitage sõiduk.

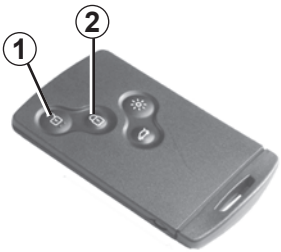

26787

Kui sõiduk on varustatud superlukustusega, võimaldab see lukustada uksed ja luugid ning takistada uste avamist seesmiste käepidemete abil (akna lõhkumisel, millele järgneb katse avada uksi seestpoolt).

Tähelepanu: superlukustus aktiveerub esimesel vajutusel nupule ***1***.

Ärge kunagi kasutage uste superlukustust, kui keegi viibib sõidukis.

Superlukustuse aktiveerimine

Vajutage üks kord nupule ***2*** või ***3***.

Märkus: akende üheaegseks ülestõstmiseks peab vajutus kestma kauem kui ühe sekundi.

Superlukustus on nähtav ohutulede **kolmekordsest** vilkumisest.

Lukustuse aktiveerimine ilma superlukustuseta

Vajutage kaks korda järjest nupule ***2*** või ***3***.

Märkus: akende üheaegseks ülestõstmiseks peab teine vajutus kestma kauem kui ühe sekundi.

Lukustumine on nähtav ohutulede **kahekordsest vilkumisest**.

Sõiduki lahtilukustamine

Vajutage nupule ***1***.

Lahtilukustumist näitab ohutulede **üks vilgutus**.

Pärast superlukustuse aktiveerimist nupuga ***2*** on “käed-vabad” režiimil lahtil ukustamisfunktsioon välja lülitatud.

“Käed vabad” režiimile tagasipöördumiseks taaskäivitage sõiduk.

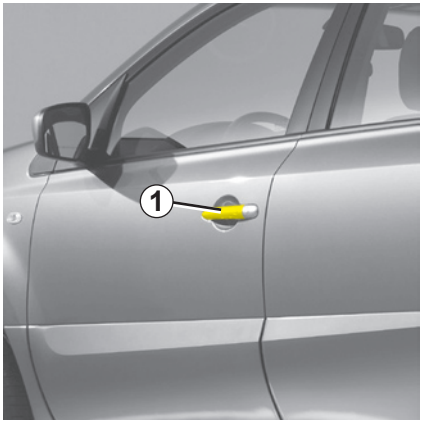

Avamine väljastpoolt

Kui olete uksed lahtilukustanud või kui RENAULT' "käed-vabad" kaart on teie käes, tõmmake käepidet ***1*** enda poole.

Teatud juhtudel tuleb ukse avamiseks tõmmata käepidemest kaks korda.

Avamine seestpoolt

Tõmmake käepidet ***2***.

Tulede sissejätmisest teatav helisignaal

Kui avate ukse, vallandub helisignaal, mis informeerib teid sellest, et tuled jäid põlema, samas kui mootori süüde on katkestatud.

Kaardi unustamisest teatav märguanne

Juhul, kui kaart on jäänud lugejasse, ilmub juhiukse avanedes juhtpaneelile sõnum “eemaldage kaart”, millega kaasneb helisignaal.

Eriomadus

Pärast mootori seiskumist jätkavad tuled ja sisselülitatud lisaseadmed (raadio jne) tööd.

Need seadmed lakkavad töötamast juhiukse avanemisel.

Ukse mittesulgumisest teatav märguanne

Kui üks ustest (külguks või pagasiruumi luuk) on avatud või halvasti suletud ning kui sõiduk jõuab kiiruseni ligikaudu 15 km/h, ilmub juhtpaneelile sõnum “Pagasiruum avatud” või “Uks avatud”, millega kaasneb vastav signaaltuli.

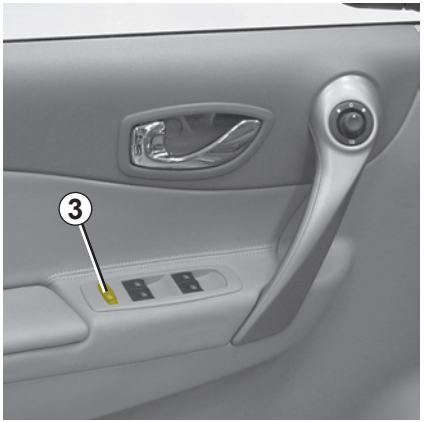

Laste turvalisus

Sõiduk, mis on varustatud lülitiga *3*

Vajutage lülitile ***3***, et lubada või takistada tagaakende kasutamist.

Märkus: kui funktsioon on sisse lülitatud, ei saa ka juht enam tagaaknaid kasutada.

Sõltuvalt mudelist annab rikke korral märku:
– kõlab helisignaal;
– juhtpaneelile ilmub teade;
– integreeritud kontroll-lamp ei sütti.

Tagauste lukustamine

Tagauste seestpoolt avamise takistamiseks liigutage hooba ***4*** ja tehke seestpoolt kindlaks, et uksed on korralikult lukustunud.

Juhi vastutus

Ärge lahkuge kunagi isegi lühikeseks ajaks sõidukist, jättes sinna RENAULT' kaardi koos lapse või loomaga.

Laps või loom võib seada ohtu ennast või teisi, käivitades mootori või aktiveerides seadmed, nt klaasitõstukid või uste lukustus.

Raskete vigastuste oht!

Uste lukustamine/ lahtilukustamine väljastpoolt

Selleks kasutage RENAULT' kaarti: vt 1. peatüki lõike "RENAULT' kaardid".

Teatud juhtudel ei pruugi RENAULT' kaart töötada:

– kaardi patarei on läbi, RENAULT' aku on tühi jne.

– kaardiga samal sagedusel töötavate muude seadmete kasutamisel (mobiiltelefon jne);

– sõiduk asub tugevas elektromagnetväljas.

Siis on võimalik:

– kasutada kaardisse sisseehitatud võtit vasakpoolse esiukse avamiseks;

– lukustada iga ust käsitsi (vt järgmiselt leheküljelt);

– kasutada uste lukustus/ lahtilukustusnuppu seestpoolt (vt järgmistelt lehekülgedelt).

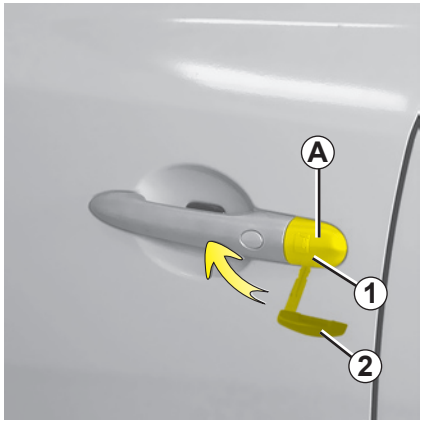

RENAULT' kaarti sisseehitatud võtme kasutamine

– Võtke sisseehitatud võti välja (lugege 1. peatüki lõiku “RENAULT' kaardid: üldandmed");

– võtke ära vasaku ukse kate ***A*** (kasutades võtme ***2*** otsikut) süvendi ***1*** tasandil;

– katte ***A*** eemaldamiseks sooritage liigutus ülespoole;

– sisestage võti ***2*** lukuauku ja lukustage või keerake vasakpoolne esiuks lukust lahti.

Uste lukustamine käsitsi

Kui uks on avatud, keerake kruvi ***3*** (võtme otsaku abil) ja sulgege uks.

Uks on nüüd väljastpoolt lukus.

Ukse lahtilukustamine on siis võimalik ainult seestpoolt või eesmise vasakpoolse ukse võtit kasutades.

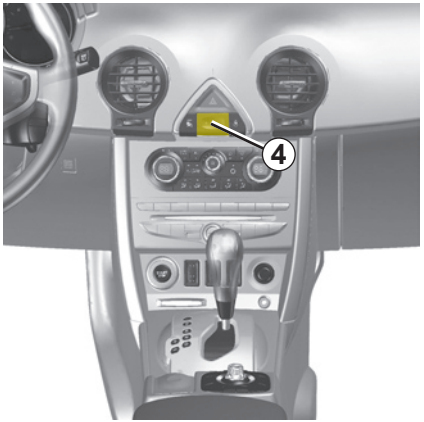

Uste seestpoolt lukustamise/ lahtilukustamise lüliti

Lüliti ***4*** juhib üheaegselt nii uksi kui ka pagasiruumi luuki.

Kui mõni avaus (uks või pagasiruum) on lahti või halvasti suletud, lähevad kõik uksed korraks lukku, siis jälle lukust lahti.

Kui veate esemeid lahtise ukse või pagasiluugiga: **kui mootor on seisatud,** vajutage enam kui viie sekundi jooksul lülitile ***4***, et lukustada teised uksed.

Avauste lukustamine ilma RENAULT' kaardita

(näiteks juhul, kui RENAULT' kaart ei tööta)

Kui mootor on seisatud ja üks esiuks avatud, vajutage enam kui viie sekundi jooksul lülitile ***4***.

Nüüd lukustuvad lahtise ukse sulgemisel kõik uksed.

Sõiduki lahtilukustamine väljastpoolt on võimalik ainult RENAULT' kaardiga.

Ärge kunagi lahkuge sõidukist, jättes RENAULT' kaardi sõidukisse.

Avauste seisundi kontroll-lamp

Kui **mootorisüüde** on sisse lülitatud, näitab lülitisse ***4*** sisseehitatud kontroll-lamp Teile avauste lukustuse hetkeseisu:

– kui kontroll-lamp põleb, on kõik avaused lukustatud;

– kui kontroll-lamp on kustunud, on kõik avaused lukust lahti.

Kui lukustate sõiduki väljastpoolt, jääb kontroll-lamp põlema umbes ühe minuti jooksul, seejärel kustub.

Kui otsustate sõita lukustatud ustega, võtke teadmiseks, et see võib hädaolukorras raskendada päästetöötajate ligipääsu salongile.

USTE AUTOMAATNE LUKUSTUS SÕIDU AJAL

Tööpõhimõte

Kui sõiduk liigub paigalt, lukustab süsteem automaatselt kõik uksed, kui saavutatud on sõidukiirus umbes 10 km/h.

Lahtilukustamine toimub järgmiselt:

– vajutusega lukustuse avamise nupule ***1***.

– sõiduki seistes, avades esiukse.

Märkus: kui mõni uks avati või suleti, siis lukustub see taas automaatselt, kui sõiduki kiirus tõuseb umbes 10 km/h.

Selle funktsiooni sisselülitamiseks:

Kui süüde on sees ja sõiduk on paigal, on Teil umbes 20 sekundit aega vajutada ukse lukustamise lülitile ***1*** (hoides seda all umbes 5 sekundit).

Juhtpaneelile ilmub teade “Uksed on automaatselt blokeeritud” ja kostab helisignaal.

Selle funktsiooni väljalülitamiseks:

Kui süüde on sees, vajutage umbes 5 sekundi vältel ukse lukustamise lülitile ***1***.

Juhtpaneelile ilmub teade “Uste blokeerimine on välja lülitatud” ja kostab helisignaal.

Kui otsustate sõita lukustatud ustega, võtke teadmiseks, et see võib hädaolukorras raskendada päästetöötajate ligipääsu salongile.

Toimimishäired

Kui esineb mingi häire seadme töös (lukustumine pole automaatne, nuppu ***1*** sisseehitatud tuli uste lukustudes ei sütti jne), kontrollige esmalt, kas kõik uksed on korralikult suletud. Kui uksed on korralikult suletud, pöörduge firma esindusse.

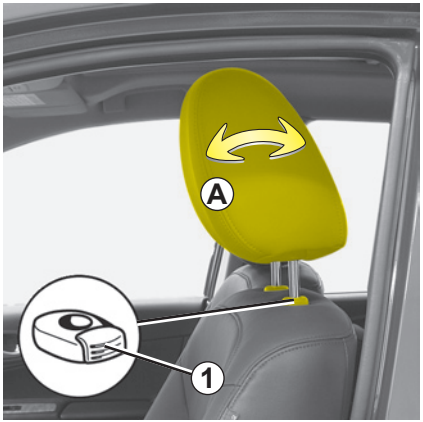

Peatoe tõstmine

Tõmmake peatugi üles kuni soovitud kõrguseni.

Peatoe langetamine

Vajutage nuppu ***1*** ja laske peatoed soovitud kõrgusele, hoides peatuge liigutamise ajal kinni.

Peatoe kallutamise juhtseade
(sõltuvalt mudelist)

Kallutage peatuge ette- või tahapoole kuni soovitud asendini.

Eemaldamine

Tõstke peatugi maksimaalsele kõrgusele. Vajutades nupule ***1*** tõstke veel, et peatuge vabastada.

Peatoe tagasipanek

Sisestage peatoe vardad vardapesadesse, nii et täkked jääksid ettepoole.

Hoidke nuppu ***1*** all ja liigutage peatugi soovitud kõrgusele.

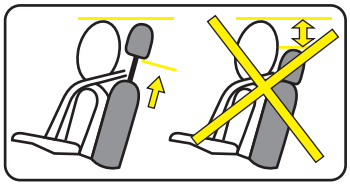

Et peatugi on üks sõiduohutuse tagajaid, peab see asuma oma kohal ja olema õiges asendis: peatoe ülemine äär peab olema pealaega võimalikult võrdsel kõrgusel. Pea ja detaili ***A*** vaheline kaugus peab olema nii väike kui võimalik.

Kasutusasend

Tõstke või langetage peatuge, säilitades survet sõiduki esiosa poole.

Kokkupandud asend *A*

Vajutage laba ***1*** või ***2*** ja langetage peatugi lõpuni alla.

Kui peatugi on langetatud kõige madalamasse asendisse, on tegemist kokkupandud asendiga: kui istmel on reisija, siis ei tohi peatugi sellesse asendisse jääda.

Eemaldamine

Vajutage üheaegselt labadele ***1*** ja ***2*** ning eemaldage peatugi.

Peatoe tagasipanek

Sisestage vardad oma vagudesse, vajutage üheaegselt labadele ***1*** ja ***2*** ning langetage peatuge.

Märkus: peatoe eemaldamiseks või tagasipanekuks peate kallutama istme seljatuge. Vt lõiku “Tagaiste” peatükis 3.

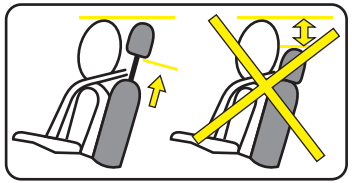

Peatugi on oluline turvaelement. Hoolitsege, et see oleks paigaldatud ja õiges asendis.

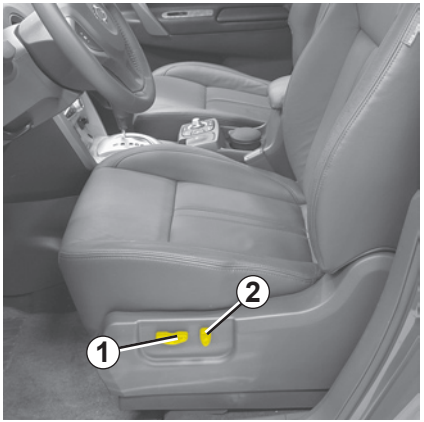

Elektriliselt juhitav juhiiste

Istme nihutamiseks ette- või tahapoole
Liigutage lülitit ***1*** ette- või tahapoole.

Istme kõrguse seadistamine
Liigutage lüliti ***1*** tagaosa üles- või allapoole.

Seljatoe kalde sättimiseks
Liigutage lüliti ***2*** ülaosa ette- või tahapoole.

Manuaalselt juhitav esiiste

Istme nihutamiseks ette- või tahapoole
Tõstke istme liigutamiseks käepidet ***3***. Kui asend on valitud, laske käepide lahti ja veenduge istme korralikus lukustatuses.

Istme kõrguse seadistamine
(sõltuvalt mudelist)
Liigutage kangi ***4*** vastavalt vajadusele:
– liigutage kangi ülespoole, et istet tõsta;
– liigutage kangi allapoole, et istet langetada.

Seljatoe kalde sättimiseks

Liigutage kangi ***5***, et muuta seljatoe kallet.

Sõiduohutuse tagamiseks sättige neid asendeid ainult siis, kui auto seisab.

Et mitte häirida turvavööde tõhusat tööd, soovitame seljatuge mitte liiga palju taha kallutada.

Autopõrandal (juhiistme ees) ei tohi olla ühtegi eset, sest järsul pidurdamisel võivad need pedaalide alla libiseda ja takistada pedaalide kasutamist.

Juhi kõrvalistme kokkupanek
Sõltuvalt mudelist saab kaasreisija istme seljatuge langetada istmele, millega saavutatakse platvormasend.
Tõstke käepidet ***6*** ja langetage seljatuge.

Juhiistme nimmepiirkonna seadistamine:

Liigutage kangi ***7***.

Soojendusega istmed
(sõltuvalt mudelist)

Kui mootor töötab, vajutage lüliti ***8*** ülaosale (kõige soojema režiimi valikuks) või alaosale (keskmise režiimi valikuks).

Nuppu sisseehitatud kontroll-lamp süttib.

Termostaadiga süsteem määrab juhtseadme asendist sõltuvalt, kas soojendus on vajalik.

Kui kõrvalistme soojendus on sisse lülitatud, ilmub juhtpaneelile kontroll-lamp .

Tulenevalt kõrvalistuja turvapadja avanemise ja kõrvalistme seljatoe platvormasendi kokkusobimatusest veenduge, et turvapadi on välja lülitatud. (Vt 1. peatüki lõiku “Kõrvalistuja turvapatjade väljalülitamine”).

Raskete vigastuste oht turvapatjade avanemisel!

Sõidu ajal ei tohi tagaistmel reisija mingil juhul asetada jalgu esiistme seljatoele. Vigastusoht!

Sõiduohutuse kindlustamiseks kinnitage sõidu ajal alati turvavöö. Lisaks tuleb järgida selle riigi kohalikku seadusandlust, kus Te hetkel viibite.

Tagumiste turvavööde parimaks toimimiseks veenduge, et tagaiste oleks korralikult lukustunud. Vt lõiku “Tagaiste: omadused” peatükis 3.

Valesti reguleeritud või keerdus turvavööd võivad õnnetuse korral põhjustada vigastusi.

Igal reisijal, nii lapsel kui täiskasvanul peab olema oma turvavöö.

Ka rasedad peavad turvavööd kasutama. Rasedatel ei tohi turvavöö liiga kõvasti kõhu alumise osa vastu suruda ega ka liiga lõtv olla.

Enne käivitamist kohandage esmalt juhtimisasendit, seejärel kohandage parima kaitse saavutamiseks kõigi reisijate turvavöid.

Juhiasendi kohandamine

- **Istuge korralikult istme seljatoe vastu** (pärast seda, kui olete ära võtnud mantli, jope jne). See on selja õige asendi jaoks esmatähtis;
- **Kohandage istme asendit horisontaalsuunal sobivale kaugusele pedaalidest.** Iste peab olema maksimaalses sobivas kauguses, kui siduripedaal on põhja vajutatud. Seljatugi tuleb reguleerida selliselt, et käed asetuvad roolile kergelt küünarnukist kõverdatult;
- **kohandage rooli asendit**;
- **kohandage oma peatoe asendit.** Sõiduohutuse huvides peab kaugus pea ja peatoe vahel olema minimaalne;
- **kohandage istumiskõrgus.** Selle seadistusega saavutate juhtimisel parima nägemisvälja.

Turvavööde kohandamine

Toetuge korralikult vastu seljatuge.

Turvavöö rindkere ümbritsev osa ***1*** peab asuma võimalikult kaela alaosa lähedal, seda siiski puutumata.

Turvavöö vaagnat ümbritsev osa ***2*** peab asetuma lamedalt reitele ja vastu vaagnat.

Turvavöö peab liibuma vahetult kehale. Nt: vältige liiga pakse rõivaid ning keha ja turvavöö vahele jäävaid esemeid.

Esiturvavöö *1* kõrguse kohandamine

Tõmmake juhtseadmest ***3*** ja seadistage rihma kõrgus; kinnitage see võimalikult õla lähedalt. Jälgige, et see ei oleks kaela vastas.

Kui turvavöö on kohale sätitud, veenduge, et turvavöö on korralikult lukustunud.

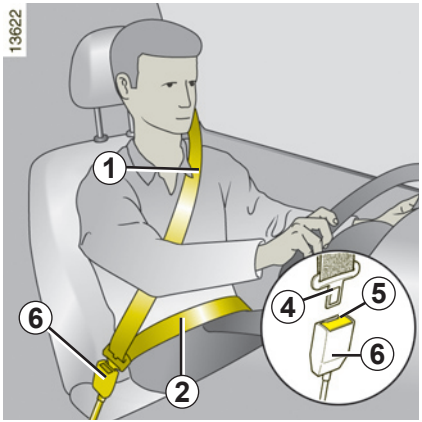

Turvavöö lukustamine

Tõmmake turvavöö **aeglaselt ja nõksatusteta** lahti ja veenduge, et lukukeel ***4*** on lukustunud kinnitisse ***6*** (kontrollige kinnitust, tõmmates turvavöö lukukeelt ***4***). Kui turvavöö kinni jääb, laske seda pikalt järele ja tõmmake uuesti.

Kui turvavöö on täielikult blokeerunud, tõmmake aeglaselt, kuid tugevalt rihmast, et see umbes 3 cm võrra välja tuleks. Laske sel tagasi joosta ja tõmmake uuesti.

Kui probleem ei lahene, pöörduge firma esindusse.

Kõrvalistuja turvavöö kinnitamata jätmise signaaltuli *7*

Lamp süttib mootori käivitumisel. Kui kõrvalistuja (kui iste on hõivatud) turvavööd ei lukustata ja sõidukiirus ületab 25 km/h, hakkab lamp vilkuma ja 90 sekundi vältel kostab helisignaal.

Märkus: kõrvalistuja kohale asetatud ese võib mõnel juhul vallandada ohusignaali.

Turvavöö lahtilukustamiseks

Vajutage nupule ***5***, ja turvavöö keritakse tagasi. Hoidke kerimise ajal sellest kinni.

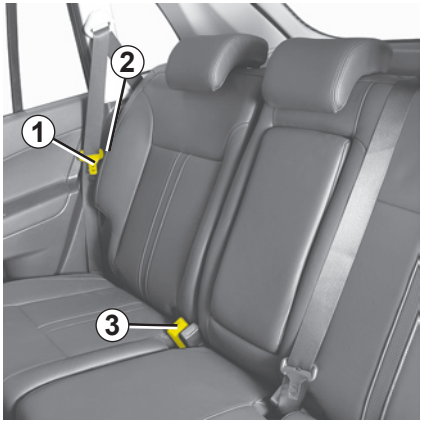

Külgmine turvavöö

Võtke turvavöö ots ***1*** kätte ja tõmmake aeglaselt rihmast.

Asetage turvavöö ülemine osa võimalikult õla lähedale ja alumine osa võimalikult alakeha lähedale.

Sisestage turvavöö ots ***1*** pesasse ***3***.

Märkus: kui külgmisi turvavöid ei kasutata, asetage need klambritesse ***2***.

Keskmine turvavöö

Võtke turvavöö ots ***4*** kätte ja tõmmake aeglaselt rihmast.

Asetage turvavöö ülemine osa võimalikult õla lähedale ja alumine osa võimalikult alakeha lähedale.

Sisestage turvavöö ots ***4*** pesasse ***5***.

Kontrollige pärast iga tagaistme liigutamist, kas tagaistme turvavööd on ettenähtud kohas.

TURVAVÖÖD: hoiatused

Järgnev teave puudutab nii eesmisi kui tagumisi turvavöid.

– Ärge muutke midagi tehases paigaldatud turvavööde süsteemi, istmete ja kinnituste juures.

Erijuhtude kohta (nt lapse turvatooli paigaldamine) küsige nõu firma esindusest.

– Ärge kasutage seadmeid, mis võimaldavad turvavööd lõdvemaks muuta (nt pesulõks, klamber jne), sest liiga lõtv turvavöö võib õnnetuse korral vigastusi põhjustada.

– Õlapealset turvavööd ei tohi kunagi hoida käsivarre all või selja taga.
– Ärge kasutage ühte turvavööd rohkem kui ühe inimese kinnitamiseks. Ärge kunagi kinnitage beebit või last, kes on Teie süles, oma turvavööga.
– Turvavöö ei tohi olla keerdus.
– Pärast liiklusõnnetust kontrollige turvavöid ja vahetage need vajadusel välja. Samuti tuleb turvavöö välja vahetada siis, kui see on kahjustatud.
– Tagaistme taaspaigaldamisel tuleb ka turvavöö uuesti kohale panna, et seda saaks õigesti kasutada.
– Sisestage turvavöö lukukeel õigesse kinnitisse.

Sõltuvalt mudelist võivad nende hulka kuuluda:

– **turvavöö rulliku eelpingutid *1*;**

– **turvavöö alaosa eelpinguti *2*;**

– **juhi ja kõrvalistuja eesmised turvapadjad *3*.**

Need süsteemid on mõeldud eraldi või koos toimimiseks esiosa kokkupõrgete korral.

Vastavalt kokkupõrke tugevusele aktiveeruvad järgmised turvasüsteemid:

– turvavöö blokeerumine;

– turvavöö rulliku eelpinguti (mis aktiveerub vöö pingutamiseks);

– kõhupiirkonna eelpinguti, mis surub reisija istme vastu;

– esiturvapadi.

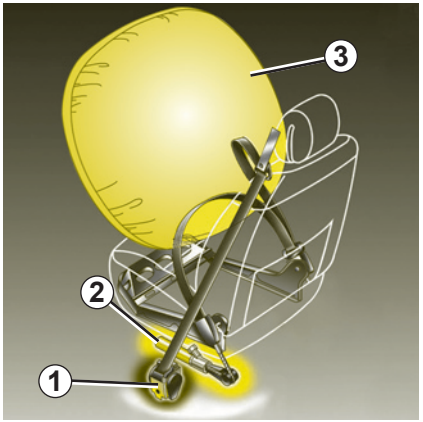

Eelpingutid

Eelpingutite ülesanne on suruda turvavöö vastu keha (hoides reisijat istme vastas) ja suurendada sellega turvavöö tõhusust.

Kui süüde on sees, võib süsteem eest tulevate tugevate kokkupõrgete korral, sõltuvalt kokkupõrke tugevusest, käivitada:

– turvavöö rulliku eelpinguti ***1***, mis tõmbab vöö hetkega pingule;

– kõhupiirkonna turvavöö eelpinguti ***2***, mis tõmbab turvavöö kõhuosa hetkega pingule.

– Laske pärast liiklusõnnetust kontrollida kogu turvavööde süsteemi.

– Igasugused tööd turvasüsteemi juures (eelpingutid, turvapadjad, elektroonilised karbikesed, juhtmed) või selle taaskasutamine mingi teise sõiduki juures, isegi kui see sõiduk on samasugune, on rangelt keelatud.

– Et vältida süsteemi käivitumist valel ajal, mis võib tekitada kahjusid, tohivad eelpinguteid ja turvapatju käsitseda ainult firma võrgu väljaõppega töötajad.

– Jaoturi elektrilisi omadusi võivad kontrollida ainult vastava väljaõppega töötajad, kasutades selleks sobivaid töövahendeid.

– Sõiduki kasutuselt kõrvaldamisel pöörduge firma esinduse poole gaasitekitaja eemaldamiseks eelpingutitest ja turvapatjadest.

Koormuspiiraja

Alates kokkupõrke teatud tugevusest käivitub see seade, et piirata turvavöö survet rindkerele ja hoida seda taluvuse piires.

Juhi ja reisija turvapadjad

Märgistus “Turvapadi” roolil ja armatuurlaual (turvapadja asukoht ***A***) annavad teada selle varustuse olemasolust.

Turvapadjasüsteemidesse kuuluvad järgmised osad:

– turvapadi ja selle gaasi tekitav balloon, mis on juhikohal paigaldatud rooli sisse ja kõrvalistuja kohal armatuurlaua sisse;

– ühine intelligentne elektroonikaplokk, millesse on integreeritud löögiandur ja gaasigeneraatori elektrilist jaoturit juhtiva süsteemi töö jälgimine;

– ühtne kontrolli märgutuli juhtpaneelil;

– nimetatud seadet täiendavad eemalasuvad andurid.

Turvapadi töötab pürotehnilisel põhimõttel. See seletab, miks turvapadja avanemisel tekib kuumust, eraldub suitsu (mis ei ole märk tulekahjust) ning kõlab lasuga sarnanev heli. Turvapadi peab avanema hetkega ja võib seega tekitada väiksemaid nahavigastusi või muid ebamugavusi.

Teeleasumine

Süsteem toimib ainult siis, kui süüde on sees.

Laupkokkupõrke ajal täituvad turvapadjad kiiresti, võimaldades sel viisil pehmendada juhi pea ja rindkere kokkupõrget rooliga ja reisija kokkupõrget armatuurlauaga. Seejärel tühjenevad turvapadjad otsekohe pärast lööki, et vältida sõidukist väljumise takistamist.

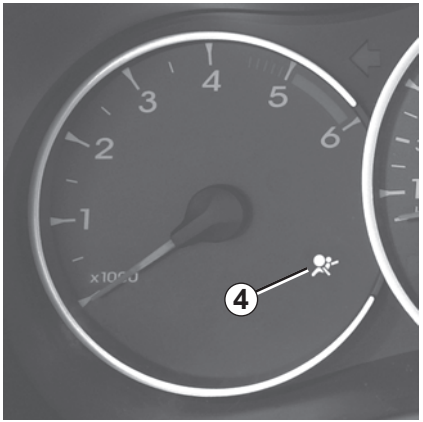

Toimimishäired

Süüte sisselülitamisel süttib juhtpaneelil kontroll-lamp ***4***, seejärel kustub mõne sekundi pärast.

Kui lamp ei sütti süüte sisselülitamisel või süttib mootori töötamise ajal, on tegemist süsteemi (turvapatjade, eelpingutite vm) rikkega.

Pidage võimalikult kiiresti nõu esindusega. Tegutsemisega viivitamine võib tähendada kaitse tõhususe kaotust.

TÄIENDAVAD TURVASEADMED EESMISTEL TURVAVÖÖDEL (4/4)

Kõik järgnevad hoiatused on mõeldud takistuste vältimiseks turvapadja avanemisel ja otseste raskete vigastuste vältimiseks turvapadja avanemisel õhku paiskuvate esemete toimel.

Juhi turvapatja käsitlevad hoiatused

– Ärge muutke rooli ega selle patja.

– Igasugune roolipadja katmine on keelatud.

– Ärge kinnitage roolipadjale mingeid esemeid (ilunõelakest, logokleepsu, kella, telefonialust vms).

– Rooli lahtivõtmine on keelatud (välja arvatud firma volitatud töötajatele).

– Juhtimisasend ei tohiks olla liiga lähedal roolile - valige juhtimisasend, kus käed on kergelt kõverdatud (vt lõiku “Juhtimisasendi reguleerimine” peatükis 1). See tagab piisava ruumi turvapadja avanemiseks ja tõhusaks kaitseks.

Kaasreisija turvapatja puudutavad hoiatused

– Ärge liimige ega kinnitage armatuurlaua külge turvapadja lähedusse esemeid (ilunõelakest, logokleepsu, kella, telefonialust vms).

– Ärge asetage midagi armatuurlaua ja istuja vahele (looma, vihmavarju, jalutuskeppi, pakke vms).

– Ärge asetage jalgu armatuurlauale ega istmele, sest need asendid võivad põhjustada raskeid vigastusi. Hoidke üldiselt kõik kehaosad (põlved, käed, pea) armatuurlauast eemal.

– Aktiveerige kõrvalistuja täiendavad turvaelemendid kohe, kui lapseistme eemaldate, et tagada avarii korral reisija turvalisus.

JUHI KÕRVALISTUJA KOHALE ON KEELATUD PAIGALDADA LASTE TURVATOOLI SELJAGA SÕIDUSUUNAS, KUI JUHI KÕRVALISTUJA TURVAVÖÖ TÄIENDAVAD KINNITUSSEADMED EI OLE VÄLJA LÜLITATUD.

(Selle kohta lugege 1. peatüki lõigust “Kõrvalistuja turvapadja väljalülitamine”.)

Koormuspiiraja

Alates kokkupõrke teatud tugevusest käivitub see seade, et piirata turvavöö survet rindkerele ja hoida seda taluvuse piires.

– Laske pärast liiklusõnnetust kontrollida üle kogu turvavööde süsteem.

– Igasugused tööd turvasüsteemi juures (eelpingutid, turvapadjad, elektroonilised karbikesed, juhtmed) või selle taaskasutamine mingi teise sõiduki juures, isegi kui see sõiduk on samasugune, on rangelt keelatud.

– Et vältida süsteemi käivitumist valel ajal, mis võib tekitada kahjusid, tohivad eelpinguteid ja turvapatju käsitseda ainult firma võrgu väljaõppega töötajad.

– Jaoturi elektrilisi omadusi võivad kontrollida ainult vastava väljaõppega töötajad, kasutades selleks sobivaid töövahendeid.

– Sõiduki kasutuselt kõrvaldamisel pöörduge firma esinduse poole gaasitekitaja eemaldamiseks eelpingutitest ja turvapatjadest.

KÜLGMISED KAITSESEADMED

Külgmised turvapadjad

See turvapadi avaneb esiistme uksepoolsel küljel ja kaitseb istujat tugeva külgsuunalise löögi korral.

Kardin-turvapadjad

Need on sõiduki külgede ülaosas asuvad turvapadjad. Nad avanevad piki küljeaknaid ees ja taga, et kaitsta sõidukis viibijaid tugeva külgkokkupõrke korral.

Külgmise turvapadjaga seonduvad hoiatused

– **Istmekatete paigaldamine**: turvapadjaga varustatud istmetele tuleb panna Teie sõidukile eriomased istmekatted. Pöörduge firma esindusse, et saada teada, kas sellised istmekatted on kaupluses saadaval - pidage nõu firma esindajaga. Muude istmekatete (või teiste sõidukite jaoks mõeldud istmekatete) kasutamine võib takistada turvapatjade avanemist ja seada ohtu Teie turvalisuse.

– Ärge asetage lisavarustust, asju ega looma seljatoe, ukse ja sisepolstri vahele. Ärge pange istme seljatoele esemeid, nt riideid või lisavarustust. See võib häirida turvapadja õiget toimimist või põhjustada vigastusi selle avanemisel.

– Istme või sisepolstri eemaldamine või muutmine on keelatud, v.a firma teenindusvõrgu volitatud personalile.

– Pilud esiistmete seljatugede uksepoolsel küljel vastavad turvapadja avanemise kohale: seega on keelatud nendesse piludesse midagi panna.

LISATURVASEADMED

Kõik järgnevad hoiatused on mõeldud takistuste vältimiseks turvapadja avanemisel ning otseste raskete vigastuste vältimiseks turvapadja avanemisel õhku paiskuvate esemete toimel.

Turvapadi on mõeldud täiendama turvavöö kaitsetoimet. Turvapadi ja turvavöö on ühe ja sama turvasüsteemi lahutamatud osad. Seetõttu on turvavöö kandmine alati kohustuslik. Turvavöö kinnitamata jätmine võib avarii korral põhjustada reisijatele raskeid kehavigastusi. See võib suurendada ka pindmiste vigastuste ohtu, mis on seotud turvapadja avanemisega.

Eelpingutite töölehakkamine või turvapatjade avanemine ei ole sõiduki paiskumisel üle katuse või isegi tugeva tagumise kokkupõrke korral süstemaatiline. Löögid sõiduki all vastu kõnniteed, teekatte aukudest, vastu kive jne võivad põhjustada nende süsteemide käivitumise.

– Igasugune sekkumine turvapatjade süsteemi töösse või selle muutmine (turvapadjad, eelpingutid, elektroonikaplokk, juhtmed jne) on **rangelt keelatud** (v.a firma teenindusvõrgu väljaõppinud personalile).
– Turvapadja hea töökorra säilitamiseks ja selle valel ajal avanemise vältimiseks võivad turvapatjade süsteemiga tegelda ainult firma võrgu volitatud ja vastava väljaõppega töötajad.
– Sõiduohutuse tagamiseks laske turvapatjade süsteem üle kontrollida, kui sõiduk on olnud autoõnnetuses või kui on toime pandud vargus või varguskatse.
– Sõiduki laenamisel või müümisel teavitage uut omanikku nendest tingimustest ja andke talle kaasa see kasutus- ja hooldusjuhend.
– Sõiduki kasutuselt kõrvaldamisel pöörduge firma esindusse turvapatjade gaasigeneraatorite eemaldamiseks.

Lapse transport

Nagu täiskasvanu, nii peab ka laps olema talle sobival istmel korrektselt kinnitatud, sõltumata teekonna pikkusest. Teie olete vastutav laste eest, keda sõidutate.

Laps ei ole miniatuurne täiskasvanu. Teda ohustavad teistsugused vigastused, sest lapse lihased ja luustik kasvavad kiiresti. Üksnes turvavööst lapse jaoks ei piisa. Kasutage sobivat lapseistet ja paigaldage see õigesti.

Uste avamise takistamiseks kasutage seadet “Laste sõiduohutus” (vt lõiku “Uste avamine ja sulgemine” peatükis 1).

Lapseistme kasutamine

Lapseistme kaitsetase sõltub selle suutlikkusest last kinni hoida ning paigaldusest. Kehv paigaldus seab ohtu lapse tervise äkkpidurduse või kokkupõrke puhul.

Enne lapseistme ostmist veenduge, et see on kooskõlas asukohariigi eeskirjadega ning et see sobib Teie sõidukile. Küsige firma esindusest, millised lapseistmed Teie sõidukile sobivad.

Enne lapseistme paigaldamist lugege läbi kasutusjuhend ja järgige eeskirju. Kui paigaldamisel esineb raskusi, võtke ühendust tootjafirmaga. Hoidke kasutusjuhend koos istmega alles.

Olge lapsele eeskujuks, kinnitades oma turvavöö. Õpetage talle:
– end õigesti kinnitama.
– sõidukisse sisenema ja sealt väljuma küljelt, kus on vähem liiklust.

Ärge ostke kasutatud või ilma kasutusjuhendita lapseistet.

Jälgige, et ükski ese lapseistmel või selle juures ei segaks paigaldust.

Ärge jätke last kunagi sõidukisse valveta.

Veenduge, et Teie laps on sõidukis alati kinnitatud ning et rihmad või turvavöö on õiges pikkuses ja asendis. Vältige liiga pakse riideesemeid, mis jätavad turvavöö liiga lõdvaks.

Ärge lubage lapsel pead või käsi aknast välja pista.

Kontrollige, kas lapse asend sõidu ajal on õige, eriti siis, kui ta magab.

Kokkupõrge kiirusel 50 km/h võrdub kukkumisega 10 meetri kõrguselt. Kui Te ei kinnita oma last autosõiduks, siis on see niisama hea, nagu jätaksite ta mängima viienda korruse ilma piirdeta rõdule!
Ärge hoidke kunagi last süles. Avarii korral ei suuda Te teda kinni hoida isegi turvavööd kandes.
Kui Teie sõiduk on olnud osaline avariis, vahetage lapseiste välja ning kontrollige turvavöid ja ISOFIX kinnitusi.

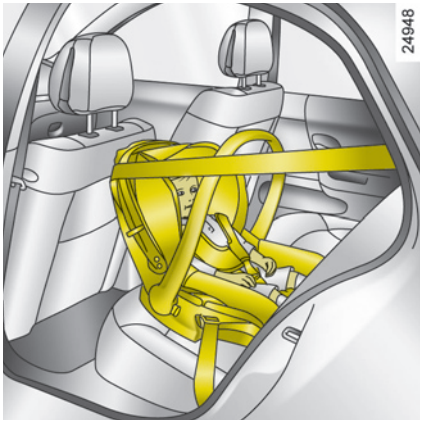

Lapse turvatool seljaga sõidusuunas
Lapse pea on kehaga võrreldes raskem kui täiskasvanul ning tema kael on väga nõrk. Transportige last selles asendis võimalikult kaua (vähemalt 2 aasta vanuseni). See hoiab pead ja kaela.
Valige iste, mis ümbritseb hästi külgedelt ja vahetage see välja, kui lapse pea seljatoest üle ulatub.

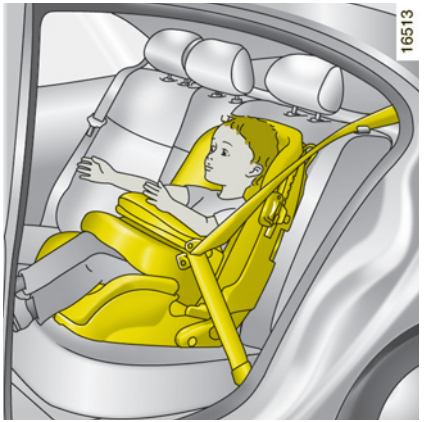

Lapse turvatool näoga sõidusuunas
Eeskätt tuleb kaitsta lapse pead ja rindkeret. Korralikult kinnitatud ja näoga sõidusuunas lapseiste vähendab peavigastuste ohtu. Transportige last näoga sõidusuunas lapseistmel turvavöödega seni, kuni ta kasv seda võimaldab.
Valige iste, mis ümbritseb hästi külgedelt.

Istmekõrgendused
15 kg kaaluva või 4-aastase lapse puhul võib kasutada istmekõrgendust, mis võimaldab sobitada turvavööd lapse kehaga. Istmeosal peaksid olema juhikud, millega paigutada turvavöö lapse reitele, mitte kõhule. Soovitatav on kasutada muudetava kõrgusega seljatuge, mille küljes on turvavöö juhik, et asetada turvavöö õla keskele. Turvavöö ei tohi kunagi jääda kaelale või käsivarrele.
Valige iste, mis ümbritseb hästi külgedelt.

LASTE SÕIDUOHUTUS: lapseistme kinnituse valik (1/2)

Lapseistmete kinnitussüsteeme on kaht liiki: turvavöö või ISOFIX-süsteem.

Kinnitamine turvavööga

Turvavööd tuleb reguleerida, et tagada selle töö äkkpidurduse või kokkupõrke korral.

Järgige lapseistme tootja poolt näidatud rihmade asetust.

Kontrollige alati turvavöö kinnitust ja pingutage see lõpuni, vajutades lapseistmele.

Kontrollige istme paigalolekut, püüdes seda liigutada paremale-vasakule ning ette-taha - iste peab jääma oma kohale.

Veenduge, et lapseiste ei asetse viltu ega toetu vastu klaasi.

Ärge kasutage lapseistet, mis võib seda hoidva turvavöö kinnitusest lahti tõmmata - istme alus ei tohi toetuda lukukeelele ega/või turvavöö pandlale.

Turvavöö ei tohi kunagi olla lõtv ega keerdus. Ärge kunagi kinnitage turvavööd kaenla alt ega selja tagant.
Veenduge, et turvavöö ei narmenda.
Kui turvavöö korralikult ei tööta, ei saa see ka last kaitsta. Pöörduge esindusse. Ärge kasutage seda istekohta kuni turvavöö parandamiseni.

Tehases paigaldatud turvasüsteemi, turvavööde, ISOFIX-süsteemi, istmete ja nende kinnituste juures ei tohi midagi muuta!

Kinnitamine ISOFIX-süsteemiga

ISOFIX-kinnitusega lapseistmed vastavad standardile ECE-R44 kolmel juhul:
– universaalne ISOFIX 3-punktiline kinnitus näoga sõidusuunas;
– pooluniversaalne ISOFIX 2-punktiline kinnitus;
– eriomane.

Kahel viimasel juhul kontrollige sõidukite nimekirjast, kas Teie lapseistet on võimalik paigaldada.

Kinnitage lapseiste võimalusel ISOFIX-sulguritega. ISOFIX süsteem tagab lihtsa, kiire ja kindla paigalduse.

ISOFIX-süsteem koosneb kahest, mõnel juhul ka kolmest rõngast.

Enne teisele mudelile muretsetud ISOFIX kinnitusega lapseistme kasutamist veenduge, et selle kasutamine on lubatud.
Vaadake nimekirja mudelitest, kuhu on võimalik paigaldada konkreetse tootja lapseistet.

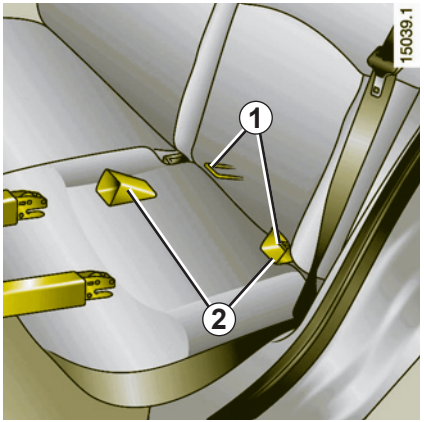

Rõngad ***1*** asuvad seljatoe ja istmeosa vahel (katte all) ning kannavad vastavat märgistust.

Et lihtsustada lapseistme paigaldamist ja kinnitamist rõngaste ***1*** külge, kasutage lapseistme küljes olevaid juhikuid ***2***.

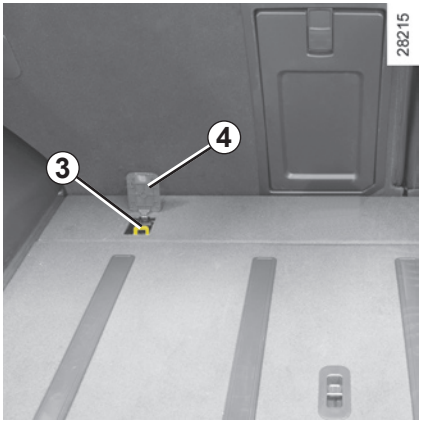

Kolmandat rõngast kasutatakse teatud lapseistmete ülemise rihma kinnitamiseks.

Selle juurde pääsemiseks pange lapseistme rihm tagaistme seljatoe taha, seejärel avage luuk 4.

Kinnitage rihma haak rõnga ***3*** ja pingutage rihma, et lapseistme seljatugi toetuks vastu sõiduki istme seljatoe ülaosa.

ISOFIX kinnituskohad on välja töötatud spetsiaalselt ISOFIX süsteemiga lapseistmetele. Ärge kasutage neid kinnitusi muude lapseistmete, turvavööde või esemetega.

Veenduge, et kinnituskohtade juures poleks kõrvalisi esemeid.

Kui sõiduk on osalenud avariis, kontrollige ISOFIX kinnitusi ja vahetage lapseiste välja.

Veenduge, et näoga sõidusuunas lapseistme seljatugi oleks kokkupuutes sõiduki istme seljatoega.

Sellisel juhul ei toetu lapseiste ainult sõiduki istmeosale.

Mõned kohad on lapseistme paigaldamiseks lubamatud. Skeem järgmisel leheküljel näitab, kuhu lapseistet kinnitada.

Nimetatud lapseistme tüübid ei pruugi olla saadaval. Enne mõne muu lapseistme paigaldamist küsige tootja käest, kas see sobib.

Paigaldage lapseiste soovitatavalt tagaistmele.

Veenduge, et sõidukisse paigaldatud lapseiste ei irdu oma aluse küljest.

Kui peatugi tuleb eemaldada, veenduge, et see on korralikult ära pandud ega tekita äkkpidurduse või avarii korral vigastusi.

Lapseiste tuleb kinnitada ka siis, kui seda ei kasutata, et vältida vigastusi äkkpidurduse või avarii korral.

Esiistmel

Lapse transportimine kõrvalistuja kohal on riigiti erinev. Tutvuge kehtiva seadusandlusega ning vaadake järgmisel leheküljel olevat skeemi. Enne lapseistme paigaldamist sellele kohale (kui see on lubatud):

– lülitage välja turvapadi (vt järgmisi lehekülgi);
– langetage turvavööd nii palju, kui võimalik;
– lükake iste maksimaalselt taha ja kallutage veidi seljatuge (umbes 25°);
– kui istme kõrgus on reguleeritav, tõstke see maksimumkõrgusele.

Pärast lapseistme paigaldamist ärge muutke enam neid seadistusi.

SURMA VÕI RASKETE VIGASTUSTE OHT: enne turvaistme paigaldamist sellele kohale seljaga sõidusuunas veenduge, et turvapadi on korralikult välja lülitatud (vt 1. peatüki lõiku “Laste sõiduohutus: kõrvalistuja turvapadja väljalülitamine/sisselülitamine”).

Tagaistme ühel küljel

Korv paigaldatakse sõidukisse põikiasendis ning vähemalt kahele istekohale. Lapse pea peab jääma ukse vastassuunas.

Lükake esiiste lõpuni ette, et paigaldada lapseistet seljaga sõidusuunas; seejärel nihutage esiistet tagasi vastavalt lapseistme kasutusjuhendile.

Näoga sõidusuunas istuva lapse ohutuse huvides ärge lükake esiistet tagasi rohkem kui poolele teele, ärge kallutage seljatuge rohkem kui 25° ning tõstke istmeosa maksimaalkõrgusele.

Kontrollige, et näoga sõidusuunas lapseiste toetuks vastu sõiduki istme seljatuge ning et istme peatugi seda ei häiriks.

Tagaistme keskmisel kohal

Veenduge, et turvavöö on Teie lapseistme kinnitamiseks sobiv. Pidage nõu esindusega.

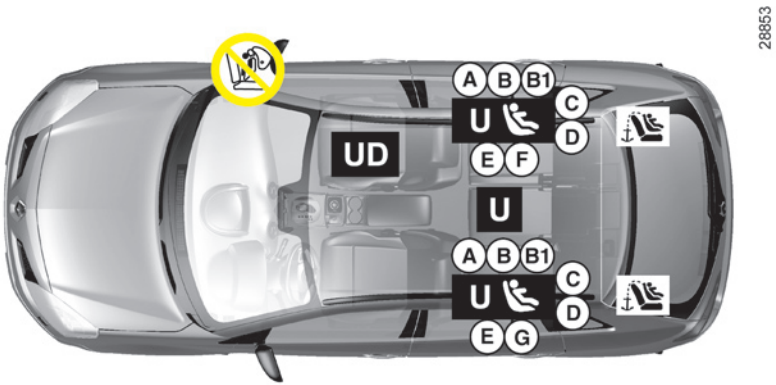

Näitlikustatud lapseistme paigaldamine

Enne reisija kohaleasumist või lapseistme paigaldamist kontrollige turvapadja seisundit.

Turvavööga kinnitatav lapseiste

U Koht, kuhu võib turvavööga kinnitada universaalset lapseistet;

UD Koht, kuhu tohib turvavööga **üksnes seljaga sõidusuunas** kinnitada universaalset lapseistet.

ISOFIX kinnitussüsteemiga paigaldatud lapseiste

koht, kuhu tohib paigaldada ISOFIX lapseistet.

tagumised kohad on varustatud kinnituskohtadega, mis võimaldavad näoga sõidusuunas paigaldada universaalset ISOFIX lapseistet. Kinnituskohad asuvad pagasiruumi vaiba all, tagaistme taga.

ISOFIX lapseistme suurust märgib täht:

– A, B ja B1: "nägu sõidusuunas" istmed kategooria 1 (9 kuni 18 kg);
– C: "selg sõidusuunas" istmed kategooria 1 (9 kuni 18 kg);
– D ja E: hällid või "selg sõidusuunas" istmed kategooria 0 või 0+ (alla 13 kg);
– F ja G: korvid kategooria 0 (alla 10 kg).

SURMA VÕI RASKETE VIGASTUSTE OHT: enne turvaistme paigaldamist kõrvalistuja kohale seljaga sõidusuunas veenduge, et turvapadi on korralikult välja lülitatud (vt lõiku “Laste sõiduohutus: kõrvalistuja turvapadja väljalülitamine/sisselülitamine” peatüki lõpus).

Sõidukile mittesobiva laste turvasüsteemi kasutamine ei kaitse imikut või last piisavalt. See võib põhjustada raskeid või surmavaid vigastusi.

LASTE SÕIDUOHUTUS: lapseistme paigaldamine (3/3)

Allolevas tabelis on sama teave, mis eelmise lehekülje illustratsioonil, ning see vastab kehtivatele eeskirjadele.

Lapseistme tüüp	Lapse kaal	Istme suurus ISOFIX	Juhi kõrvalistuja koht (1) (5)	Külgmised kohad tagaistmel	Keskmine koht tagaistmel
Põikiasetsev korv Kategooria 0	< 10 kg	F- G	X	U - IL (2)	U
Seljaga sõidusuunas paiknev häll/iste Kategooria 0, 0+ ja 1	< 13 kg ja 9 kuni 18 kg	C, D, E	U	U - IL (3)	U
Iste näoga sõidusuunas Kategooria 1	9 kuni 18 kg	A, B, B1	X	U - IUF - IL (4)	U
Tõstur Kategooria 2 ja 3	15 kuni 25 kg ja 22 kuni 36 kg		X	U (4)	U

X = Lapseistme paigaldamiseks sobimatu koht.
U = Koht, kuhu on lubatud turvavööga kinnitada kaubandusvõrgus saadaolev universaalne iste; veenduge, et see sobib.
IUF/IL = Koht, kuhu vastava varustuse olemasolul on lubatud paigaldada ISOFIX kinnitusega universaalne/pooluniversaalne või teatud sõidukile eriomane lapseiste; veenduge, et see sobib.

(1) Sellele kohale tohib paigaldada üksnes seljaga sõidusuunas lapseistet - asetage sõiduki iste nii taha ja kõrgele kui võimalik, ning langetage veidi seljatuge (umbes 25 kraadi).
(2) Korv paigaldatakse sõidukisse põikiasendis ning kahele istmekohale. Jälgige, et lapse pea jääks uksest eemale.
(3) Lükake esiiste lõpuni ette, et paigaldada lapseistet seljaga sõidusuunas; seejärel nihutage esiistet tagasi vastavalt lapseistme kasutusjuhendile.
(4) Kui iste on näoga sõidusuunas, asetage lapseistme seljatugi vastu sõiduki istme seljatuge. Seadistage peatoe kõrgust või eemaldage see vajaduse korral; ärge lükake istet taha enam kui poole võrra ja ärge kallutage seljatuge enam kui 25 kraadi.

(5) SURMA VÕI RASKETE VIGASTUSTE OHT! Veenduge enne lapseistme paigaldamist kõrvalistuja kohale seljaga sõidusuunas, et turvapadi on korralikult välja lülitatud (vt lõiku “Laste sõiduohutus: kõrvalistuja turvapadja sisse- ja väljalülitamine” peatüki lõpus).

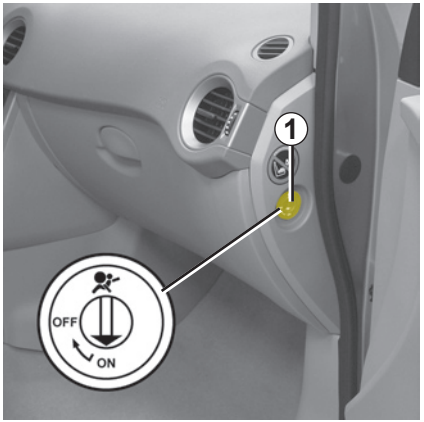

Kõrvalistuja turvapadja väljalülitamine

(kaassõitja turvapadjaga varustatud sõidukitele)

Lapseistme paigaldamiseks kõrvalistuja kohale peate **kindlasti** välja lülitama kõrvalistuja turvavööd täiendavad turvaseadmed.

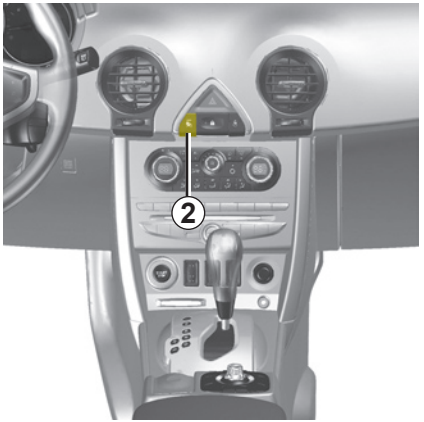

Turvapatjade väljalülitamiseks: kui sõiduk seisab, asetage integreeritud võti lukuauku ***1***, lükake seda ja keerake asendisse OFF.

Kui süüde on sees, kontrollige **kindlasti**, kas kontroll-lamp ***2*** on süttinud ning sõltuvalt mudelist, kas ekraanil on teade “kõrvalistuja turvapadi välja lülitatud”.

See tuli jääb alaliselt põlema, kinnitamaks Teile, et võite paigaldada laste turvaistme.

Kaasreisija turvapatja tohib sisse või välja lülitada ainult **sõiduki seisuajal**.

Kui püüate seda teha sõidu ajal, süttivad kontroll-lambid ja .

Pöördlüliti asendile vastava turvapadja seisundi taastamiseks lülitage välja süüde ja seadke lüliti endisesse asendisse.

OHT

Et juhi kõrvalistuja turvapadja avanemine on ohtlik lapse turvatooli paigaldamisel seljaga sõidu suunas, on keelatud paigaldada turvatooli selles asendis, v.a juhul, kui sõidukil on olemas turvapadja väljalülitusseade. Raskete vigastuste oht turvapadja avanemisel.

Märgistused armatuurlaual ja tuuleklaasil aitavad neid eeskirju meenutada.

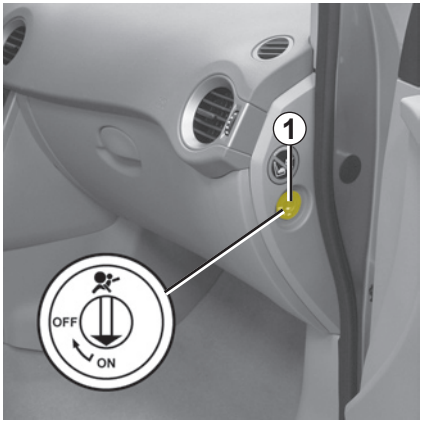

Kõrvalistuja turvapadja sisselülitamine

Kohe, kui eemaldate juhi kõrvalistuja kohalt lapse turvatooli, lülitage sisse ka turvapadjad, et eesmine kaasreisija oleks löögi puhul kaitstud.

Turvapatjade sisselülitamiseks: kui sõiduk seisab, asetage integreeritud võti lukuauku ***1***, lükake seda ja keerake asendisse **ON**.

Kui süüde on sees, veenduge **kindlasti**, et kontroll-lamp ***2*** on kustunud.

Kõrvalistuja turvavöö lisaseadmed on sisse lülitatud.

Toimimishäired

Rikke puhul hakkab kontroll-lamp vilkuma ning juhtpaneelil süttib kontroll-lamp koos teatega “kontrollige turvapatja”.

Pidage võimalikult kiiresti nõu esindusega.

Kui kõrvalistuja turvapatjade siss ja väljalülitussüsteemis esineb häireid, on lapse turvatooli paigaldamine seljaga sõidusuunas keelatud.

Ei soovitata ka teisi reisijaid sinna paigutada.

Kaasreisija turvapatja tohib sisse või välja lülitada ainult **sõiduki seisuajal**.

Kui püüate seda teha sõidu ajal, süttivad kontroll-lambid ja .

Pöördlüliti asendile vastava turvapadja seisundi taastamiseks lülitage välja süüde ja seadke lüliti endisesse asendisse.

OHT

Et juhi kõrvalistuja turvapadja avanemine on ohtlik lapse turvatooli paigaldamisel seljaga sõidu suunas, on keelatud paigaldada turvatooli selles asendis, v.a juhul, kui sõidukil on olemas turvapadja väljalülitusseade. Raskete vigastuste oht turvapadja avanemisel.

Märgistused armatuurlaual ja tuuleklaasil aitavad neid eeskirju meenutada.

JUHIKOHT VASAKUL POOL (1/2)

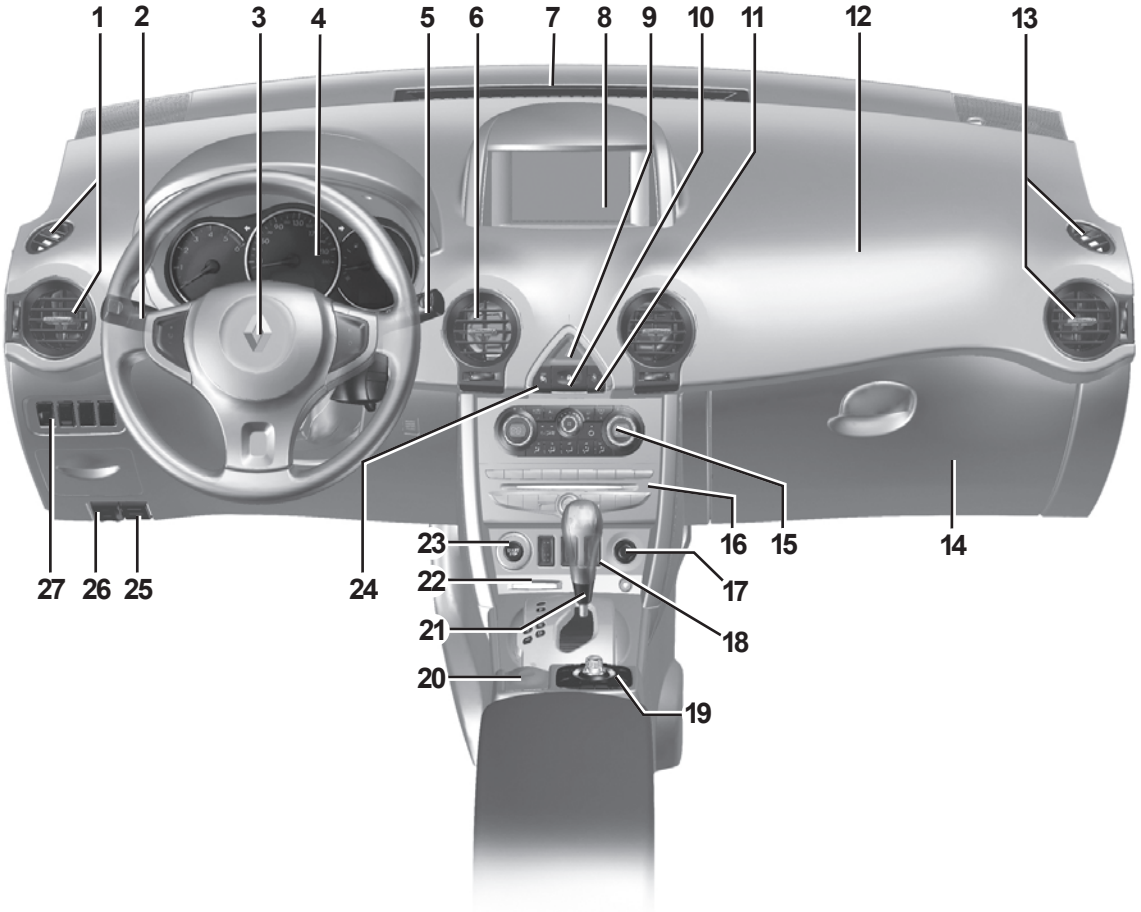

JUHIKOHT VASAKUL POOL (2/2)

Järgnevalt kirjeldatud varustuse olemasolu SÕLTUB SÕIDUKI MUDELIST JA RIIGIST.

1 Õhuavad

2 Kang, mis käivitab:
– suunatuled;
– välisvalgustuse;
– eesmised udutuled;
– tagumised udutuled.

3 Juhi turvapadja ja helisignaali asukoht.

4 Juhtpaneel.

5 Kang, mis käivitab:

– eesmise ja tagumise klaasipuhasti/klaasipesuri;

– pardaarvuti andmete edasikerimise nupu.

6 Keskmised õhutusavad.

7 Tuuleklaasi udueemaldusäär.

8 Sõltuvalt mudelist kellaaja, temperatuuri, raadioinfo, navigatsioonisüsteemi jne näidik.

9 Ohutulede lüliti.

10 Uste kesklukustuse lüliti.

11 Kõrvalistuja turvavöö kontroll-lamp.

12 Kõrvalistuja turvapadja koht.

13 Õhuavad.

14 Kindalaegas.

15 Kliimaseadme lülitid.

16 Audiosüsteem.

17 Sigaretisüütaja.

18 Lüliti:

– Laskumiskontrollile;

– Püsikiirusehoidjale ja kiirusepiirajale.

19 Navigatsioonisüsteem.

20 Manuaalne või automaatne seisupidur.

21 Käigukang.

22 Kaardi lugeja.

23 Süütelukk.

24 Kõrvalistuja turvapadja väljalülitamise kontroll-lamp.

25 Kapoti avamise juhtseade.

26 Kütuseluugi avamise juhtseade.

27 Juhtseadmed:

– tulede kõrguse reguleerimiseks;

– juhtpaneeli ja armatuurlaua heleduse seadistamiseks;

– parkimisabi väljalülitamiseks;

– liikumistee kontrolli väljalülitamiseks.

JUHIKOHT PAREMAL POOL (1/2)

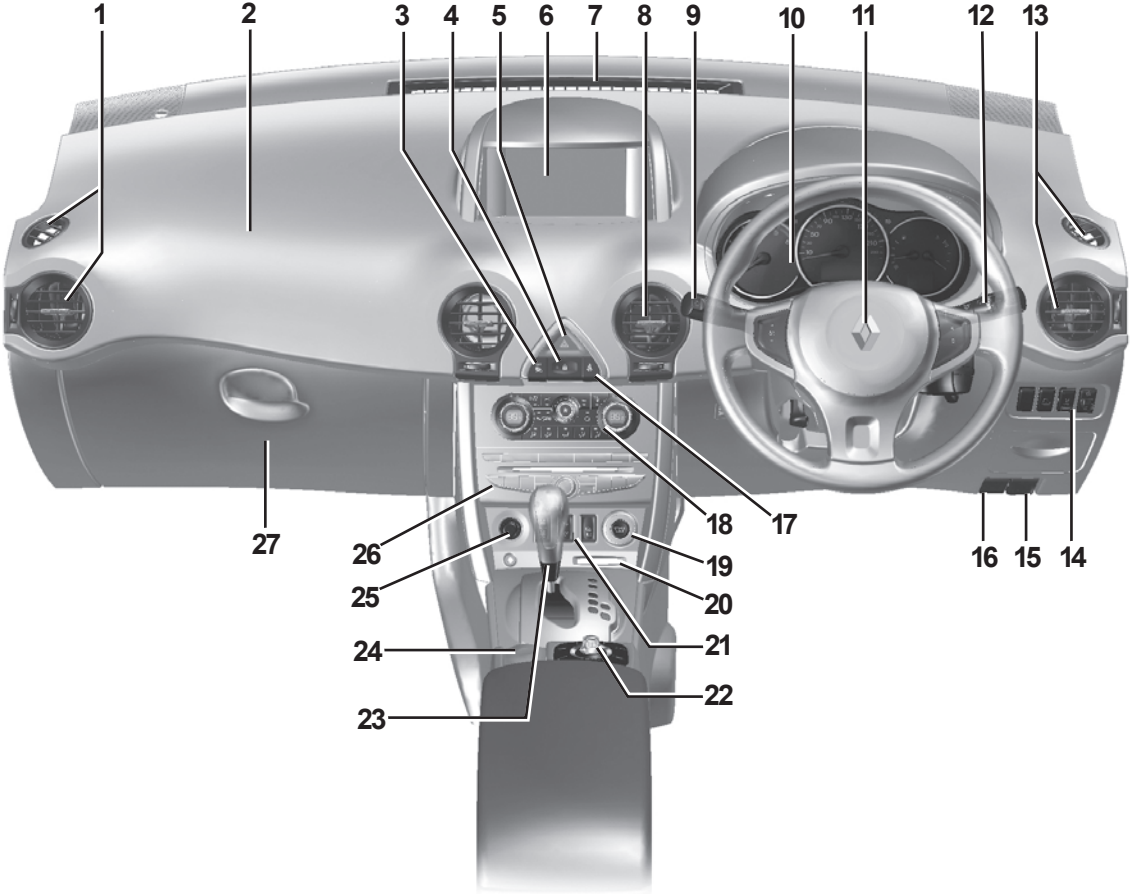

JUHIKOHT PAREMAL POOL (2/2)

Alljärgneva varustuse olemasolu SÕLTUB SÕIDUKI VARUSTUSEST JA RIIGIST.

1 Õhuavad.

2 Reisija turvapadja koht.

3 Kõrvalistuja turvapadja väljalülitamise kontroll-lamp.

4 Uste kesklukustuse lüliti.

5 Ohutulede lüliti.

6 Sõltuvalt mudelist kellaaja, temperatuuri, raadioinfo, navigatsioonisüsteemi jne näidik.

7 Tuuleklaasi udueemaldusäär.

8 Keskmised õhutusavad.

9 Kang, mis käivitab:

– suunatuled;

– välisvalgustuse;

– eesmised udutuled;

– tagumised udutuled.

10 Juhtpaneel.

11 Juhi turvapadja ja helisignaali asukoht.

12 Kang, mis käivitab:

– Eesmise ja tagumise klaasipuhasti/klaasipesuri;

– Pardaarvuti andmete edasikerimise nupu.

13 Õhuavad.

14 Juhtseadmed:

– Tulede kõrguse seadistamise rattake;

– Juhtpaneeli ja armatuurlaua heleduse seadistamise rattake;

– Parkimisabi väljalülitamise nupp;

– Liikumistee kontrolli väljalülitamise nupp.

15 Mootorikatte avamise juhtseade.

16 Pagasiruumi avamise juhtseade.

17 Kõrvalistuja turvavöö kontroll-lamp.

18 Kliimaseadme lülitid.

19 Süütelukk.

20 Kaardi lugeja.

21 Lüliti, mis käivitab:

– Laskumiskontrollile;

– Püsikiirushoidjale ja kiirusepiirajale.

22 Navigatsioonisüsteem.

23 Käigukang.

24 Manuaalne või automaatne seisupidur.

25 Sigaretisüütaja.

26 Audiosüsteem.

27 Kindalaegas.

Kontroll-lampide olemasolu ja toimimine SÕLTUB VARUSTUSEST JA ASUKOHARIIGIST.

Juhtpaneel *A*: süttib süüte sisselülitamisel. Selle valgustuse intensiivsust saate kohandada, pöörates rattakest ***1***.
Teatud kontroll-lampide süttimisega kaasneb teade juhtpaneelil.

Kontroll-lamp kohustab pöörduma esimesel võimalusel firma esindusse ja **sõitma ettevaatlikult**. Selle nõude mittejärgimine võib tekitada sõidukile kahjustusi.

Turvapadja kontroll-lamp
Süttib mootori käivitamisel, seejärel kustub mõne sekundi möödudes. Kui see lamp süüte sisselülitamisel ei sütti või süttib siis, kui mootor juba käib, viitab see rikkele süsteemis. Pidage võimalikult kiiresti nõu esindusega.

Püsikiirusehoidja / kiirusepiiraja kontroll-lambid
Vt lõiku “Püsikiirusehoidja/kiirusepiiraja” peatükis 2.

Kõrvalistuja istmesoojenduse kontroll-lamp
See näitab, et kõrvalistuja istmesoojendus on sisse lülitatud.

Kontroll-lamp STOP kohustab teid ohutuse huvides liiklusolusid arvestades tingimata ja otsekohe peatuma. Peatage mootor ning ärge seda uuesti käivitage. Võtke ühendust esindusega.

Heitgaaside seiresüsteemi kontroll-lamp
Lamp süttib mootorisüüte sisselülitamisel ja kustub mootori käivitumisel.
– Kui lamp pidevalt põleb, pöörduge viivitamatult esindusse.
– Kui lamp vilgub, vähendage mootori pöördeid, kuni vilkumine kaob. Pidage võimalikult kiiresti nõu esindusega.

Vt 2. peatüki lõiku “Nõuanded reostuse vähendamiseks, kütuse säästmiseks ja sõiduki juhtimiseks”.

Lahtijäetud ukse/uste kontroll-lamp

Visuaalse või helimärguande puudumine näitab armatuurlaua riket. Sellisel juhul peate liiklusoludest sõltuvalt kohe seisma jääma. Veenduge, et sõiduk püsib liikumatult ja võtke ühendust esindusega.

JUHTPANEEL: kontroll-lambid (2/3)

Kontroll-lampide olemasolu ja toimimine SÕLTUB VARUSTUSEST JA ASUKOHARIIGIST.

Koheseks peatumiseks kohustav kontroll-lamp

Lamp süttib mootorisüüte sisselülitamisel ja kustub mootori käivitumisel. Süttib üheaegselt teiste kontroll-lampide ja/või teadetega, sellega kaasneb helisignaal.

Kontroll-lamp kohustab teid ohutuse huvides liiklusolusid arvestades tingimata ja otsekohe peatuma. Peatage mootor ning ärge seda uuesti käivitage.

Võtke ühendust esindusega.

Kontroll-lamp

Lamp süttib mootorisüüte sisselülitamisel ja kustub mootori käivitumisel. Lamp võib süttida üheaegselt teiste kontroll-lampide ja/või teadetega juhtpaneelil.
See viitab vajadusele pöörduda esimesel võimalusel esindusse ning **ettevaatlikku juhtimist**. Selle soovituse eiramine võib kaasa tuua sõiduki kahjustamise.

Juhtimisabi/korrektsiooniseadme kontroll-lamp

Lugege 2. peatüki lõiku “Juhtimisabi/korrektsiooniseade”.

Automaatse või manuaalse seisupiduri kasutamise kontroll-lamp

Vt lõike “Automaatne seisupidur” või “Manuaalne seisupidur” peatükis 2.

Gabariiditulede kontroll-lamp

Kaugtulede kontroll-lamp

Lähitulede kontroll-lamp

Eesmiste udutulede kontroll-lamp

Tagumise udutule kontroll-lamp

Seisupiduri rikke kontroll-lamp ja pidurisüsteemi rikke kontroll-lamp

Kui see süttib pidurdamisel koos kontroll-lambiga STOP, on see märk rõhu langusest või rikkest pidurisüsteemis.
Peatuge ja võtke ühendust esindusega.

Aku laetusastme kontroll-lamp

Kui see süttib koos kontroll-lambiga STOP, viitab see vooluringi ülekoormusele või tühjenemisele.

Kütusetaseme kontroll-lamp

Kui kontroll-lamp põleb või vilgub, tankige esimesel võimalusel.
Kontroll-lambi süttimisest alates saate sõita veel umbes 50 km.

Kontroll-lampide olemasolu ja toimimine SÕLTUB VARUSTUSEST JA ASUKOHARIIGIST.

Rehvirõhu kontrollsüsteemi kontroll-lamp.
Lugege 2. peatüki lõiku “Rehvirõhu kontrollsüsteem”.

Eelsoojenduse kontroll-lamp (diiselmudelil)
Kui süüde on sees, süttib kontroll-lamp. See näitab, et eelsoojendusküünlad on töökorras. Mootor käivitub kohe, kui lamp kustub.

Õlirõhu kontroll-lamp
Kui lamp süttib teel olles koos tulega STOP ja kostab helisignaal, peatuge tingimata ja katkestage süüde.
Kontrollige mootori õlitaset (vt lõiku “Mootoriõli tase” peatükis 4). Kui tase on normis, võib põhjus olla mujal; pöörduge firma esinduse poole.

Tahmaosakeste filtri kontroll-lamp
Vaadake 2. peatüki lõiku “Diiselmudelite eripära”.

2WD **Kaherattaveo režiimi kontroll-lamp**
Vt 2. peatüki lõiku “4 vedavat ratast: 4WD."

Laskumiskiiruse reguleerimise kontroll-lamp
Lamp süttib mootorisüüte sisselülitamisel ja kustub mõne sekundi pärast. Lugege 2. peatüki lõiku “Juhtimisabi/korrektsiooniseade”.

4WD LOCK **Nelikveo režiimi lukustuse kontroll-lamp.**
Vt 2. peatüki lõiku “4 vedavat ratast: 4WD."

Juhi turvavöö kinnitamata jätmise kontroll-lamp
Kui juhi turvavöö on kinnitamata, süttib mootori käivitumisel kontroll-lamp ning kui sõidukiirus on umbes 20 km/h, hakkab tuli vilkuma ja kõlab helisignaal, mis kestab umbes 90 sekundit.

ABS **Rataste blokeerumisvastase süsteemi kontroll-lamp**
Lamp süttib mootorisüüte sisselülitamisel ja kustub mõne sekundi pärast. Kui lamp pärast käivitumist ei kustu või süttib sõidu ajal, näitab see riket ABS süsteemis. Pidurisüsteem töötab sellisel juhul sarnaselt ABS-süsteemiga mittevarustatud autole: pöörduge kiiresti esindusse.

Parempoolsete suunatulede kontroll-lamp

Vasakpoolsete suunatulede kontroll-lamp.

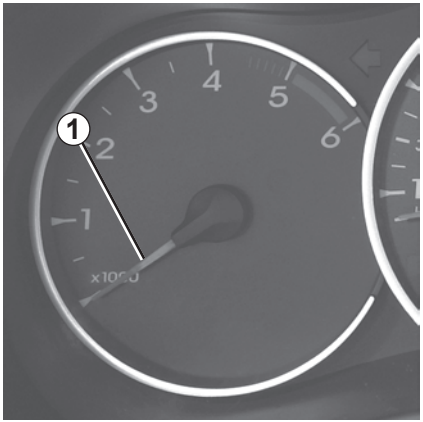

Tahhomeeter *1* (p/min × 1 000)

Punane ala näitab ebasoovitavat mootori režiimi.

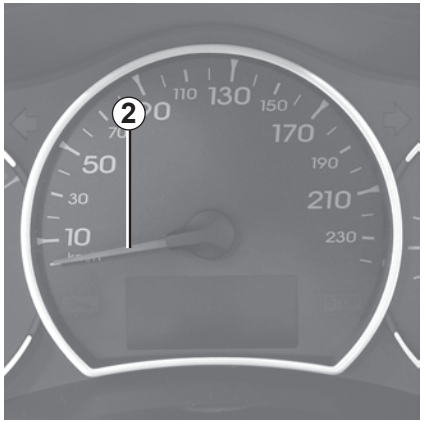

Spidomeeter *2* (km või miili tunnis)

Kiiruse ületamise helisignaal

Sõltuvalt mudelist kostab iga 40 sekundi pärast helisignaal umbes 10 sekundi vältel, kui sõiduk ületab 120 km/h kiiruse.

Kütusetaseme indikaator *3*
Kui tase on miinimumis, süttib näidikusse integreeritud kontroll-lamp . Tankige esimesel võimalusel. Kontroll-lambi süttimisest alates saate sõita veel umbes 50 km.

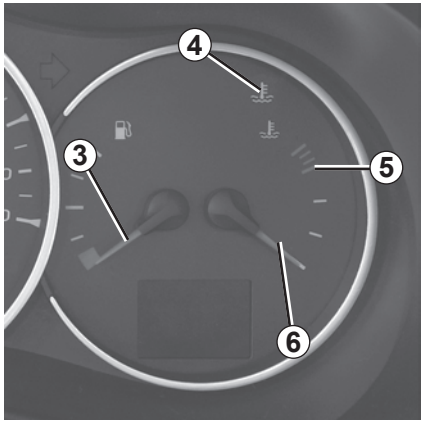

Jahutusvedeliku temperatuuri näidik

Tavarežiimil peab osuti ***6*** asuma näidust ***5*** madalamal. “Karmides” tingimustes võib osuti küündida näiduni ***5***.

“Intensiivsel” kasutamisel võib osuti sellele läheneda. Häireks on põhjust siis, kui süttivad kontroll-lambid STOP ja mootori ülekuumenemise lamp ***4*** ning juhtpaneelile ilmub teade “Mootori ülekuumenemine”.

Mootoriõli miinimumtaseme hoiatus *7*

Kui süüde on sees annab näidik umbes 30 sekundi vältel mootoriõli miinimumtaseme hoiatust.

Pardaarvuti *7*

30 sekundi pärast omandab näidik pardaarvuti funktsiooni: vt lõiku “Pardaarvuti” järgnevatel lehekülgedel.

Infonäidikud *8*

Sõltuvalt mudelist võib näidik ***8*** kuvada järgmist teavet:

– uste olek;

– rehvide rõhk (vt 2. peatüki lõiku “Rehvirõhu kontrollsüsteem”);

– valitud käik (automaatkäigukastiga sõidukil).

Pardaarvuti *1*

Pardaarvuti ühendab järgmisi funktsioone:

– läbitud vahemaa;

– sõidunäidud;

– infosõnumid;

– teated häirete kohta seadmete töös (seotud kontroll-lambiga);

– hoiatussõnumid (seotud kontroll-lambiga STOP).

Kõiki neid funktsioone on kirjeldatud järgnevatel lehekülgedel.

Näitude valimist võimaldavad nupud *2* ja *3*

Kerige alljärgnevat teavet ülespoole (nupp ***2***) või allapoole (nupp ***3***) lühikeste järjestikuste vajutuste abil (teabe kuvamine sõltub sõiduki varustusest ja asukohariigist).

a) läbitud osalise ja kogudistantsi arvesti,

b) sõidunäidud (sõltuvalt sõidukist):

– kütusekulu;
– keskmine kütusetarbimine;
– hetke kütusetarbimine;
– eeldatav kütusevaru;
– läbitud vahemaa;
– keskmine kiirus.

c) eeldatav läbisõit enne õlivahetust;

d) ettenähtud kiirus (kiirusepiiraja/püsikiiruse hoidja);

e) sõidupäevik, info- ja seadmete häireteadete kerimine.

Osalise distantsi arvesti nullimine

Olles valinud osalise distantsi arvesti näidu, vajutage nupule ***2*** või ***3*** kuni arvesti nullimiseni.

Sõidunäitude nullimine (Top Départ nupust)

Olles valinud ühe sõidunäidu, vajutage nupule ***2*** või ***3*** kuni arvesti nullimiseni.

Odomeetri nullimise järel teatud näitajate tõlgendamine

Keskmise kütusekulu, olemasoleva kütusehulgaga läbisõidu ja keskmise kiiruse näitajad stabiliseeruvad ja on täpsemad vastavalt sellele, mida suurem on läbisõit alates viimasest lähtestamisest.

Esimestel kilomeetritel pärast nullimist võite märgata, et kütusevaru suureneb. Põhjus on selles, et näidik arvestab keskmist kütusekulu pärast nullimist. Samas võib keskmine kütusekulu väheneda, kui:

– kui auto väljub kiirendusfaasist;

– mootor saavutab oma töötemperatuuri (“viimane lähtestamine”: külm mootor);

– olete jõudnud linnast välja maanteele.

Automaatne sõidunäitude nullimine

Nullimine on automaatne näidu suurima võimaliku suuruse ületamisel.

PARDAARVUTI (3/10)

Alljärgneva teabe kuvamine SÕLTUB SÕIDUKI MUDELIST JA RIIGIST.

Valiku näited	Valitud näidu tõlgendus
123456 Km 1234.5 Km 28217	**a) Läbitud osalise ja kogudistantsi arvesti.**
Carburant 25 L 28223	**b) Sõidunäidud.** **Kulutatud kütus** viimasest nullimisest allates.
Moyenne 7.2 L/100 28224	**Keskmine kütusekulu** alates viimasest odomeetri nullimisest. Näit ilmub siis, kui viimasest nullimisest alates on läbitud vähemalt 500 meetrit.

Alljärgneva teabe kuvamine SÕLTUB SÕIDUKI MUDELIST JA RIIGIST.

Valiku näited	Valitud näidu tõlgendus
Instantanée 9.2 L/100 (28225)	**Hetke kütusekulu.** Näit kuvatakse, kui kiirus tõuseb üle 30 km/h.
Autonomie 162.3 Km (28226)	**Eeldatav kütusevaru järelejäänud kütusehulgaga.** See läbisõit võtab arvesse keskmist kütusekulu alates viimasest näidu nullimisest. Näit ilmub pärast 500 meetri läbimist.
Distance 275.5 Km (28227)	**Läbitud distants** alates viimasest odomeetri nullimisest.
Moyenne 58.9 Km/h (28228)	**Keskmine kiirus** alates viimasest odomeetri nullimisest. Näit ilmub pärast 500 meetri läbimist.

Alljärgneva teabe kuvamine SÕLTUB SÕIDUKI MUDELIST JA RIIGIST.

Valiku näited	Valitud näidu tõlgendus
Prévoir révision sous 1432 Km (28218) Faire révision (28219)	**c) Distants enne järgmist ülevaatust.** Järgmise tehnilise kontrollini jääv läbisõit; seejärel, kui läbisõit on peaaegu saavutatud, on mitu võimalust: – läbisõit alla **1500 km:** teade “Kontrollige...” ilmub koos veel lubatud kilometrite arvuga; – kui vahemaa on **0 km** või **tähtaeg on kätte jõudnud**: ilmub teade “teha ülevaatus” koos kontroll-lambiga . Sõiduk tuleb üle vaadata kohe, kui võimalik.

Märkus: sõltuvalt sõidukist oleneb enne järgmist ülevaatust läbitav distants sõidustiilist (sage sõitmine madalatel kiirustel, sage peatumine ehk nn uksest ukseni sõitmine, pikem sõitmine aeglasel kiirusel, pukseerimine jne). Järgmise kontrollini jäänud distants võib seega väheneda kiiremini kui tegelik läbitud distants.

Näidiku taaskäivitamine pärast hooldekavale vastavat ülevaatust.
Enne hooldust eeldatava läbisõidu näidikut tohib taaskäivitada ainult pärast hooldusraamatu soovitustele vastava ülevaatuse läbimist. Kui soovite vahetada õli sagedamini, ärge nullige seda näitu iga kord, et vältida muude hooldekavas sisalduvate detailide enneaegset aegumist.

Sõiduki tehnokontrolli näidiku taaskäivitamine: vaadake oma sõiduki hooldusraamatust, et teada teie sõidukile ettenähtud kilometreid. Vajutage üldise või osalise distantsi nullimise nupule, kuni vilgub kilometrite arv 30 000 km (või 20 000 km). Vajutage uuesti üldise või osalise distantsi nullimise nupule ja kerige näitu kuni hooldusraamatus antud näiduni. Vabastage nupp, seejärel vajutage uuesti nupule umbes 1 sekundi jooksul: kohandamine on lõpetatud.

Sõidunäidud

Alljärgneva teabe kuvamine SÕLTUB SÕIDUKI MUDELIST JA RIIGIST.

Valiku näited	Valitud näidu tõlgendus
Régulateur 90 Km/h (28221)	
	e) Kiirusepiiraja/püsikiiruse hoidja ettenähtud kiirus Vaadake lõiku “Püsikiirusehoidja/kiirusepiiraja” peatükis 2.
Limiteur 90 Km/h (28222)	
Pas de message mémorisé (28229)	
	g) Pardapäevik Järgmised järjestikused näidud: – teated (kaardi patarei tühi jne); – seadmete toimimishäirete teated (kontrollige sissepritset jne).

Infoteated

Need võivad olla abiks sõiduki teeleasumisel, teavitada valikust või juhtimissituatsioonist. Teadete näited on antud järgnevalt.

Teadete näited	Kuidas teadetest aru saada
“Kontrollige õlitaset”	Lisage õli esimesel võimalusel.
“Kaardi patarei tühi”	Kaardi patarei laetuse tase on liiga madal (vt 5. peatüki lõiku “Renault' kaart: patarei").
“Puhastage diislifilter”	Teatab vee olemasolust diislifiltris. Pöörduge viivitamatult esindusse.
“Lugejas puudub kaart: vajutage pikalt”	Kui kaarti lugejas ei tuvastata, peate mootori seiskamiseks vajutama pikalt mootori käivitamise/seiskamise nupule.
“Sidurdus + start”	Käivitamiseks peate vajutama siduripedaalile, seejärel mootori käivitamise/seiskamise nupule.

Häireteated

Need ilmuvad koos kontroll-lambiga , kohustades pöörduma võimalikult ruttu firma esindusse ja sõitma seejuures ettevaatlikult. Selle nõude mittejärgimine võib põhjustada sõiduki kahjustusi.

Teated kaovad, kui vajutate näidu valiku nupule või mõne sekundi pärast ning salvestatakse pardaarvuti mällu. Kontroll-lamp jääb põlema. Tööhäiretest teatavate sõnumite näited on antud järgnevalt.

Teadete näited	Kuidas teadetest aru saada
“Kontrollige sõidukit”	Näitab pedaalide anduri, akusüsteemi või õlianduri riket.
“Kontrollige roolivõimendit”	Näitab häiret roolivõimendi süsteemi töös.
“Kontrollige seisupidurit”	Näitab häiret seisupiduri töös.
“Kontrollige saastetõrjet”	Näitab riket sõiduki saastetõrjesüsteemis.
“Kontrollige 4WD-süsteemi”	Näitab häiret sõiduki neljarattaveo (4WD) ülekandesüsteemis.
“Kontrollige turvapatja”	Näitab häiret turvapatjade süsteemis (turvapadi, eelpingutid jne).

Hoiatusteated

Need ilmuvad koos kontroll-lambiga STOP ja kohustavad Teie turvalisuse huvides ja liiklusoludest sõltuvalt otsekohe peatuma. Seisake mootor ja ärge käivitage seda enam. Võtke ühendust esindusega.
Teadete näited on antud järgnevalt. **Märkus:** näidikule ilmuvad teated kas eraldi või vaheldumisi (kui on vajalik näidata mitut teadet), need võivad ilmuda koos signaaltule ja/või helisignaaliga.

Teadete näited	Kuidas teadetest aru saada
“sissepritse rike” või “mootori purunemise oht”	Näitab tõsist mootoririket.
“Õlirõhu viga”	Teatab veast mootori õlirõhus.
“Pidurisüsteemi rike”	Teatab häirest pidurisüsteemis.
“Viga aku laadimisel”	Teatab, et aku laadimissüsteemis on viga.
“Roolisüsteemi rike”	Teatab rikkest roolivõimendi süsteemi töös.
“Seisupiduri rike”	Teatab häirest seisupiduri töös.

Hoiatusteated

Need ilmuvad koos kontroll-lambiga STOP ja kohustavad Teie turvalisuse huvides ja liiklusoludest sõltuvalt otsekohe peatuma. Seisake mootor ja ärge käivitage seda enam. Võtke ühendust esindusega.

Märkus: näidikule ilmuvad teated kas eraldi või vaheldumisi (kui on vajalik näidata mitut teadet), need võivad ilmuda koos signaaltule ja/või helisignaaliga.

Teadete näited	Kuidas teadetest aru saada
“Muutke sõiduk liikumatuks”	Teatab rikkest seisupiduri süsteemis. Tõmmake käsitsi käsipidurit ja fikseerige sõiduk tõkise abil.
“Mootori ülekuumenemine”	Teatab sõiduki mootori ülekuumenemisest.
“Rehvi purunemine”	Teatab näidikul näidatud rehvi purunemisest.
“Märkimisväärne alarõhk”	Teatab märkimisväärsest alarõhust näidikul näidatud rattal.
“Roolimehhanismi blokeerumise oht”	Näitab roolisüsteemi riket.

Kui süüde on sees, ilmub kellaaeg ja sõltuvalt mudelist ka välistemperatuur.

Kella *1* õigeks seadmine

Vajutage nupule ***2***, et korrigeerida tunde ja nupule ***3***, et korrigeerida minuteid.

Navigatsioonisüsteemi abi, autoraadioga jne varustatud sõidukid

Kui sõidukitel puuduvad nupud ***2*** ja ***3***, vt nende eripära teadasaamiseks erijuhendit varustuse kohta.

Voolukatkestuse korral (aku on välja lülitunud, toitejuhe katki vms) kaotavad kellanäidud oma tähenduse.

Kell tuleks esmalt õigeks panna.

Soovitame Teil kella sõidu ajal mitte korrigeerida.

Välistemperatuuri näidik

Eripära:

Kui välistemperatuur on –3 °C ja +3 °C vahel, vilguvad sümbolid °C (kiilasjää esinemise ohu tähistamiseks).

Märkus: mõningatel juhtudel (näiteks kui sõiduk seisab vähem kui 3 tundi ja 30 minutit) võib käivitamisel ekraanil kuvatav teave olla ekslik.

Välistemperatuuri näidik

Välistemperatuuri näidiku väärtust ei tohi arvestada kiilasjää kindlakstegemise vahendina, sest jää tekkimine sõltub kohalikust kliimast, niiskusest ja temperatuurist.

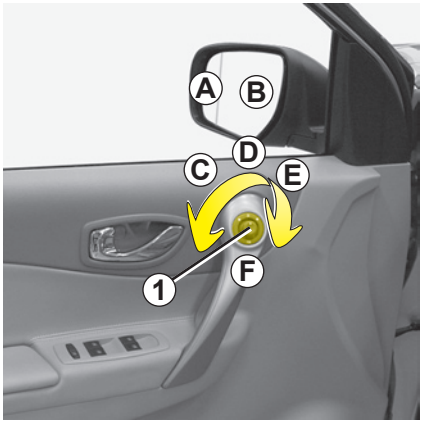

Välised tahavaatepeeglid

Mootori töötades liigutage nuppu *1*:

– asend ***C*** vasakpoolse külgpeegli kohandamiseks;

– asend ***E*** parempoolse külgpeegli kohandamiseks;

D on passiivne asend.

Kokkupööratavad külgpeeglid

Kui mootor töötab, seadke nupp ***1*** asendisse ***F***: välised tahavaatepeeglid pööratakse kokku.

Nende sõiduasendisse tagasipanekuks naaske asendisse ***C***, ***D*** või ***E***.

Soojendusega külgpeeglid

Soojendus toimub koos tagaakna soojendusega.

Juhipoolse välise külgpeegli peegel võib koosneda kahest nähtavalt eraldatud alast. Ala ***B*** vastab sellele, mida tavaliselt võib näha klassikalises tahavaatepeeglis. Ala ***A*** võimaldab Teie ohutuse huvides suurendada külgnähtavust tagasuunas.

Esemed alas *A* näivad märksa kaugemal, kui nad tegelikult on.

Seesmine tahavaatepeegel

Seda on võimalik suunata.

Kangiga tahavaatepeegel *2*

Et vältida öösel sõites tagasõitva auto tuledest pimestumist, nihutage väikest kangi ***2*** tahavaatepeegli tagaküljel.

Kangita tahavaatepeegel *2*

Tahavaatepeegel tumeneb automaatselt, kui Teie auto taha ilmub valgustatud sõiduk.

Kõrguse ja kauguse kohandamine

Tõmmake kangist ***1*** ja seadke rool soovitud asendisse; lükake kang üle “raske punkti”, et rool blokeerida.

Veenduge, et rooli asend on korralikult lukustunud.

Ohutuse tagamiseks seadke neid asendeid ainult siis, kui auto seisab.

Muutuv roolivõimendi

Roolivõimendi on varustatud süsteemiga, mis kohandab võimenduse taset vastavalt sõidukiirusele.

Roolimine on kergem parkimismanöövrite tegemisel (suurema mugavuse huvides), samas kui roolimiseks vajaliku jõu hulk suureneb vastavalt kiiruse suurenemisele (suurema turvalisuse huvides suurtel kiirustel).

Ärge kunagi lülitage mootori süüdet välja kaldteel alla sõites ega ka üldiselt sõidu ajal (piduriabisüsteemi väljalülitamine).

Toimimishäired

– Kui juhtpaneelile ilmub sõnum “Kontrollige roolivõimendit” ja sellega koos süttib kontroll-lamp , pöörduge kiiresti esindusse.

– Kui juhtpaneelile ilmub sõnum “Juhtimisrike” ja süttib kontroll-lamp STOP, peatage sõiduk esimesel võimalusel ja pöörduge firma esindusse.

Ärge hoidke seisu ajal rooli ühele poole lõpuni väljakeeratuna.

Kui mootor on seisatud või on rikkis, saab rooli alati keerata. Selleks läheb vaja suuremat jõupingutust.

Helisignaal

Vajutage roolipadjale ***A***.

Valgushoiatus

Valgushoiatuse käivitamiseks tõmmake kangi ***1*** enda poole.

Suunatuli

Liigutage kangi ***1*** rooli tasandil ja rooli pööramise suunas.

Kiirteel sõites ei piisa tavaliselt rooli liigutamisest, et viia kang automaatselt tagasi asendisse ***0***. Kangil on vaheasend, milles Te seda manöövri ajal peate hoidma.

Kui lasete kangi lahti, läheb see automaatselt tagasi asendisse ***0***.

Ohutuled

Vajutage lülitile ***2***. See seade paneb üheaegselt vilkuma neli tuld ja külgmised suunatuled. Seda tohib kasutada üksnes ohuolukorras, hoiatamaks teisi juhte, et olite sunnitud peatuma ebaharilikus või keelatud kohas või erilistes sõidu- või liiklusoludes.

Sõltuvalt mudelist võivad ohutuled väga intensiivse aeglustamise korral automaatselt süttida. Võite ohutuled kustutada, vajutades kaks korda lülitile ***2***.

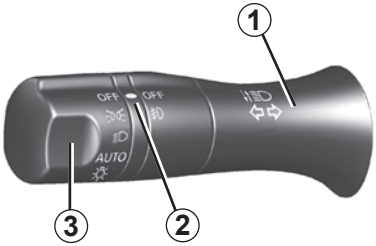

Gabariidituled

Keerake võru ***3*** kuni sümbolini tähise ***2*** vastas.

Juhtpaneeli valgustus süttib. Selle valgustuse intensiivsust saab kohandada, pöörates rattakest ***4***. See juhtseade kohandab ka kliimaseadme näidiku ja audiosüsteemi näidikute heledust.

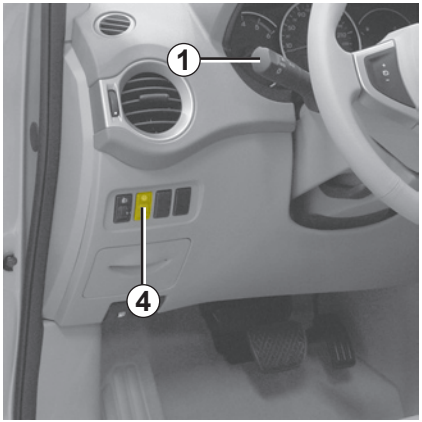

Lähituled

Manuaalfunktsioon

Keerake võru ***3*** kuni sümbolini tähise ***2*** vastas. Armatuurlaual süttib vastav kontrollampa.

Automaatfunktsioon
(sõltuvalt mudelist)

Keerake võru ***3*** kuni sümboli AUTO ilmumiseni tähise ***2*** vastas: kui mootor töötab, süttivad või kustuvad lähituled automaatselt vastavalt välisvalgusele, ilma juhtseadet ***1*** kasutamata.

Kaugtuled

Kui lähituled põlevad, lükake kangi ***1*** ettepoole. Armatuurlaual süttib vastav kontroll-lamp.

Lähitulede taastamiseks tõmmake kangi ***1*** enda poole.

Kui esituled on kustunud, võite kangi ***1*** enda poole tõmmata, et tulesid korraks sisse lülitada. Kohe, kui kangi lahti lasete, kustuvad tuled.

Enne öösel teeleasumist: veenduge, et sõiduki elektrivarustus töötab häireteta ja kohandage esituled (kui Te ei sõida sõiduki tavalise koormusastmega). Kontrollige, kas tuled paistavad välja (mustusest, porist, lumest või asjade veol).

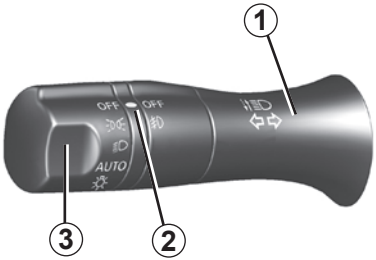

Lisatuled kurvis

Kui kurvis sõites põlevad lähituled, siis süttivad sõltuvalt mudelist teatud tingimustel (kiirus, rooli asend jne) kaks lisatuld, et valgustada sisekurvi.

Tulede väljalülitamine

On kaks võimalust:

– keerake võru ***3*** asendisse OFF;

– valgus kustub automaatselt mootori seiskudes või juhiukse avanedes. Sel juhul süttivad tuled mootori järgmisel käivitamisel võru ***3*** säilitatud asendis.

Tulede sissejätmisest teatav helisignaal

Kui tuled on pärast süüte väljalülitamist sisse lülitatud, vallandub juhiukse avanedes helisignaal, teavitamaks Teid sellest, et tuled jäid põlema.

Funktsioon “väline saatevalgustus”

See funktsioon (kasulik nt ukse või garaaži avamisel) lubab Teil lähituled ajutiselt sisse lülitada.

Kui mootor on seisatud, tuled kustunud ja juhtseadme *3* ots **asendis OFF,** tõmmake kangi ***1*** enda poole - lähituled süttivad umbes kolmekümneks sekundiks.

Seda saab kasutada kõige enam kümme korda ehk maksimaalselt kümme minutit.

Valguse kustutamiseks enne automaatset väljalülitumist keerake kangi ***1*** võru asendisse OFF.

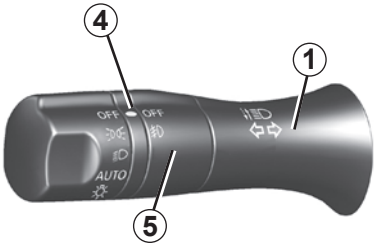

Eesmised udutuled

Keerake keskmist võru ***5*** kuni sümbolini tähise ***4*** vastas.

Nende töölehakkamine sõltub välisvalgustuse valitud asendist ning sel juhul süttib juhtpaneelil vastav kontroll-lamp.

Tagumine udutuli

Pöörake keskmist võru ***5*** kangil kuni sümboli ilmumiseni tähise ***4*** vastas, seejärel laske lahti.

Nende töölehakkamine sõltub välisvalgustuse valitud asendist ning sel juhul süttib juhtpaneelil vastav kontroll-lamp .

Tagumise udutule kustutamiseks pöörake keskmist võru ***5*** kangil kuni sümboli ilmumiseni tähise ***4*** vastas, seejärel laske lahti.

Juhtpaneelil kustub kontroll-lamp .

Ärge unustage selle tule tööd katkestada, kui selleks pole enam vajadust; nii ei sega Te teisi sõitjaid.

Eesmiste ja tagumiste udutulede kustutamine.

Keerake keskmist võru ***5*** kuni tähise ***4*** ilmumiseni sümboli OFF vastas.

Välisvalgustuse kustutamine toob kaasa eesmiste ja tagumiste udutulede kustumise.

Udu, lume või katusest üle ulatuva eseme transpordi korral ei pruugi tuled automaatselt süttida.

Udutulede süütamine jääb juhi hooleks: kontroll-lambid juhtpaneelil annavad Teile märku nende süttimisest (lamp põleb) või kustumisest (lamp on kustunud).

VALGUSVIHU KÕRGUSE ELEKTRILINE REGULEERIMINE

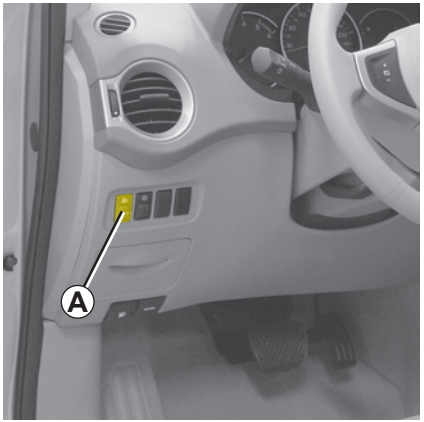

Eespool nimetatud seadmega sõidukitel võimaldab lüliti ***A*** muuta esitulede valguskiirte kõrgust vastavalt koorma raskusele.

Esitulede langetamiseks pöörake lülitit ***A*** allapoole, esitulede tõstmiseks ülespoole.

Sõidukitel, millel nupp ***A*** puudub, on kohandamine automaatne.

Näited juhtseadme *A* seadistamisest vastavalt koormusele	
	0
	0
	1
	1
	2
	3

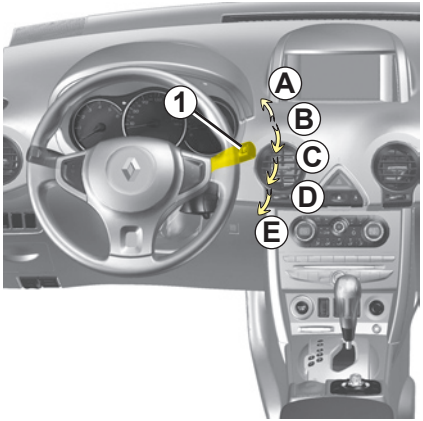

Kui süüde on sees, liigutage kangi ***1***.

A **Puhastamine kangi hoidmisel**
Kui kangi lahti lasete, liigub see tagasi asendisse ***B***.

B **Seisuasend**

C **Vahelduv puhastus**
Kahe liikumise vahel peatuvad harjad mitmeks sekundiks. Pühkimise sagedust on võimalik muuta, pöörates võru ***2***.

D **Pidev aeglane puhastus**

E **Pidev kiire puhastus**

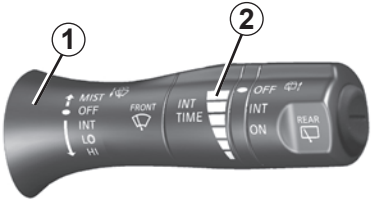

Eripära

Sõites vähendab sõiduki iga peatumine klaasipuhastite kiirust pidevalt kiirelt pühkimiselt aeglasele pühkimisele.

Kohe, kui sõiduk taas liigub, taastub algselt valitud kiire pühkimine.

Mis tahes kangi ***1*** liigutamine on prioriteetne ja tühistab ajutiselt automaatse toimimise.

Esiklaasi vihmaanduriga varustatud sõiduk

A **Puhastamine kangi hoidmisel**
Kui kangi lahti lasete, liigub see tagasi asendisse ***B***.

B **Seisuasend**

C **Automaatse puhastuse funktsioon**
Kui asend on valitud, avastab süsteem saju tuuleklaasile ja käivitab klaasipuhasti harjakesed sobival kiirusel.

Pühkimise sagedust on võimalik muuta, pöörates võru ***2***.

D **Pidev aeglane puhastus**

E **Pidev kiire puhastus**

Mootori kapoti ülestõstmisel veenduge, et klaasipuhasti on asendis ***B*** (seisuasend).

Vigastusoht!

Klaasipesur, tulepesurid

(sõltuvalt mudelist)

Kui süüde on sees, tõmmake kangi ***1*** enda poole ja laske lahti.

Esituled kustunud

Lühike vajutus paneb tööle aknapesuri ning klaasipuhasti edasi-tagasi liikumise.

Pikem vajutus paneb tööle klaasipesuri ning klaasipuhasti liigub neli korda edasi-tagasi, millele järgneb viimane edasi-tagasi liikumine mõne sekundi pärast.

Esituled põlevad

Panete samal ajal käima ka esitulede pesemise seadme.

Lume või jäite korral puhastage tuuleklaas (kaasa arvatud keskmine, tahavaatepeegli vastas asetsev osa) ja tagaklaas enne klaasipuhastite käivitamist (mootori ülekuumenemise oht).

Kontrollige klaasipuhasti harjakeste seisukorda. Nende eluiga sõltub teist endast:

– harjakesed peavad olema puhtad: puhastage harjakesi, tuuleklaasi ja tagaakent regulaarselt vee ja seebiga;
– ärge kasutage klaasipuhasteid, kui tuuleklaas või tagaklaas on kuivad;
– kui klaasipuhasteid pole pikka aega kasutatud, eemaldage need tuuleklaasilt või tagaaknalt.

Kui nende kasutegur väheneb, tuleb need igal juhul välja vahetada: umbes kord aastas.

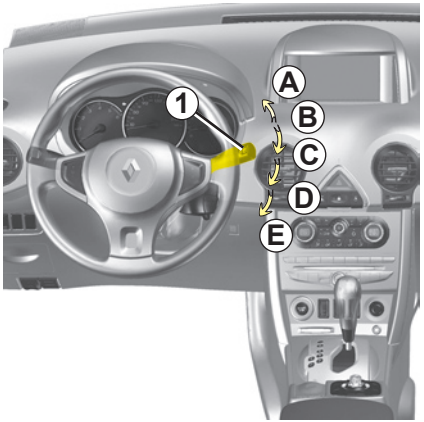

Kui lülitate mootori süüte välja enne klaasipuhasti seiskamist (asend ***A***), peatuvad harjad suvalises asendis.

Enne mistahes toimingut tuuleklaasil (sõiduki pesu, jää eemaldamine, tuuleklaasi puhastamine jne) seadke juhtseade ***1*** asendisse ***B*** (seisuasend).

Vigastuste ja/või rikete oht.

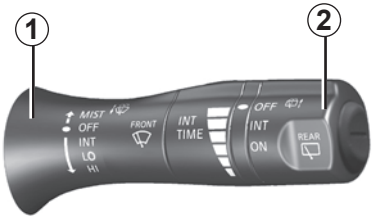

Tagumine klaasipuhasti

Kui süüde on sees, keerake võru ***2*** otsa.

– OFF: seisuasend

– INT: vahelduv puhastus

– ON: pidev aeglane puhastus

Enne tagumise klaasipuhastaja sisselülitamist veenduge, et veetavad esemed ei takista harjakeste liikumist.
Ärge avage pagasiruumi, hoides kinni klaasipuhasti käepidemest.

Tagumine klaasipuhasti/ klaasipesur

Selle käivitamiseks lükake kangi ***1***.

Pikem vajutus paneb tööle klaasipesuri ning klaasipuhasti liigub neli korda edasi-tagasi, millele järgneb viimane edasi-tagasi liikumine mõne sekundi pärast.

Eripära

Kui tagurpidikäigu sisselülitamisel eesmised klaasipuhastid töötavad, käivitab see tagumise klaasipuhasti vahelduva liikumise.

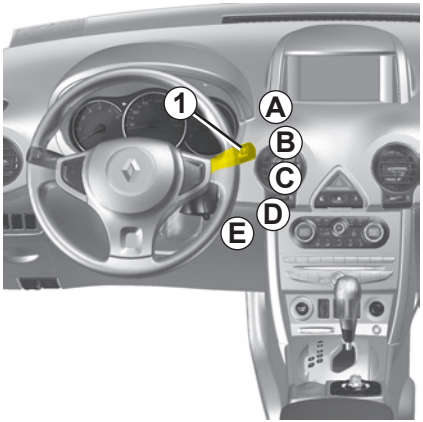

Enne mistahes toimingut tuuleklaasil (sõiduki pesu, jää eemaldamine, tuuleklaasi puhastamine jne) seadke juhtseade ***1*** asendisse ***B*** (seisuasend).

Vigastuste ja/või rikete oht.

Paagi kasutatav maht: umbes 65 liitrit.

Tõmmake hooba ***1***, mis asub armatuurlaua all juhi poolel, kütusepaagi luuk ***A*** avaneb; seejärel keerake lahti kütusepaagi kork ***B***.

Paagi täitmiseks vt lõiku “Tankimine”.

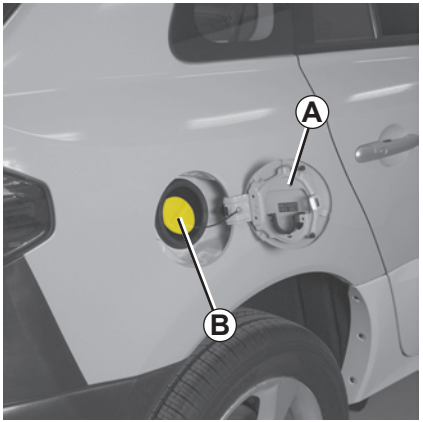

Kütuse kvaliteet

Kasutage kõrgekvaliteedilist kütust, järgides asukohariigis kehtivaid eeskirju ja **tingimata** ka andmeid kütusepaagi luugil asuval sildil. Lugege 6. peatüki lõiku “Mootori andmed”.

Kütusepaagi täitmine

Lükake püstol **lõpuni** sisse, enne kui vajutate tankimise alustamiseks päästikule (pritsmete oht).

Hoidke püstolit selles asendis kogu täitmisprotsessi vältel. Pärast esimest juurdevoolu automaatset katkestust kütusepaagi täitmisel on võimalik teha kõige rohkem veel kaks katkestust, et säiliks paisumiseks vajalik varuruum.

Jälgige täitmise ajal, et paaki ei satuks vett. Kork ja selle ümbrus peavad jääma puhtaks.

Bensiinimudelid

Pliilisandiga bensiini kasutamine kahjustab reostusvastaseid seadmeid ja võib põhjustada garantii kehtivuse kaotamise.

Et takistada paagi täitmist pliibensiiniga, on paagi täitmisrenn varustatud turvasüsteemiga kitsusega, mis **lubab kasutada ainult pliivaba bensiini andvat püstolit** (tanklas).

Ärge segage diislikütusesse bensiini, isegi mitte väikestes kogustes.

Ärge kasutage etanoolil põhinevat kütust või biolisandiga diislikütust, kui Teie sõiduk ei ole selleks kohandatud.

Alaline kütuselõhn

Juhul, kui püsib alaline kütuselõhn, toimige järgnevalt:

– peatage sõiduk, arvestades liiklusolukorda, ja lülitage süüde välja;
– lülitage sisse ohutuled, paluge kõigil sõidukis olijail väljuda ja hoidke neid teest eemal;
– ärge parandage ega käivitage sõidukit enne, kui esinduse personal on selle üle vaadanud;
– pöörduge firma esindusse.

Ärge peske paagi suuet kõrgsurvepesuriga.

Diiselmudelite kütuserike

Kui kütus on täielikult otsa lõppenud, peate enne mootori käivitamist süsteemi uuesti kütusega täitma:

– Avage mootori kapott;
– vajutage pirni ***1***, kuni tunnete survet.

Kütusepaagi kork: see on eriline. Kui kork vajab väljavahetamist, siis veenduge, et vahetuskork on originaaliga täpselt ühesugune.

Pöörduge esindusse.

Ärge käsitsege korki lahtise tule või soojusallika läheduses.

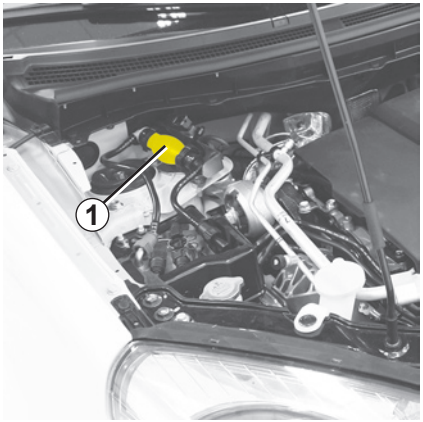

Siis võite mootori taas käivitada; kui esineb häireid, laske mootoril tühikäigul töötada. Kui mootor pärast mitut katset ei käivitu, pöörduge firma esindusse.

Igasugused muudatused kütusesüsteemi (elektroonikaploki, juhtmete, torustiku, sissepritse või kaante) juures on rangelt keelatud (välja arvatud firma võrgustiku volitatud töötajatele), sest nad võivad tekitada ohtu Teie turvalisusele.

Mootori lähedal töötades arvestage, et mootor võib olla kuum. Lisaks võib mootori ventilaator iga hetk tööle hakata.

Vigastusoht!

Peatükk 2: Juhtimine

(kütuse säästmise ja keskkonnahoiu nõuanded)

Uue auto sissetöötamine 2.2
Mootori käivitamine 2.3
Mootori seiskamine 2.5
Bensiinimudelite eripära 2.6
Diiselmudelite eripära 2.7
Käigukang 2.8
Seisupidur 2.8
Parkimispidur 2.9
Nõuanded: saastetõrje, kütuse kokkuhoid 2.13
Keskkonnakaitse 2.16
Rehvirõhu kontrollsüsteem 2.17
Nelivedu: 4 vedavat ratast (4WD) 2.20
Juhtimisabi ja korrigeerimisseadmed 2.23
Kiirusepiiraja 2.28
Püsikiiruse hoidja 2.31
Parkimisabi 2.35
Automaatkäigukastid või sujuvalt muutuva ülekandearvuga käigukastid 2.37

Bensiinimudel

Kuni **2000 kilomeetri** läbimiseni ärge ületage sõidukiirust 130 km/h kõrgeimal käigul (või pööretel 3000 kuni 3500 p/min) ja vahetage käiku mootori pöördeid kõrgele tõstmata. Lisaks vältige võimalusel kiireid kohaltvõtte ja järske pidurdusi.

Alles umbes 3000 km läbimise järel saavutab teie sõiduk täisvõimsuse.

Hooldussagedus: vaadake sõiduki hooldusraamatust, kui tihti tuleb sõidukit hooldada.

Ärge vedage haagist **esimese 800 kilomeetri läbimise ajal**. Mootor, teljed ja muud detailid võivad saada kahjustusi.

Diiselmudel

Kuni **1500 km** läbimiseni ärge ületage 2500 pööret minutis. Pärast seda läbisõitu võite sõita kiiremini, kuid alles umbes 6000 km pärast saavutab sõiduk täisvõimsuse.

Uue sõiduki sissesõitmise ajal ärge kiirendage tugevasti, kuni mootor on külm; ärge laske mootoril liiga kiiresti käia.

Hooldussagedus: vaadake sõiduki hooldusraamatust, kui tihti tuleb sõidukit hooldada.

Mootori käivitamine

Kaugjuhitav RENAULT' kaart

Sõidukisse sisenedes vajutage RENAULT' kaart lõpuni lugejasse ***2***.

Käivitamiseks vajutage nupule ***1***. Kui käik on sisse lülitatud, vajutage siduripedaalile, kuni mootor käivitub.

RENAULT' kaart käed-vabad funktsioonis

RENAULT' kaart peab asuma lugejas ***2*** või tuvastamisalas ***3***.

Käivitamiseks vajutage piduri- või siduripedaalile või nupule ***1***. Kui mingi käik on sisse lülitatud, võimaldab ainult siduripedaalile vajutamine sõiduki käivitamist.

Automaatkäigukastiga sõidukite käivitamine

Käigukang asendis **P**.

Kõigi sõidukite puhul:

– kui üks käivitustingimustest pole täidetud, ilmub juhtpaneelile ***A*** teade "vajutage pidur + start" või "vajutage sidur + start" või "valige käik P".

– teatud juhtudel on vaja liigutada rooli, vajutades samal ajal käivitusnupule ***1***, et võimaldada roolisamba lahtilukustumine; roolisamba lukusolekust annab tunnistust sõnum "Keerake rooli + start".

Avatud pagasiluugiga käivitamine (käed-vabad funktsioonis)

Käivitamine on võimalik üksnes siis, kui kaart on lugejas ***2***.

Lisaseadmete funktsioonid

(Süüte sisestamine)

Teatud funktsioonide kasutamiseks mootori seisu ajal (raadio, navigatsiooniseade jne) vajutage nupule ***1*** ilma pedaalidele vajutamata.

Märkus: kaks järjestikust vajutust nupule ***1*** katkestavad nende töö.

Toimimishäire

Teatud juhtudel RENAULT' "käed vabad" kaart ei tööta:

– RENAULT' kaardi patarei on läbi, aku on tühi jne.

– lähedalasuv samal sagedusel töötav seade (ekraan, mobiiltelefon, videomäng jne);

– sõiduk asub tugevas elektromagnetväljas;

Juhtpaneelile ***A*** ilmub sõnum "Sisestage kaart".

Sisestage RENAULT' kaart kuni peatumiseni kaardilugejasse ***2***.

Ärge lahkuge kunagi sõidukist, jättes RENAULT' kaardi kaardilugejasse ja jättes sõidukisse lapse (või looma), seda isegi lühikeseks ajaks.

Laps või loom võib mootorit kogemata käivitades seada ohtu ennast või teisi.

Raskete vigastuste oht!

Mootori seiskamise tingimused

Sõiduk peab olema seiskunud ja käigukang automaatkäigukastiga sõidukitel asendis **N** või **P.**

Kaugjuhitav RENAULT' kaart

Kui kaart ***2*** on lugejas, vajutage nupule ***1***: mootor seiskub. Sellisel juhul lukustab kaardi eemaldamine roolisamba.

Eripära

Kui mootori seiskamisel ei ole kaart enam lugejas, ilmub juhtpaneelile teade "Lugejas puudub kaart" ***A***: vajutage kauem kui kaks sekundit nupule ***1***.

RENAULT' kaart käed-vabad funktsioonis

Kui kaart on sõidukis, vajutage nupule ***1***: mootor seiskub. Roolisammas lukustub juhiukse avanedes või sõiduki lukustumisel.

Kui mootorit seiskamisel ei ole kaart enam salongis, ilmub juhtpaneelile teade "kaart puudub, pikk vajutus" - vajutage kauem kui kaks sekundit nupule ***1***.

Pärast mootori seiskumist jätkavad sisselülitatud lisaseadmed (raadio jne) tööd umbes 10 minuti vältel.

Juhiukse avanemisel lakkavad lisaseadmed töötamast.

Kui lahkute oma sõidukist, eriti kui võtate kaasa RENAULT' kaardi, veenduge, et mootor on korralikult seiskunud.

Ärge lahkuge kunagi sõidukist, jättes RENAULT' kaardi sõiduki sisemusse ja jättes sõidukisse lapse (või looma), seda isegi lühikeseks ajaks.

Laps võib käivitada sõiduki või elektriseadmed (klaasitõstukid jne) ja jätta nende vahele mingi kehaosa (kaela, käsivarre, käed jne).
Raskete vigastuste oht!

Ärge kunagi lülitage süüdet välja enne sõiduki täielikku peatumist; mootori seiskumine toob kaasa abiseadmete nagu pidurid, rool, samuti passiivsete turvaseadmete nagu turvapadi ja eelpingutid, väljalülitumise.

BENSIINIMUDELITE ERIPÄRA

Teie sõiduki kasutamine allpool loetletud kasutustingimustel:

– pikal sõidul, kui kütuse miinimumtaseme kontroll-lamp põleb,

– pliilisandiga kütuse kasutamine,

– heakskiiduta määrde- või kütuselisandite kasutamine.

Või järgnevad häired:

– vigane süütesüsteem, kütuse lõppemine või lahtiühendatud küünal, mille tõttu kütusesegu süttib ebaühtlaselt ja ilmnevad jõnksud mootori töös,

– võimsuse vähenemine,

toovad kaasa katalüsaatori ülekuumenemise, vähendavad selle toimet, **võivad viia selle purunemiseni ja põhjustada sõidukile kuumakahjustusi.**

Kui täheldate ülalloetletud häireid, laske firma esinduses kiiremas korras teha vajalikud parandustööd.

Kui viite oma sõiduki firma esindusse ülevaatuseks sõiduki hooldusraamatus ettenähtud aegadel, siis väldite ka ebameeldivaid intsidente.

Probleemid sõiduki käivitamisel

Katalüsaatori kahjustamise vältimiseks **ärge** käivitage sõidukit ülemäära pikalt (kasutades starterit või lükates või tõmmates sõidukit), **ilma et oleks tuvastatud ja parandatud rikke põhjus**.

Õige on mitte püüda mootorit uuesti käivitada, vaid pöörduda firma esindusse.

Ärge peatuge ega laske mootoril käia sellistes kohtades, kus leidub süttivaid aineid või materjale, näiteks rohtu või puulehti, mis võivad puutuda vastu tulist väljalaskesüsteemi.

Tahmafiltri saastumisohu näitamiseks ilmub juhtpaneelile kontroll-lamp .

Tahmafiltri puhastamiseks sõitke järgmised 100 kilomeetrit pärast kontroll-lambi süttimist keskmise kiirusega vähemalt 70 km/h, arvestades liiklusolusid ja kiiruspiiranguid, kuni kontroll-lamp kustub.

Sõiduki peatamine enne kontroll-lambi kustumist võib tähendada, et toimingut tuleb alustada uuesti.

Üldjuhul kestab sellisel puhul puhastamine kuni 20 minutit.

Diiselmootori töörežiim

Diiselmootorid on varustatud sellise sissepritsega, **mis ei luba ettenähtud töörežiimi mingil juhul ületada**, olenemata kasutatavast käigust.

Kui ilmub teade “Kontrollige saastetõrjet“ koos kontroll-lampidega ja , pöörduge kiiresti firma esindusse.

Erandjuhtudel võib sõidu ajal olenevalt kasutatava kütuse kvaliteedist täheldada valgeid heitgaase.

See tuleneb tahmaosakeste filtri automaatsest puhastamisest ega avalda mõju sõiduki käitumisele.

Ettevaatusabinõud talvisel ajal

Ebameeldivuste vältimiseks külma ilmaga:

– jälgige, et aku oleks alati korralikult laetud,

– jälgige, et diislikütuse tase paagis ei langeks kunagi liiga madalale, vältimaks veeauru kondenseerumist paagi põhja.

Ärge peatuge ega laske mootoril töötada sellistes kohtades, kus leidub süttivaid aineid või materjale, nt rohtu või puulehti, mis võivad puutuda vastu tulist väljalaskesüsteemi.

Tagurpidikäigu sisselülitamiseks

Manuaalkäigukastiga sõidukid: järgige kangi nupule joonistatud skeemi ***1*** ja, olenevalt sõidukist, tõstke tagurpidikäigule üleminekuks rõngas ***2*** vastu kangi nuppu.

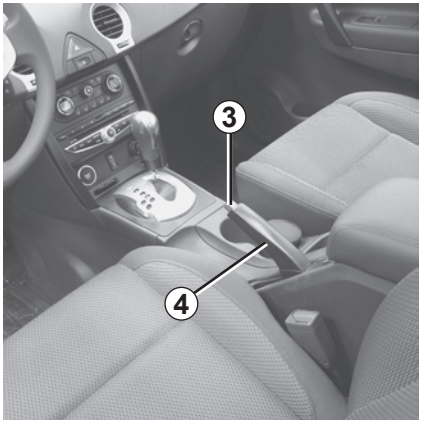

Automaatkäigukastiga sõidukitel: vt lõiku “Automaatkäigukast” peatükis 2.

Tagurdustuled süttivad tagurpidikäigu sissepanekul, kui süüde on sees.

Käsipidur

Käsipiduri mahavõtmiseks
Tõmmake kangi ***4*** ülespoole, vajutage nupp ***3*** sisse ja vajutage kang vastu põrandat.

Piduri pealepanekuks
Tõmmake kangi ülespoole ja veenduge, et sõiduk on liikumatult paigal.

Veenduge sõidu ajal, et käsipidur oleks täielikult allasendis (punane märgutuli kustunud); vastasel juhul tekib ülekuumenemise oht.

Paigal seistes ning vastavalt teekaldele ja/või sõiduki koormusele võib osutuda vajalikuks veel kahe täiendava täkke võrra fikseerimine ja mõne käigu sisestamine (1. käik või tagurpidikäik) manuaalkäigukastiga või asend **P** automaatkäigukastiga sõidukitel.

Löögi puhul vastu sõiduki põhja (näiteks kokkupõrkel piiritõkke, äärekivi või muu linnaliikluse elemendiga) võib sõiduk viga saada (silla kahjustus).

Õnnetuste vältimiseks laske oma sõiduk esinduses üle vaadata.

Automaatfunktsioon

Seisupidur tagab sõiduki liikumatult paigalpüsimise, kui **mootor lülitatakse välja mootori käivitamise/seiskamise nupust *1*.**

Teatud riikides ei ole automaatne pealepanek aktiveeritud. Vaadake lõiku “Manuaalrežiim”.

Seisupiduri aktiveerimist kinnitab kontroll-lamp (Ⓟ) ja teade juhtpaneelil “seisupidur aktiveeritud” ning kontroll-lamp ***3*** juhtseadmel ***2***.

Kontroll-lambid ***3*** ja (Ⓟ) kustuvad mõni sekund pärast mootori seiskamist.

Märkus: kui juhiuks avatakse, süttivad kontroll-lambid ***3*** ja (Ⓟ) uuesti. Ukse sulgudes kontroll-lambid kustuvad.

Tähelepanu! Kui üks sõiduki ustest on avatud kuid seisupidur aktiveerimata, kõlab helisignaal ja juhtpaneelile ilmub teade “Aktiveerige seisupidur”.

Sel juhul tuleb sõiduk liikumatuks muuta, tõmmates juhtseadmest ***2***.
Seisupidur vabaneb kohe, kui sõiduk liikuma hakkab.

Enne sõidukist lahkumist veenduge, et seisupidur on peal.

Kontroll-lamp (Ⓟ) juhtpaneelil süttib koos teatega “Seisupidur aktiveeritud”.

Seisupiduri vabastamine
Seisupiduri mahavõtmine toimub automaatselt gaasipedaali vajutamisel.

Manuaalrežiim

Seisupiduri pealepanemine

Tõmmake juhtseadmest ***2*** ja vabastage see.

Juhtpaneelil süttib kontroll-lamp (Ⓟ) koos teatega “Seisupidur aktiveeritud” ja kontroll-lambiga ***3***.

Seisupiduri mahavõtmine
Kui süüde on sees, vajutage piduripedaalile ja juhtseadmele ***2***, kuni kontroll-lamp ***3*** juhtseadmel ***2*** ja kontroll-lamp (Ⓟ) juhtpaneelil kustuvad.

Dünaamiline pidurdus
Hädaolukorras on võimalik **erandkorras** sõiduki peatamiseks tõmmata nupust ***2***. Teatud läve ületades süttivad kontroll-lambid (Ⓟ) ja 🔧. Pidage nõu esindusega.

Erijuhud

Kui sõiduk seisab kallakul või koos haagisega, tõmmake juhtseadmest ***2*** umbes 3 sekundi vältel, et suurendada seisupiduri haardetugevust.

Märkus: kui seisupidur on aktiveeritud maksimaalse jõuga ja sõidukit on maantee kallaku tõttu võimatu liikumatuks muuta, ilmub juhtpaneelile teade “Muutke sõiduk liikumatuks”. Peate sõiduki teise kohta parkima.

Parkimine aktiveerimata seisupiduriga (kui valitseb jäite vms oht):

– Seisake mootor, vajutades mootori käivitamise/seiskamise nupule ***3***;

– pange sisse käik (manuaalkäigukastiga sõidukitel) või seadke käigukang asendisse P (automaatkäigukastiga sõidukitel);

– vajutage üheaegselt piduripedaalile ja juhtseadmele ***2***, kuni kontroll-lamp ***1*** kustub.

Niipea, kui avate juhiukse, ilmub häireteade ja umbes 5 sekundi vältel kõlab helisignaal, mis annab märku, et seisupidur on aktiveerimata.

Märkus: seisupiduri vabastamine on võimalik, kuni ühtki ust pole avatud ega suletud ning sõidukit pole lukustatud.

Ajutine seisak

Seisupiduri käsitsi aktiveerimiseks (peatumine punase tule taga, peatumine töötava mootoriga jne): tõmmake juhtseadet ***2*** ja vabastage see. Seisupiduri mahavõtmine toimub automaatselt sõiduki liikumahakkamisel.

Automaatkäigukastiga mudelid

Kui juhiuks on avatud või halvasti suletud ja mootor töötab, siis seisupiduri automaatne väljalülitus turvalisuse huvides ei tööta (vältimaks sõiduki liikumahakkamist ilma juhita). Kui juht vajutab gaasipedaalile, ilmub juhtpaneelile teade “vabastage pidur käsitsi”.

Ärge kunagi väljuge sõidukist, viimata käigukangi asendisse **P** või **N**. Kui sõiduk seisab ja mootori töötades on käik sisse lülitatud, ning juhul kui vajutate gaasipedaalile, võib sõiduk liikuma hakata.

Õnnetuse oht!.

Toimimishäired

Kui juhtpaneelil süttivad kontroll-lambid ja mõnel juhul ka koos teatega “kontrollige seisupidurit”, pöörduge kiiresti firma esindusse.

Visuaalse või helimärguande puudumine näitab armatuurlaua riket. Sellisel juhul peate liiklusoludest sõltuvalt kohe seisma jääma. Veenduge, et sõiduk püsib liikumatult ja võtke ühendust esindusega.

Kontroll-lamp vilgub koos kontroll-lampidega STOP ja ning teatega “Seisupiduri rike” - see kohustab sõltuvalt liiklusoludest viivitamatult peatuma. Võtke ühendust esindusega.

Sellisel juhul tuleb sõiduk tingimata liikumatuks muuta, selleks lülitage sisse esimene käik (mehaaniline käigukast) või asend **P** (automaatkäigukast). Kui kallak seda nõuab, pange rataste alla tõkised.

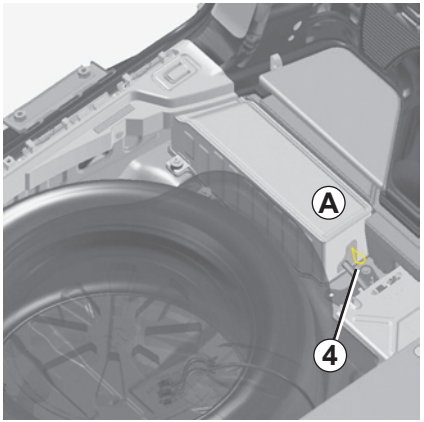

Hädaabinõu piduri vabastamiseks

Enne avariivabastust tuleb sõiduk tingimata liikumatuks muuta, selleks lülitage sisse esimene käik (mehaaniline käigukast) või asend **P** (automaatkäigukast). Kui kallak seda nõuab, pange rataste alla tõkised. Kui sõidukit pole võimalik liikumatuks muuta, ärge kasutage juhtseadet ning pöörduge firma esindusse.
Seda tuletab meelde ka kohale ***A*** kleebitud silt.

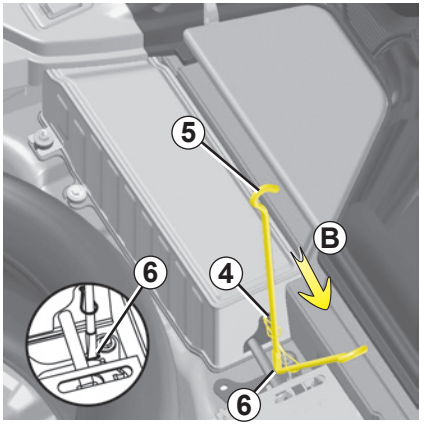

Aku- või süsteemirikke korral võite seisupiduri vabastada. Seisupiduri vabastamine käsitsi

– eemaldage pagasiruumi vaip ja tagavararatta kate;
– asetage tungraua vänt ***5*** metallaasa ***4*** ja toetage vastu pesa ***6***.
– lükake vända ***5*** otsa (liigutus ***B***), kuni kuulete seisupiduri vabastamise heli.

Selle juhtseadmega ei saa seisupidurit uuesti peale panna.

Kontroll-lamp süttib koos teatega “Kontrollige seisupidurit”. Kui süüde on sees, vajutage üheaegselt piduripedaalile ja juhtseadmele ***2***. Kui need ei kustu, ärge käivitage sõidukit ning pöörduge firma esindusse.

Ärge kunagi lahkuge oma sõidukist, jättes sõiduki salongi RENAULT' kaardi ja lapse (või looma). Viimane võib seisupiduri kogemata vabastada ja põhjustada sõiduki liikumahakkamise.

Teie sõiduk vastab romusõidukite ringlussevõtu ja ümbertöötlemise kriteeriumidele, mis jõustuvad aastal 2015.

Mõningad detailid Teie sõidukist on välja töötatud eesmärgiga need hiljem ringlusse võtta.

Need detailid on kergesti eemaldatavad, et ümbertöötlemist lihtsustada.

Teie sõiduk on oma tehnilise lahenduse, algupäraselt väljareguleeritud näitajate ja tagasihoidliku kütusekulu poolest kooskõlas kehtivate saastevastaste eeskirjadega. Sõiduk osaleb aktiivselt heitgaaside väljalaske vähendamises ja energia kokkuhoius. Teie sõiduki heitgaaside väljalase ja kütusetarbimine sõltuvad ka Teist. Pidage oma sõiduk korras ning kasutage seda säästlikult.

Tehnohooldus

Oluline on märkida, et kui sõiduki omanik ei pea kinni saastamisvastasest seadusandlusest, siis võidakse ta kohtusse kaevata. Kui lisaks kasutatakse osade asendamisel nt mootoris, elektrisüsteemis ja väljalaskesüsteemis selliseid osi, mida esialgne tootja ei ole ette näinud, võib juhtuda, et sõiduk ei vasta enam keskkonnakaitse nõudmistele.

Laske firma esinduses sõidukit seadistada ja kontrollida vastavalt hooldusraamatu ettekirjutustele - seal on olemas kõik vahendid, millega tagada sõiduki algseaded.

Mootori reguleerimine

– **süüde:** ei nõua mingit reguleerimist.

– **küünlad:** kütusekulu, võimsuse ja näitajate optimaalsed tingimused eeldavad meie konstruktsioonibüroode kindlaksmääratud nõuetest rangelt kinnipidamist.

  Kui vahetate küünlaid, kasutage oma mootori jaoks ettenähtud marki, tüüpi ja omadustega küünlaid. Selleks pidage nõu esindusega.

– **tühikäik:** ei nõua mingit reguleerimist.

– **õhufilter, diiselkütuse filter:** määrdunud filtrikassett vähendab võimsust. Filtrikassett tuleb siis välja vahetada.

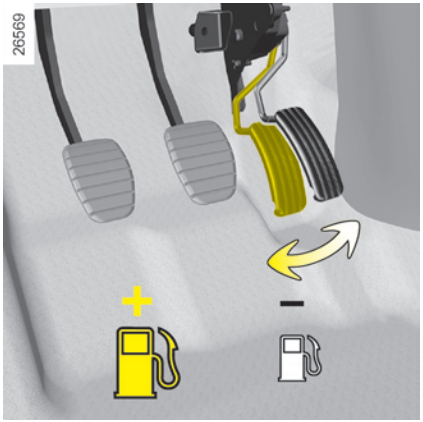

Heitgaaside kontroll

Heitgaaside kontrollsüsteem võimaldab avastada häireid sõiduki saastetõrjeseadmete töös.

Need häired võivad põhjustada kahjulike ainete eraldumist või tekitada mehaanilist kahju.

See juhtpaneeli kontroll-lamp näitab võimalikke süsteemi rikkeid:
Lamp süttib mootorisüüte sisselülitamisel ja kustub mootori käivitumisel.

– Kui lamp süttib üheaegselt kontroll-lambiga ja ilmub teade “Kontrollige saastetõrjet”, pöörduge võimalikult kiiresti firma esindusse;

– Kui lamp vilgub, vähendage mootori pöördeid, kuni vilkumine lakkab. Pidage võimalikult kiiresti nõu esindusega.

Juhtimine

– Selle asemel, et mootorit soojendada seisvas sõidukis, sõitke ettevaatlikult, kuni mootor saavutab tavalise temperatuuri.

– Kiirus läheb kalliks maksma.

– Sportlik juhtimine on kallis, eelistage sellele paindlikku sõidustiili.

– Pidurdage võimalikult vähe. Kui hindate takistust või kurvi õigeaegselt, piisab ka jala tõstmisest gaasipedaalilt.

– Vältige järske kiirendusi.

– Ärge tõstke üleliia mootori pöörete arvu keskmistel käikudel. Kasutage alati kõige kõrgemat võimalikku käiku, ilma sellegipoolest mootorit väsitamata. Automaatkäigukastiga mudeli puhul kasutage soovitavalt asendit **D**.

– Ärge püüdke tõusul kiirust säilitada ning ärge kiirendage rohkem kui tasasel maal. Püüdke hoida jalga gaasipedaalil samas asendis.

– Kaks järjestikust sidurdamist ja järsk vajutus gaasipedaalile enne mootori seiskumist on kaasaegsete sõidukite puhul muutunud kasutuks.

– Halb ilm, üleujutatud teed.

Vett läbides (maksimaalne kõrgus 45 cm) sõitke võimalikult aeglaselt

Kasutusnõuanded

– Elekter tähendab kütust; lülitage välja kõik elektrilised seadmed, kui need pole tingimata vajalikud. **Aga** (ohutus ennekõike), jätke tuled põlema, kui see on nähtavuse pärast vajalik (et näha ja olla nähtav).

– Kasutage pigem õhutusavasid. Sõit lahtiste akendega põhjustab kiirusel 100 km/h kütuse lisakulu +4%.

– **Kliimaseadmega sõidukite puhul** on selle kasutamise ajal kütusekulu kasv tavaline (eriti linnas). Mitteautomaatse kliimaseadmega sõidukite puhul lülitage süsteem välja kohe, kui selleks puudub vajadus.

Nõuanded kütusekulu vähendamiseks ja seega keskkonna paremaks kaitseks:

Kui sõiduk on peatunud palavas kohas või päikese käes, õhutage mõned minutid, et soe õhk enne teeleasumist sõidukist väljutada.

– Vältige paagi täitmist servani, see hoiab ära kütuse loksumise üle ääre.

– Ärge hoidke katusel tühja katuseresti.

– Ülemõõduliste esemete veoks kasutage pigem järelhaagist.

– Sõidul autokaravaniga kasutage sobivaks tunnistatud tuulesuunajat ja ärge unustage seda kohandada.

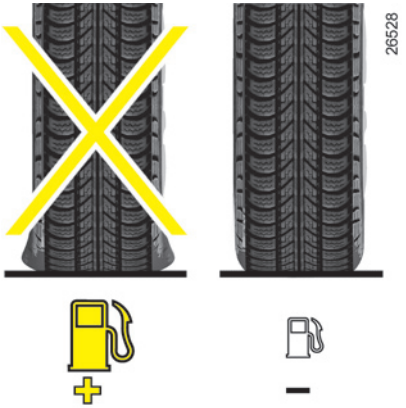

– Vältige sõiduki kasutamist lühikeste vahemaade läbimiseks (nn uksest ukseni sõitmine koos pikkade katkestustega mootori töös), mootor ei saavuta sellisel juhul kunagi oma töötemperatuuri.

Rehvid

– Rehvide ebapiisav rõhk suurendab kütusekulu.

– Ettenähtud rehvidest erinevate rehvide kasutamine võib suurendada kütusekulu.

KESKKONNAKAITSE

Teie sõiduk on konstrueeritud sooviga hoida **looduskeskkonda**.

Tootmine:

Teie sõiduk on valmistatud tehases, kus järgitakse kõige rangemaid keskkonnanorme.

Lisaks on välja töötatud kõigi sõiduki detailide kontrollsüsteemi.

Saaste:

Sõidukid on varustatud heitgaaside vähendamise süsteemiga, milles on **katalüsaator, lambdasond ja aktiivsöe filter** (viimane takistab kütusepaagist lenduvate bensiiniaurude paiskamist atmosfääri).

Diiselsõidukite puhul lisandub süsteemile **tahmafilter**, mis võimaldab vähendada tahmaosakeste õhkupaiskamist.

Jäätmekäitlus:

Kõik on tehtud, et vähendada maksimaalsel määral sõiduki põhjustatavaid kahjulikke keskkonnamõjusid sõiduki eluea vältel.

Teie sõiduk on rohkem kui 95% taaskasutatav. Taaskasutuse hõlbustamiseks on välja töötatud arvukalt uuendusi sõiduki konstruktsioonis ja materjalides.

Selle sõiduki juures on kasutatud arvukalt taaskasutatavast plastikust või taastuvatest toorainetest (puit, puuvill, looduslik kautšuk) detaile.

Aidake Teiegi kaasa looduskeskkonna kaitsmisele!

– Teie sõiduki kulunud ja jooksva hoolduse ajal väljavahetatud osad (aku, õlifilter, õhufilter, patareid jne) ning õlikanistrid (tühjad või kasutatud õliga täidetud) tuleb üle anda nendega tegelevatele asutustele.

– Teie sõiduk, mis on oma elu ära elanud, tuleb üle anda vastavale organisatsioonile, kes tagab selle materjalide loodussõbraliku taaskasutamise.

– Igal juhul austage vastavat kohalikku seadusandlust.

REHVIRÕHU KONTROLLSÜSTEEM (1/3)

See süsteem jälgib rehvide rõhku.

Rehvirõhk tuleb õigeks panna külmade rehvidega.

Kui rehvirõhku ei saa mingil põhjusel **külmalt** mõõta, siis arvestage, et tegelik rõhk on **0,2** kuni **0,3** baari (**3 PSI**) näidatust suurem.

Kunagi ei tohi tühjaks lasta kuuma rehvi.

See funktsioon on täiendav juhtimisabivahend.

See funktsioon ei asenda siiski juhti. Seega ei või see funktsioon mingil juhul asendada juhi valvsust ega vastutust.

Kontrollige rehvirõhku, kaasa arvatud tagavararatta rõhku üks kord kuus.

Tööpõhimõte

Kõikidel ratastel (välja arvatud tagavararattal) on rehviandur, mis asub täiteventiilis ja mõõdab regulaarselt rehvirõhku.

Süsteem teavitab juhti pardaarvuti ***1*** kaudu, kas rehvid on piisava rõhu all, ning hoiatab, kui rõhk on ebapiisav või esineb leke.

Kui sõidukis või selle läheduses on seade, mis töötab samal sagedusel, võib see häirida rehvirõhu kontrollsüsteemi tööd.

Sellisel juhul teatab süsteem ka tavatingimustel rehvirõhu langusest.

Kui rehvid on varustatud lumekettidega või mattunud lumme, võib see kontrollsüsteemi tööd häirida.

Rattavahetus

Sõltuvalt tingimustest võib süsteemil rataste asetuse ja rehvirõhkude kindlakstegemiseks kuluda mitu minutit: kontrollige rehvirõhku pärast iga sekkumist süsteemi töösse.

Rataste vahetamine

Rehvirõhu kontrollsüsteem tuvastab umbes 8 minutiga vahetatud rattad. Selle aja jooksul süsteem ei tööta.

Rehvide paigaldamine
(rehvide vahetamine või talverehvide paigaldamine)

Et rehvide vahetamisel tuleb jälgida erilisi ettevaatusabinõusid, soovitame Teil selleks pöörduda firma esindusse.

Sellal, kui rehvirõhu kontrollsüsteem tuvastab vahetatud rattaid, võib ta edastada ebatäpset teavet, millel võivad olla kurvad tagajärjed.

Varuratas

Tagavararattal puudub andur, seega süsteem seda ära ei tunne.

Kui tagavararatas paigaldatakse mõne teise ratta asemele ja kohale, tuvastab süsteem häire süsteemi töös.

Rataste/rehvide vahetamine

See süsteem eeldab erivarustust (rattad, ilukilbid jm).

Pöörduge rehvide vahetamiseks ning saadaolevate ja süsteemiga sobivate lisatarvikute tundmaõppimiseks firma esindusse. Mis tahes muu lisaseadme kasutamine võib kahjustada süsteemi tööd.

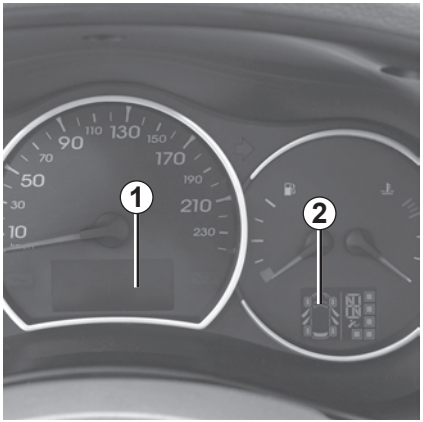

Näidud

Juhtpaneeli näidikud ***1*** ja ***2*** annavad märku häiretest rehvide rõhus (tühjenenud rehv, purunenud rehv, süsteemirike jne).

Kontroll-lampide, signaalide ja teadete seletused leiate järgmiselt leheküljelt.

REHVIRÕHU KONTROLLSÜSTEEM (3/3)

Näited teadetest, mis võivad ilmuda kahele juhtpaneeli näidikule

Teade	Näidud	Kuidas teadetest aru saada
“Kohandage rehvirõhku”		Rehvirõhk on lubatust madalam.
“Tugev alarõhk”		Kontroll-lamp STOP süttib ja teate ilmudes kostab helisignaal. Peatage sõiduk esimesel võimalusel ja pöörduge firma esindusse. Näidatud rehvirõhk on lubatust tunduvalt madalam ning ligineb ohtlikule tasemele.
“Rehvi purunemine”		Kontroll-lamp STOP süttib ja teate ilmudes kostab helisignaal. Peatage sõiduk esimesel võimalusel ja pöörduge firma esindusse. Näidatud rehv on tühjenenud või purunenud.
“Kontrollige rehvide andureid”		Üks ratastest ei ilmu näidikule; selle ratta anduris on rike.
“Kontrollige rehvide andureid”		Süsteem ei tuvasta ühtki rehvirõhu andurit või tegemist on süsteemirikkega.
“Puuduv rehviandur”		Näidatud rehv ei saada enam signaale ning rõhuandur ei saa enam rehvi seisundit kontrollida (tagavararatta paigaldamisel vms).

Juhtimisrežiimi lüliti *1*

Sõltuvalt liiklustingimustest võite vajutusega nupule ***1*** valida kolme režiimi vahel:

– AUTO;

– 2WD;

– 4WD Lock.

Režiim “AUTO”

See režiim on mootori käivitamisel vaikimisi aktiivne.

Tööpõhimõte

Režiim “AUTO” jaotab jõumomendi automaatselt esi- ja tagasilla vahel vastavalt liiklusoludele ja sõiduki kiirusele. See asend tagab parima teelpüsivuse. Kasutage seda režiimi heas seisukorras teedel või libedal maanteel.

Režiim “2WD”

Vajutage nupu ***1*** ülemisele servale. Juhtpaneelil süttib kontroll-lamp **2WD**.

Tööpõhimõte

Režiim “2WD” kasutab üksnes esisillavedu. Kasutage seda režiimi heas seisukorras teedel.

Selle režiimi väljalülitamiseks vajutage uuesti nupu ***1*** ülemisele servale. Juhtpaneelil süttib kontroll-lamp.

Režiim “4WD Lock”

Vajutage nupu ***1*** alumisele servale. Nupp naaseb oma esialgsesse asendisse. Juhtpaneelil süttib kontroll-lamp **4WD LOCK**.

Selle režiimi väljalülitamiseks vajutage uuesti nupu ***1*** alumisele servale. Juhtpaneelil süttib kontroll-lamp.

Tööpõhimõte

Režiim “4WD Lock” kasutab esi- ja tagasillavedu, jagades kummalegi sillale 50% võimsusest. Kasutage seda režiimi halvas seisukorras maanteedel ja asfalteerimata teedel.

Märkus: kui sõiduki kiirus režiimil “4WD Lock” ületab 40 km/h, läheb süsteem automaatselt tagasi režiimile “AUTO”.

Nelikveo eripärad

– Kui režiimid “AUTO” või “4WD Lock” on aktiveeritud, võib sõiduk tekitada rohkem müra. See on tavaline;

– kui süsteem tuvastab esi- ja tagarataste mõõtmete erinevuse (näiteks valede rehvide paigaldamisel, alarõhu puhul või tugeval kulumisel), ilmub juhtpaneelile teade “4WD ei tööta” ja vilgub kontroll-lamp 2WD. Valige režiim “2WD” ja sõitke madalal kiirusel;

– kasutage alati nelja võrdse kulumisastmega rehvi;

– niipea, kui ületate režiimil “4WD Lock” kiiruse 40 km/h, läheb süsteem automaatselt tagasi režiimile “AUTO”. Kontroll-lamp kustub;

– Kui esi- ja tagarattad pöörlevad erineva kiirusega (näiteks halval teekattel, liivas või poris sõites, pukseerimisel, erineva kulumisastmega rehvide korral), võib süsteemis sisalduva õli temperatuur tõusta sõltuvalt mehaanilisest survest. Sellisel juhul läheb süsteem ülekuumenemise vältimiseks automaatselt üle režiimile “2WD”. **Juhtpaneelile ilmub teade “4WD ei tööta” ja süttib kontroll-lamp 2WD või 4WD LOCK.** Parkige sõiduk kindlasse kohta ja oodake, kuni teade “4WD ei tööta” kustub.

  Kui häireteade ilmub uuesti, pidage nõu firma esindusega.

Toimimishäired

Kui süsteem tuvastab tööhäire, ilmub juhtpaneelile teade “kontrollige 4WD-d” koos kontroll-lambiga .

Pidage võimalikult kiiresti nõu esindusega.

Nelikveo süsteem

– Vastavalt sõidutingimustele võib süsteem lülituda automaatselt ümber kaherattaveolt neljarattaveole. Sellisel juhul kontroll-lamp “4WD” ei sütti.

– Sõltumata valitud režiimist ei tohi mootorit käivitada, kui tagarattad on maas ja esirattad õhus (näiteks tungraual) või rullikutel.

– Ärge vajutage režiimi valiku lülitile kurvis, tagurpidikäigul või rataste libisedes. Valige režiim “2WD”, “AUTO” või “4WD Lock” ainult siis, kui sõiduk sõidab sirgel teel.

– Kui mootor kuumeneb, võib mootori pöörete arv vabakäigul olla kõrgem kui tavaliselt. Olge režiimil “AUTO” libeda teekattega sõitma hakates või sõites ettevaatlik.

– Kasutage üksne nõuetele vastavaid rehve.

– Paigaldage lumeketid ainult esiratastele.

– See funktsioon on täiendavaks abivahendiks juhtimise kriitilistel hetkedel, et sõiduk käituks vastavalt juhi tahtele.

See funktsioon ei asenda siiski juhti. **Süsteem ei ületa sõiduki võimalusi ega tohiks tekitada tahtmist sõita üha kiiremini.** Niisiis ei või see funktsioon mingil juhul asendada juhi valvsust ega vastutust manöövritel (juht peab alati olema tähelepanelik sõidu ajal tekkida võivate ootamatuste suhtes).

– Hea teekattega ei ole soovitatav kasutada pidevalt režiimi “4WD Lock”.
– Paigaldage kõigile ratastele alati ühesuguste omadustega rehvid (mark, mõõtmed, struktuur, kulumisaste jne). Erineva suurusega rehvide kasutamine esi- ja tagaratastel või vasakul/paremal võib põhjustada raskeid tagajärgi rehvidele enestele, käigukastile, jaotuskastile ja tagumise diferentsiaali hammasratastele.

Sõltuvalt sõidukist võivad need koosneda alljärgnevast:
- **rataste blokeerumisvastane süsteem ABS;**
- **elektrooniline stabiilsuskontroll ESP koos libisemisvastase süsteemiga ASR;**
- **hädapidurdusabi;**
- **laskumiskiiruse kontrollist;**
- **mäkketõusu stardiabist.**

Need funktsioonid on abiks ohuolukorras juhtimisel, et kohandada sõiduki käitumist vastavalt juhi soovile.

Samas ei asenda need funktsioonid juhtimist. **Need ei avarda sõiduki võimalusi ega tohiks tekitada tahtmist sõita üha kiiremini.** Seega ei või need funktsioonid mingil juhul asendada juhi valvsust ega vastutust manöövritel (juht peab endiselt olema tähelepanelik sõidu ajal tekkida võivate ootamatuste suhtes).

ABS (rataste blokeerumisvastane süsteem)

Äkkpidurdusel võimaldab ABS vältida rataste blokeerumist ning seega lühendada pidurdusteekonda ja säilitada kontrolli sõiduki üle.

Sellistes tingimustes on võimalik pidurdades takistusi vältida. Lisaks võimaldab süsteem lühendada pidurdusteekonda, seda eriti libedal teel (märg asfalt jne).

Igal seadme käivitamisel hakkab piduripedaal värisema. ABS ei paranda mingil juhul rehvi ja maapinna vahelist "füüsilist" haarduvust. Seega tuleb **ilmtingimata** järgida ettevaatusabinõusid (vahemaad sõidukite vahel jne).

Hädaolukorras on soovitatav vajutada pedaalile **tugevalt ja jätkuvalt**. Ei ole mõtet vajutada üksteisele järgnevate vajutustega (pumbates). ABS kohandab pidurisüsteemile rakendatavat jõudu.

Toimimishäired:
- Kui ilmub teade “Kontrollige ABS-i” ning kontroll-lambid (ABS) ja juhtpaneelil sõidu ajal süttivad, **on pidurdusohutus endiselt tagatud ilma süsteemita ABS;**
- Kui ilmub teade “Pidurdussüsteemi rike” ja kontroll-lambid (!) ja STOP juhtpaneelil sõidu ajal süttivad, **teatab see pidurdusseadmete häirest.**

Pöörduge esindusse.

Teie pidurdus on osaliselt tagatud. Sellisel juhul on **järsult pidurdamine ohtlik** ning sellepärast tuleb Teil tingimata ja viivitamatult peatuda, arvestades liiklusolusid. Võtke ühendust esindusega.

Elektrooniline stabiilsuskontroll ESP koos esisilla rataste veojõu kontrollsüsteemi ja libisemisvastase süsteemiga ASR

Elektrooniline stabiilsuskontroll ESP

See süsteem võimaldab säilitada kontrolli sõiduki üle kriitilistes olukordades (takistuse vältimine, libisemine kurvides jne).

Tööpõhimõte
Rooli sees asuv andur võimaldab tuvastada juhi soovitud teekonda.

Teised andurid, mis asuvad igal pool üle sõiduki, mõõdavad tegelikku teekonda.

Süsteem võrdleb juhi soovitud trajektoori sõiduki tegelikult läbitud trajektooriga ja parandab seda vajadusel, avaldades teatud toimet piduritele ja/või mootori võimsusele.

Libisemisvastane süsteem ASR

Süsteem võimaldab piirata veorataste libisemist ja kontrollib sõidukit kohaltvõtmisel, kiirendusel või pidurdusel.

Tööpõhimõte
Rattaandurite abil mõõdab ja võrdleb süsteem pidevalt veorataste kiirust ja arvestab nende kiirendust. Kui mõni ratas kaldub libisema, pidurdab süsteem seda, kuni liikumine vastab rehvide haarduvusele teega.

Süsteem toimib samuti mootoripöörete arvu pinnase haardumisega vastavusse viies. See toimub sõltumatult gaasipedaalile vajutamisest.

Toimimishäire

Kui süsteem tuvastab tööhäire, ilmub juhtpaneelile teade “Kontrollige ESP-d” koos kontroll-lambiga . Sel juhul on ESP ja ASR välja lülitatud.

Pöörduge esindusse.

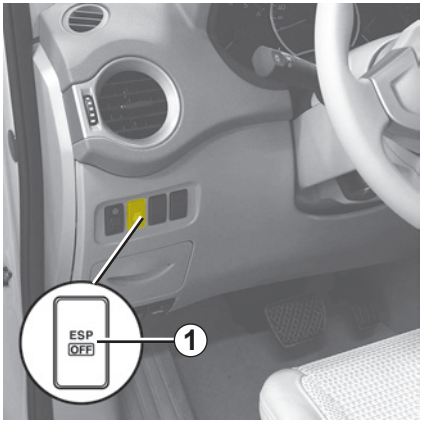

Funktsiooni ESP tõkestamine

Teatud olukordades (juhtimine väga pehmel pinnasel lume, poriga jne või rehvide lumekettidega sõidul) võib süsteem vähendada mootori võimsust libisemise piiramiseks. Kui seda ei soovita, on võimalik funktsioon välja lülitada, vajutades lülitile ***1***.

Juhtpaneelile ilmub Teile hoiatuseks teade “ESP välja lülitatud” koos kontroll-lambiga .

Kui te selle funktsiooni välja lülitate, lülitub samas välja ka libisemisvastane süsteem (ASR).
Kuna ESP ja ASR tagavad täiendava ohutuse, pole soovitatav sõita väljalülitatud funktsiooniga. Lülitage see funktsioon uuesti esimesel võimalusel sisse, vajutades uuesti lülitit ***1***.

Pidurdusabi hädapidurdamisel

See on ABS-i täiendav süsteem, mis aitab sõiduki pidurdusteekonda vähendada

Tööpõhimõte

Piduripedaali vajutamise kiirusest lähtuvalt tuvastab süsteem hädapidurduse olukorra. Sellisel juhul arendab hädapidurdusabi viivitamatult välja oma maksimumvõimsuse ja võib käivitada ABS süsteemi töö.

ABS-pidurdus toimib seni, kuni piduripedaal on alla vajutatud.

Ohutulede süttimine
Sõltuvalt mudelist võivad ohutuled kiiruse olulise vähenemise korral süttida.

Laskumiskiiruse kontroll

See seade võimaldab piirata sõiduki kiirust (kuni umbes 7 km/h) ilma piduripedaalile vajutamata (järsul laskumisel).

Süsteemi sisse/väljalülitamine

– **Sisselülitamine:** vajutage nupule ***1***. Juhtpaneelile ilmub teade “HDC sisse lülitatud”.

– **Väljalülitamine:** vajutage uuesti nupule ***1***: juhtpaneelile ilmub teade “HDC välja lülitatud”.

Süsteemi käivitamine

Kui sõiduk liigub allamäge kiirusega vähem kui 25 km/h esimese või tagumise käiguga (asend **D** või **R** automaatkäigukastiga sõidukite puhul), vajutage lülitile ***2***, selleks et lülituda režiimile “4WD Lock".

Kohe, kui tuleb piisavalt järsk kallak, ilmub juhtpaneelile märgutuli koos sõnumiga “HDC sisse lülitatud”.

Märkus: Kui sõiduki kiirus ületab 40 km/h, läheb jõuülekanne automaatselt üle režiimile “AUTO" (kontroll-lamp kustub).

Süsteemi on võimalik taas sisse lülitada, vajutades “4WD Lock" niipea, kui sõiduki kiirus on alla 40 km/h.

See süsteem ei toimi, kui käigukang on neutraalasendis (asend **N** või **P** automaatkäigukastiga sõidukite puhul), või kui sõiduk sõidab tasasel pinnal.

Laskumiskiiruse kontrollsüsteem katkestab töö kohe, kui vajutate piduripedaalile või gaasipedaalile ning hakkab uuesti tööle kohe, kui pedaali vabastate.

Külma mootoriga on võimalik automaatset laskumiskontrolli funktsiooni korraks välja lülitada (kontroll-lamp kustub). Kui mootori temperatuur tõuseb, süttib kontroll-lamp uuesti ja funktsioon on kasutatav.

Laskumiskiiruse kontrollsüsteem võib lühiajaliselt välja lülituda, kui pidurdussüsteemi temperatuur tõuseb.

Vajadusel kasutage sõiduki peatamiseks piduripedaali.

Juht peab olema libedal või vähehaakuval pinnasel ja/või kallakul eriti ettevaatlik.

Raskete vigastuste oht!

Mäkketõusu stardiabi

See seade aitab Teid kallakul sõitmahakkamisel. See takistab sõidukil tagurpidi liikuda, surudes automaatselt pidureid, kui juht tõstab jala pidurpedaalilt gaasipedaali kasutamiseks.

Süsteemi toimimine

Süsteem töötab ainult siis, kui käigukang on mingis muus asendis kui neutraalasend (muu asend kui **N** või **P** automaatkäigukastiga sõidukite puhul) ja kui sõiduk on täielikult liikumatu (vajutatakse piduripedaalile)

Süsteem hoiab sõidukit liikumatuna umbes **2 sekundit**. Seejärel pidurid vabanevad (sõiduk veereb vastavalt kallakule).

Mäkketõusu stardiabi ei saa täielikult takistada sõiduki tagurpidiliikumist kõigil juhtudel (väga järsk kalle jne).

Juht võib kõigil juhtudel vajutada piduripedaali ja sel moel takistada sõiduki tagurpidiliikumist.

Mäkketõusu stardiabi ei tohi kasutada pikemal peatumisel: kasutage piduripedaali.

See funktsioon ei ole loodud selleks, et sõidukit pidevalt liikumatuks muuta.

Vajadusel kasutage sõiduki peatamiseks piduripedaali.

Juht peab olema libedal või vähehaakuval pinnasel ja/või kallakul eriti ettevaatlik.

Raskete vigastuste oht!

Kiirusepiiraja on seade, mis aitab Teil mitte ületada teatud sõidukiirust, mille olete valinud **piirkiiruseks**.

Lülitid

1 Üldine juhtseade, sisselülitamine/väljalülitamine.

2 Salvestatud kiiruse aktiveerimine, mällusalvestamine ja tõstmine (+).

3 Piirkiiruse aktiveerimine, mällusalvestamine ja meeldetuletus (R).

4 Funktsiooni väljalülitamine (koos piirkiiruse mällusalvestamisega) (O).

5 Salvestatud kiiruse aktiveerimine, mällusalvestamine ja langetamine (-).

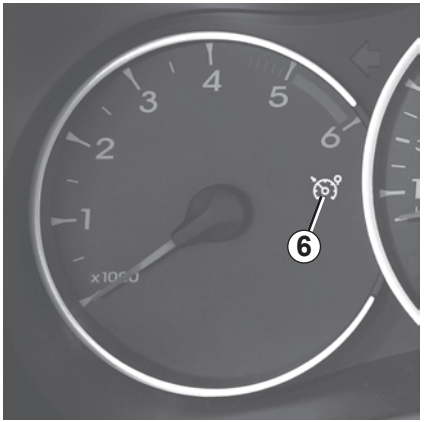

Sisselülitamine

Vajutage lüliti ***1*** külge . Süttib oranž kontroll-lamp ***6*** ning juhtpaneelile ilmub teade “Piiraja” koos kriipsukestega, mis näitavad, et piiraja on aktiveeritud ja ootab piirkiiruse salvestamist.
Hetkekiiruse salvestamiseks vajutage lülitile ***2*** (+) või ***5*** (-): minimaalne salvestatud kiirus on 30 km/h.

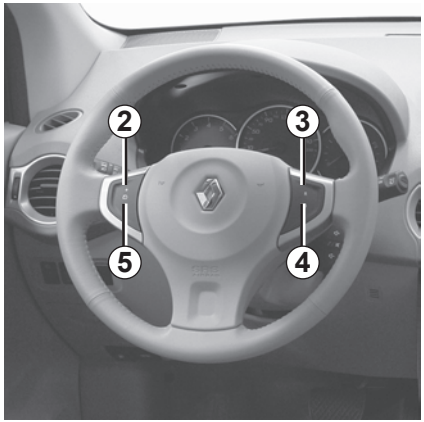

Juhtimine

Kui mingi püsikiirus on süsteemi salvestatud, kuid kui sõiduk ei ole nimetatud kiirust saavutanud, juhitakse sõidukit sarnaselt sõidukitega, millel kiirusepiiraja puudub.

Kui sõiduk on saavutanud salvestatud kiiruse, ei võimalda gaasipedaalile vajutamine enam salvestatud kiirust ületada, välja arvatud hädaolukorras (vt lõiku “Piirkiiruse ületamine”).

Piirkiiruse muutmine

Piirkiiruse muutmiseks vajutage soovitud arv kordi lülitile ***2*** (+) kiiruse suurendamiseks või lülitile ***5*** (-) selle vähendamiseks.

Piirkiiruse reguleerimine ei mõjuta ühelgi juhul pidurdussüsteemi tööd.

Piirkiiruse ületamine

Piirkiirust võib igal ajal ületada, vajutades gaasipedaali **tugevalt ja põhjani** (raskest punktist üle).

Piirkiiruse ületamise ajal vilgub juhtpaneelil ettenähtud kiirus.

Seejärel vabastage gaasipedaal - kiiruspiirik aktiveerub kohe, kui sõidukiirus langeb alla piirkiiruse taseme.

Kui süsteem ei saa säilitada piirkiirust

Kui süsteem ei saa näiteks järsul langusel piirkiirust säilitada, hakkab mällu salvestatud piirkiirus juhtpaneelil märguandeks vilkuma.

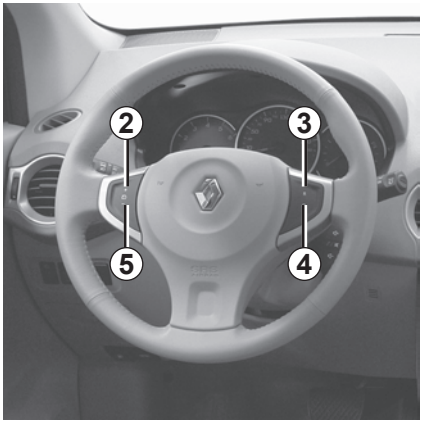

Funktsiooni töö katkestamine

Kiirusepiiraja töö katkestatakse, kui vajutate lülitile ***4*** (O). Sellisel juhul jääb piirkiirus mällu ning juhtpaneelile ilmub teade "mällu salvestatud".

Piirkiiruse meeldetuletus

Kui kiirus on mällu salvestatud, on võimalik seda aktiveerida, vajutades lülitile ***3*** (R).

Kui püsikiiruse hoidja on välja lülitatud, taasaktiveerib vajutus lülititele ***2*** (+) või ***5*** (-) püsikiiruse funktsiooni mällu salvestatud kiirust arvesse võtmata: seade lähtub hetke sõidukiirusest.

Funktsiooni väljalülitamine

Kiirusepiiraja funktsioon katkestatakse, kui vajutate lülitile ***1***; sellisel juhul kustutatakse kiirus mälust. Funktsiooni väljalülitumist kinnitab oranži kontroll-lambi kustumine juhtpaneelil.

Püsikiirusehoidja on funktsioon, mis võimaldab Teil ühtlaselt säilitada valitud sõidukiirust, mida nimetatakse **püsikiiruseks**.

Püsikiirust saab reguleerida alates sõidukiirusest 30 km/h.

Püsikiiruse reguleerimine ei mõjuta ühelgi juhul pidurdussüsteemi tööd.

Süsteem on välja töötatud nii, et on võimalik tuvastada erinevust sisestatud kiiruse ja spidomeetril näidatud kiiruse vahel.

See funktsioon on täiendav juhtimisabivahend.

See funktsioon ei asenda siiski juhti. Püsikiiruse hoidmise funktsioon ei asenda ühelgi juhul lubatud piirkiiruse järgimist ega juhi valvsust (olge alati valmis pidurdama igas olukorras). Püsikiirusehoidjat ei tohi kasutada tiheda liikluse, käänulise tee või halbade teeolude korral (kiilasjää, märg tee, killustik) ning ebasoodsates ilmastikutingimustes (udu, vihm, külgtuul jne).

Õnnetuse oht!.

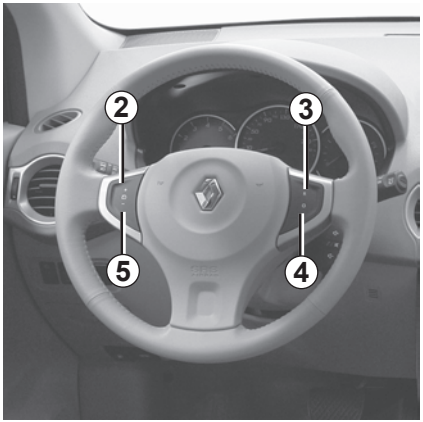

Lülitid

1 Üldine juhtseade, sisselülitamine/väljalülitamine.

2 Püsikiiruse aktiveerimine, mällusalvestamine ja tõstmine (+).

3 Salvestatud püsikiiruse mällusalvestamine ja meeldetuletamine (R).

4 Funktsiooni töö seiskamine (koos püsikiiruse mällusalvestamisega) (O).

5 Püsikiiruse aktiveerimine, mällusalvestamine ja langetamine (-).

Sisselülitamine

Vajutage lüliti ***1*** poolt.

Süttib roheline kontroll-lamp ***7*** ning juhtpaneelile ilmub teade “püsikiirus” koos kriipsukestega, mis näitavad, et püsikiirusehoidja on aktiveeritud ja ootab püsikiiruse salvestamist.

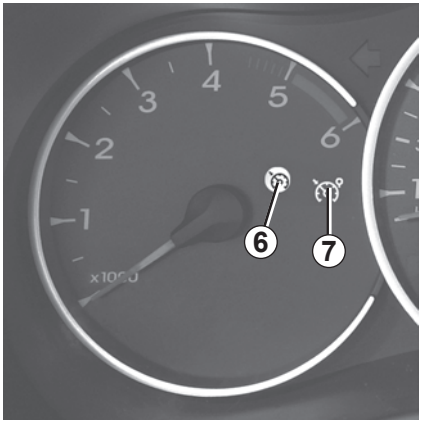

Püsikiiruse hoidja funktsiooni rakendamine

Kui kiirus on stabiliseerunud (rohkem kui umbes 30 km/h), vajutage lülitit ***2*** (+) või ***5*** (-): funktsioon aktiveerub ja kiirus salvestatakse mällu.

Püsikiirust kinnitab rohelise kontroll-lambi ***6*** süttimine lisaks kontroll-lambile ***7***.

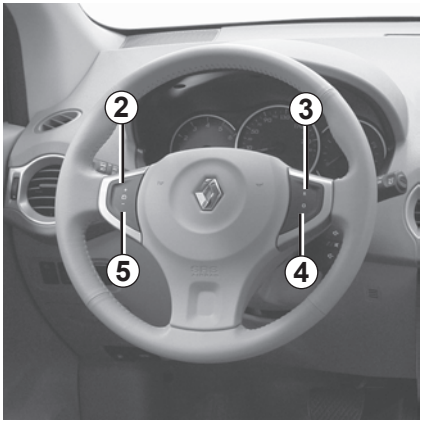

Juhtimine

Kui mingi püsikiirus on mällu salvestatud ja kiirusehoidja sisse lülitatud, võite jala gaasipedaalilt ära võtta.

Tähelepanu, soovitatav on siiski hoida jalad pedaalide läheduses, et olla hädaolukorras valmis tegutsema.

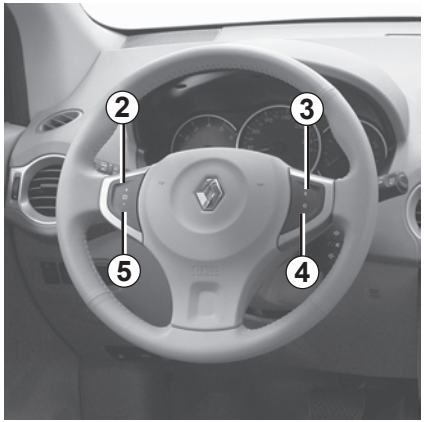

Püsikiiruse muutumine

Võite püsikiirust muuta, vajutades järjestikku:

– lülitile ***2*** (+) kiiruse tõstmiseks,

– lülitile ***5*** (-) kiiruse vähendamiseks.

Püsikiirusehoidja funktsioon ei mõjuta ühelgi juhul pidurdussüsteemi tööd.

Püsikiiruse ületamine

Püsikiirust võib igal ajal ületada, vajutades gaasipedaali. Ületamise ajal vilgub püsikiirus juhtpaneelil.

Seejärel vabastage gaasipedaal. Mõne sekundi pärast taastab sõiduk automaatselt esialgse püsikiiruse.

Kui süsteem ei saa püsikiirust hoida

Kui süsteem ei saa näiteks järsul langusel püsikiirust säilitada, hakkab mällu salvestatud kiirus juhtpaneelil märguandeks vilkuma.

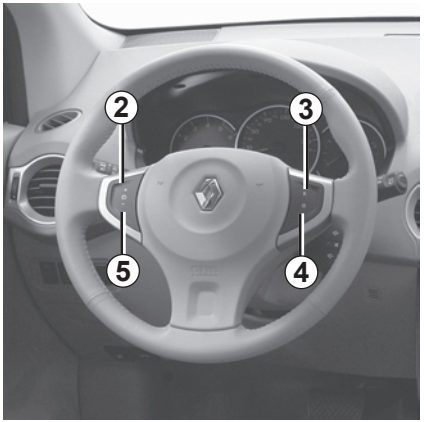

Funktsiooni katkestamine

Funktsiooni tööd saab katkestada, vajutades:

– lülitile ***4*** (O);

– piduripedaalile;

– siduripedaalile või minnes automaatkäigukastiga sõiduki või muutuva ülekandearvuga käigukastiga sõiduki puhul üle vabakäigule.

Kõigil kolmel juhul jääb püsikiirus mällu ja juhtpaneelile ilmub teade “mälus”.

Katkestamist kinnitab kontroll-lambi kustumine.

Püsikiiruse meeldetuletus

Kui kiirus on mällu salvestatud, võite selle taastada, kui olete veendunud teeolude sobivuses (liiklustihedus, maantee seisukord, ilm jne). Kui sõiduki kiirus ületab 30km/h, vajutage lülitile ***3*** (R).

Märkus: kui eelnevalt salvestatud kiirus on oluliselt kõrgem hetkekiirusest, kiirendab sõiduk järsult kuni püsikiiruse saavutamiseni.

Kui püsikiiruse hoidja töö on katkestatud, taaskäivitab vajutus lülititele ***2*** (+) või ***5*** (-) püsikiiruse hoidja töö, arvestamata salvestatud kiirust: seade lähtub hetke sõidukiirusest.

Funktsiooni väljalülitamine

Püsikiirusehoidja töö katkeb, kui vajutate lülitile ***1***; sellisel juhul kustutatakse püsikiirus mälust. Funktsiooni väljalülitumist kinnitab roheliste kontroll-lampide ja kustumine juhtpaneelil.

Püsikiiruse hoidja funktsiooni katkestamine või väljalülitamine ei too kaasa kiiruse kohest vähenemist: teil tuleb pidurdada piduripedaalile vajutades.

Tööpõhimõte

Sõltuvalt mudelist “mõõdavad” kaitserauda-desse paigaldatud ultrahelidetektorid kaugust sõiduki ja takistuse vahel.

Vahemaa vähenedes kostavad helisignaalid, mis sagenevad sõiduki lähenedes takistusele, kuni kostub pidev heli, mis tähendab, et takistus on sõidukist umbes 25 sentimeetri kaugusel.

Eripära

Jälgige, et ultraheliandurid ei oleks kinni kaetud (määrdunud, porised, lumised jne).

Toimimine

Tagurpidikäigul tunneb sõiduk ära mistahes eseme, mis asub lähemal kui 1,50 meetrit: kõlab helisignaal.
Edasi liikudes ning kiiruse juures vähem kui 12 km/h tunneb sõiduk ära mistahes eseme, mis asub vähem kui 1 meetri kaugusel: kõlab helisignaal.

Juhul kui nii sõiduki ees kui ka taga asub mingi takistus, võtab süsteem arvesse lähimat takistust ja kõlab vastav helisignaal. Kui takistus ilmneb üheaegselt ees ja taga äratundmisalas, mis on väiksem kui 30 sentimeetrit, siis kõlavad eesmised ja tagumised helimärguanded vahelduvalt.

See funktsioon on täiendav abivahend, mis näitab helisignaalide abil vahemaad sõiduki ja takistuse vahel ning takistusi tagurdamisel.

Niisiis ei või see funktsioon mingil juhul asendada juhi valvsust ega vastutust tagurdusmanöövrite ajal.

Juht peab alati olema tähelepanelik sõidu ajal tekkivate ootamatuste suhtes. Niisiis jälgige ka tagurdamisel alati, et Te ei sõidaks otsa liikuvale objektile (laps, loom, lapsevanker, jalgratas) ega sõidukit/rehve lõhkuda võivatele esemetele (keskmise suurusega kivi, peen ora jms).

Löögi puhul vastu sõiduki põhja (näiteks kokkupõrkel piiritõkke, äärekivi või muu linnaliikluse elemendiga) võib sõiduk viga saada (silla kahjustus).

Õnnetuste vältimiseks laske oma sõiduk esinduses üle vaadata.

Süsteemi sisse- ja väljalülitamine

Automaatne sisse- ja väljalülitamine

Süsteem lülitub välja:

– kui seisupidur on aktiveeritud;

– kui sõiduki kiirus on enam kui 12 km/h;

– kui on valitud tühikäik või automaatkäigukasti puhul asendid **N** või **P**.

Täpne sisse- ja väljalülitamine

Süsteemi väljalülitamiseks vajutage lülitile ***1***: selle kontroll-lamp süttib ja juhtpaneelile ilmub teade “Parkimisabi välja lülitatud”.

Teine vajutus lülitile aktiveerib süsteemi.

Märkus: sellisel juhul taasaktiveerub süsteem automaatselt mootori seiskudes.

Pikaajaline sisse- ja väljalülitamine

Süsteemi väljalülitamiseks vajutage lülitile umbes 3 sekundi vältel: selle kontrolllamp süttib ja juhtpaneelile ilmub teade “Parkimisabi välja lülitatud”.

Uus 3 sekundi pikkune vajutus lülitile aktiveerib süsteemi.

Toimimishäired

Kui süsteem tuvastab tööhäire, ilmub juhtpaneelile teade “Kontrollige parkimisabi” koos kontroll-lambi ja helisignaaliga.

Pöörduge esindusse.

Kui sõiduk liigub aeglasemalt kui 12 km/h, võivad teatud heliallikad (mootorratas, veoauto, kompressorläbistaja, vihm, signaal jms) vallandada helimärguandeid

Sõltuvalt mudelist on Teie sõidukil automaatkäigukast või muutuva ülekandearvuga käigukast.

Käigukang *2*

Juhtpaneelil asuv näidik ***A*** teavitab Teid sisselülitatud käigu režiimist ja astmest.

***3*: P:** parkimine
***4*: R:** tagurpidikäik
***5*: N:** neutraalasend
***6*: D:** automaatrežiim
***7*:** manuaalrežiim
***8*:** režiimi ja valitud käigu kuvamine manuaalrežiimil

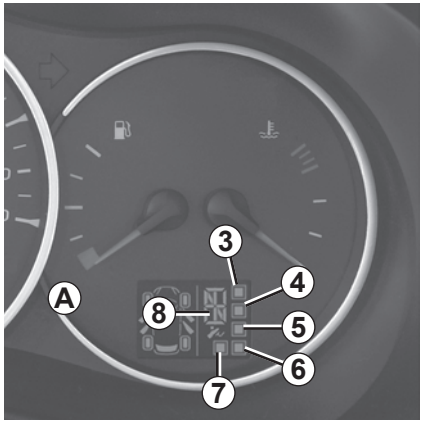

Teeleasumine

Kui käigukang ***2*** on asendis **P** või **N**, pange süüde sisse.

Jalg piduripedaalil (kontroll-lamp näidikul ***A*** kustunud), lahkuge asendist **P**.

Käigu lülitamist asendisse D või R võib sooritada üksnes seisatud sõiduki puhul, jalg pidurpedaalil ja gaasipedaal vabastatud.

Asendist P väljumiseks on kohustuslik enne lahtilukustusnupule *1* vajutamist vajutada piduripedaalile.

Juhtimine automaatrežiimil

Viige käigukang asendisse **D**. Enamikus liiklustingimustes ei ole Teil enam vaja käigukangi liigutada: käigud vahetuvad iseenesest õigel ajal, sobival mootori pöörete arvul, sest automaatseade arvestab sõiduki koormust, teeolusid ja valitud sõidustiili.

Säästlik juhtimine
Teel jätke käigukang alati asendisse **D**. Kui gaasipedaali vajutatakse kergelt, vahetuvad käigud väikestel kiirustel automaatselt.

Kiirendused ja möödasõidud
Vajutage gaasipedaal tugevasti põhja (üle pedaali raskesti käiva punkti).

Sellega saab mootori võimaluste piires optimaalsele käigule tagasi minna.

Juhtimine manuaalrežiimil

Käigukang asendis **D**, viige kang vasakule. Käigukangi järjestikuliste liigutustega saab käike käsitsi vahetada:

– tahapoole madalamate käikude sisselülitamiseks;

– ettepoole kõrgemate käikude sisselülitamiseks.

Sisselülitatud käik ilmub juhtpaneelile.

Erijuhud

Teatud juhtimisoludes (näiteks mootori kaitseks, elektroonilise stabiilsuskontrolli ESP kasutamisel jne) võib "automaatika" ise käigu valida.

Samuti võib automaatseade valemanöövrite vältimiseks keelduda käiguvahetusest: sel juhul vilgub märguandeks käigu näit mõne sekundi jooksul.

Erandolukorrad

– **Kui teeolud ja käänulisus** ei võimalda sõita automaatrežiimil (nt mägedes), on soovitatav üle minna manuaalrežiimile.

  See võimaldab vältida korduvaid käiguvahetusi tõusudel ja kasutada mootoriga pidurdamist pikkadel laskumistel.

– **Külma ilmaga** mootori väljasuretamise vältimiseks käivitage mootor ja oodake mõned sekundid, enne kui viite käigukangi asendist **P** või **N** asendisse **D** või **R**.

– **Ilma libisemisvastase süsteemita sõidukitel**: et vältida libisemist paigaltvõtmisel libedal või vähese haarduvusega teel, on kohane kasutada manuaalrežiimi ja valida enne sõidu alustamist teine käik.

Sõiduki parkimine

Kui sõiduk on peatunud, hoidke jalg endiselt piduripedaalil, viige kang asendisse **P**: käigukast on vabakäigul ja ülekandemehhanism on vedavad rattad mehaaniliselt lukustanud.

Sõltuvalt sõidukist **aktiveerige seisupidur või veenduge, et parkimispidur oleks korralikult pingul** (vaadake 2. peatüki lõiku “Parkimispidur”).

Löögi puhul vastu sõiduki põhja (näiteks kokkupõrkel piiritõkke, äärekivi või muu linnaliikluse elemendiga) võib sõiduk viga saada (silla kahjustus).

Õnnetuste vältimiseks laske oma sõiduk esinduses üle vaadata.

Väga külma ilmaga võib süsteem keelata käikude vahetamise manuaalrežiimil, kuni käigukast saavutab sobiva temperatuuri.

Toimimishäired

– **kui sõidu ajal** ilmub juhtpaneelile teade “Kontrollige käigukasti”, näitab see riket.

  Pidage võimalikult kiiresti nõu esindusega.

– **kui sõidu ajal** ilmub juhtpaneelile teade “käigukasti ülekuumenemine”, asetage käigukang esimesel võimalusel asendisse **N**.

  Pidage võimalikult kiiresti nõu esindusega.

– **Automaatkäigukastiga sõiduki remont,** vt 5. ptk lõiku “Pukseerimine”.

Muutuva ülekandearvuga käigukastiga sõidukite eripära:

Teatud sõidutingimustel suure kiirusega võib käigukast ajutiselt piirata mootori maksimaalset režiimi. See on normaalne.

Teeleasumisel, juhul kui kang on blokeeritud asendis **P** ja te vajutate piduripedaalile, on võimalik käigukang käsitsi vabastada. Selleks eemaldage käigukangi alaosalt kate ***5***. Seejärel vajutage üheaegselt:

– katte all asuvale nupule ***5*** (lapiku kruvikeeraja taolise tööriistaga);

– piduripedaalile;

– nupule ***1***.

Liigutage kangi.

Peatükk 3: Teie mugavus

Õhutusavad (õhu väljalaskeavad) 3.2
Käsitsi juhitav soojendus ja kliimaseade 3.4
Automaatne kliimaseade 3.7
Kliimaseade: teave ja kasutusjuhised 3.13
Elektriaknad 3.14
Elektriline katuseluuk 3.16
Päikesesirm 3.18
Salongipeegel 3.19
Salongivalgustus 3.20
Salongi panipaigad ja sisustus 3.22
Lisatarvikute pistikupesad 3.28
Tuhatoos, sigaretisüütaja 3.28
Tagaistme funktsionaalsus 3.29
Pagasiruum 3.31
Pagasiruumi kate 3.33
Asjade vedu pagasiruumis, pukseerimine 3.34
Kinnituskonksud / pagasi eraldusvõrk 3.35
Katuseraam 3.36

ÕHUTUSAVAD (õhu väljalaskeavad) (1/2)

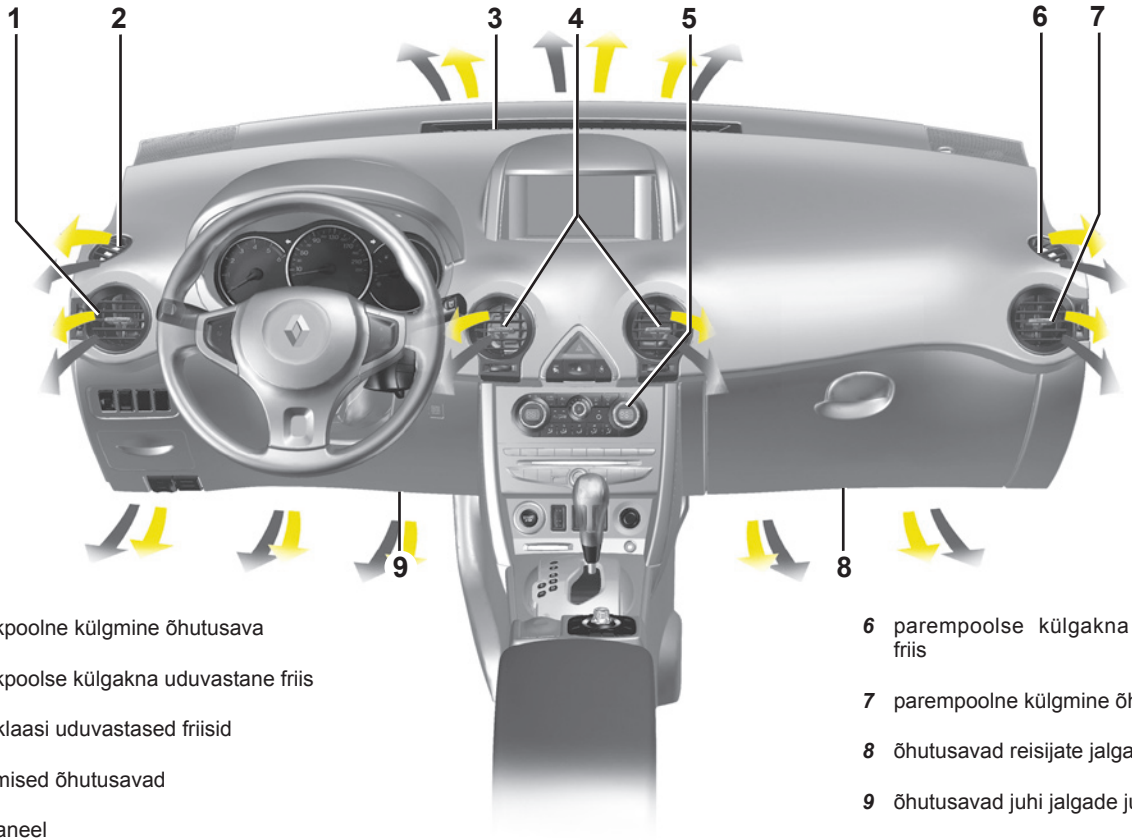

1 vasakpoolne külgmine õhutusava

2 vasakpoolse külgakna uduvastane friis

3 tuuleklaasi uduvastased friisid

4 keskmised õhutusavad

5 juhtpaneel

6 parempoolse külgakna uduvastane friis

7 parempoolne külgmine õhutusava

8 õhutusavad reisijate jalgade juures

9 õhutusavad juhi jalgade juures

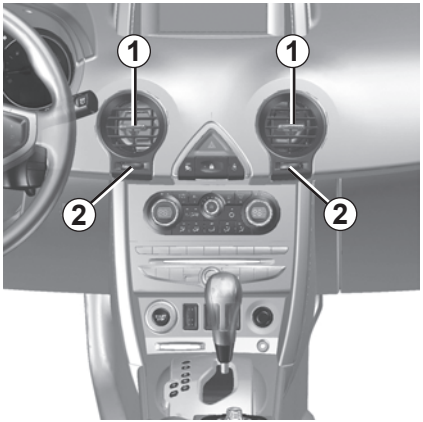

Õhuvoolu tugevus

Pöörake õhuvoo hulga kohandamiseks rattakesi ***2***.

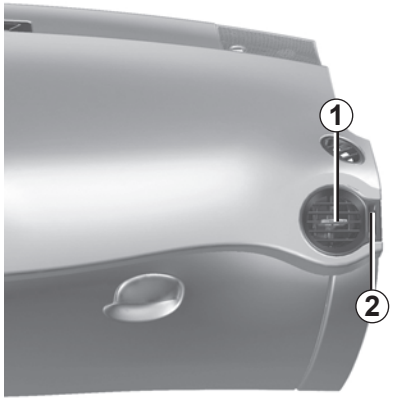

Suunamine

Liigutage kursoreid ***1*** või ***3***.

Tagumiste õhutusavade õhuvoolu tugevus.

(sõltuvalt mudelist)

Vt lõiku “Automaatne kliimaseade”.

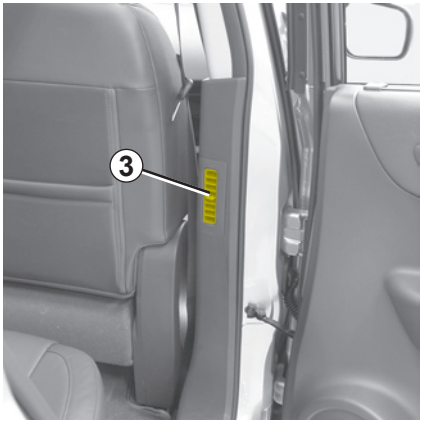

Kasutage salongiõhu värskendamiseks üksnes selleks ettenähtud süsteeme. Pidage nõu esindusega.

Ärge pange midagi sõiduki ventilatsioonisüsteemi (õhuvärskendit vms).

See võib tekitada kahjustusi või tuleohtu.

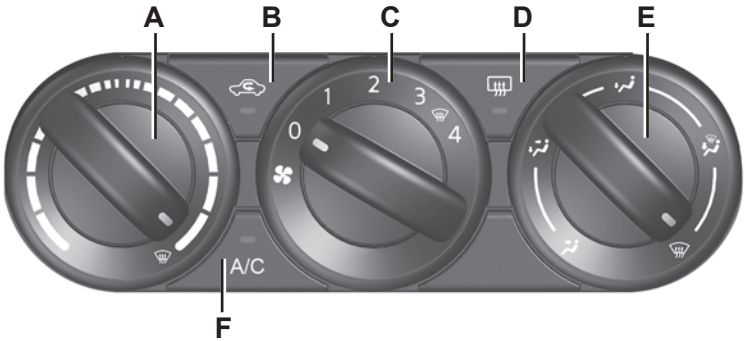

Lülitid

(sõltuvalt mudelist)

A – Õhutemperatuuri reguleerimine.

B – Õhu taaskasutuse sisse- ja väljalülitamine.

C – Õhutuskiiruse reguleerimine.

D – Tagaakna ning väliste tahavaatepeeglite soojenduse/udueemalduse juhtseade.

E – Õhu jaotamise juhtseade.

F – Kliimaseadme lüliti ja kontroll-lamp.

Temperatuuri seadistamine

Keerake juhtseadet ***A*** vastavalt soovitud temperatuurile. Mida rohkem kursor on punases alas, seda kõrgem on temperatuur.

Info ja kasutusjuhised

Vaadake lõiku “Kliimaseade: teave ja kasutusjuhised”.

Õhu taaskasutusrežiim

Vajutage lülitile ***B***: lüliti kontroll-lamp süttib.

Sellisel juhul kasutab süsteem salongist võetud õhku, mida uuendatakse ilma välisõhku juurde laskmata.

Õhu taaskasutamine võimaldab:

– isoleerida salongi õhk väliskeskkonnast (liiklemine saastatud piirkonnas jne);

– saavutada salongis kiiremini soovitud temperatuur.

Õhu taaskasutuse pikemal kasutamisel võivad külgaknad ja tuuleklaasid uduseks minna ja tekkida teatud iseäralik lõhn, mis tuleneb sellest, et salongiõhku ei ole uuendatud.

Sellepärast on soovitatav minna tagasi tavalise õhuvahetuse juurde (kasutades välisõhku), vajutades uuesti nupule ***B*** kohe, kui õhu taaskasutus ei ole enam vajalik.

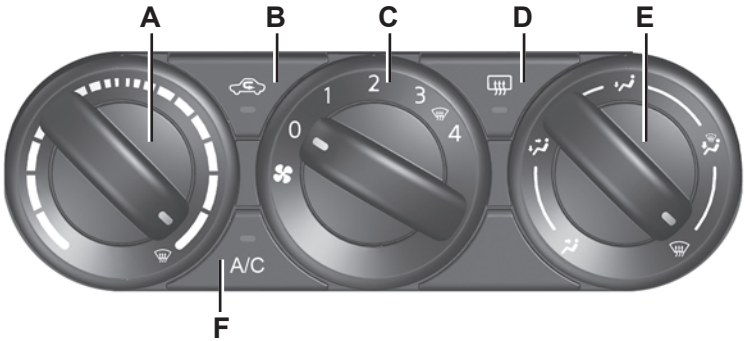

Ventilatsiooni kiiruse reguleerimine

Tavapärane kasutus

Pöörake nuppu ***C*** ühele neljast asendist, panemaks ventilatsiooni tööle ja kohandamaks selle võimsust.

Valige asend **1** minimaalse ja asend **4** maksimaalse ventilatsioonikiiruse saavutamiseks.

Asend 0

Sel juhul:

– lülitub kliimaseade automaatselt välja isegi kui lüliti ***F*** on aktiveeritud (lüliti kontroll-lamp põleb).

– õhutuse kiirus on nullis.

– sõidu ajal võite siiski tunda kerget õhuvoolu.

Kliimaseadme sisse- või väljalülitamine

Klahv ***F*** võimaldab kliimaseadet sisse (kontroll-lamp põleb) või välja (kontroll-lamp kustunud) lülitada.

Kliimaseadme kasutamine võimaldab:

– langetada õhutemperatuuri salongis;

– kõrvaldada kiiresti niiskust.

Kliimaseade ei tööta madala välistemperatuuri korral.

Kliimaseadme pikemal kasutamisel võib tekkida külmatunne.

Sel juhul tõstke temperatuuri (keerake juhtseadist ***A*** päripäeva).

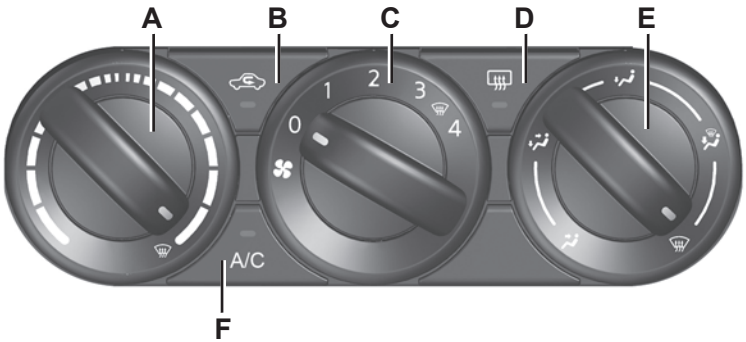

Õhujaotus salongis

Pöörake soovitud režiimi valimiseks lülitit ***E***.

õhuvool on suunatud armatuurlaua õhutusavade poole.

õhuvool on suunatud armatuurlaua õhutusavade ja reisijate jalgade poole: see režiim on mõeldud sobiva temperatuuri säilitamiseks kuuma ilmaga.

Õhuvoog on suunatud põhiliselt reisijate jalgadele.

Et vältida udu tekkimist, jaotatakse õhuvool tuuleklaasi, küljeklaaside ja reisijate jalgade vahel ühtlaselt: see režiim on mõeldud sobiva temperatuuri säilitamiseks külma ilmaga.

Udu vältimiseks on kogu õhuvool suunatud tuuleklaasi ja küljeklaaside poole.

Tagaklaasi soojendus/ udueemaldus

Vajutage lülitile ***D***: lüliti kontroll-lamp süttib.

See funktsioon võimaldab vältida udu tekkimist tagaaknale.

Funktsiooni väljalülitamiseks vajutage uuesti nupule ***D***.

Funktsioon “selge pilt”

Udu tekkimise vältimiseks seadke kõik juhtseadmed asendisse (temperatuur, õhutuse kiirus ja õhujaotus salongis).

Veenduge, et välisõhu juurdepääs on tagatud (lüliti ***B*** kontroll-lamp on kustunud).

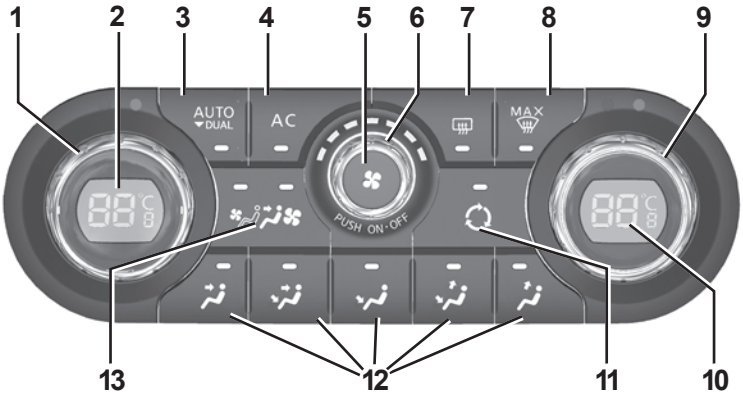

Lülitid

(sõltuvalt mudelist)

1 Vasakpoolne temperatuuri seadistus.

2 Vasakpoolne temperatuuri näidik.

3 Automaatrežiimi sisse- ja väljalülitamine. DUAL funktsioon.

4 Kliimaseadme sisse- ja väljalülitamine.

5 Pealüliti (Sees/Väljas).

6 Õhutuse kiiruse reguleerimine.

7 Tagaakna ning väliste tahavaatepeeglite soojendus/udueemaldus.

8 Maksimaalne soojendus.

9 Parempoolne temperatuuri seadistus.

10 Parempoolne temperatuuri näidik.

11 Õhu taaskasutuse juhtseade.

12 Salongiõhu jaotuse seadistamine.

13 Tagumiste istekohtade õhutuse seadistamine.

Info ja kasutusjuhised
Vaadake lõiku “Kliimaseade: info ja kasutusjuhised”.

Õhutemperatuuri reguleerimine

– Keerake nuppu ***1*** temperatuuri reguleerimiseks juhi poolel: temperatuur ilmub näidikule ***2***;

– Keerake nuppu ***9*** temperatuuri reguleerimiseks kõrvalistuja poolel: temperatuur ilmub näidikule ***10***.

Eripära: maksimum- ja miinimumtemperatuurid “HI” “32 °C” ja “LO” “16°C” võimaldavad süsteemil toota maksimaalselt sooja või külma õhku.

DUAL funktsioon

Vähemalt 2 sekundi pikkune vajutus nupule ***3*** seab kõrvalistuja temperatuuri vastavusse juhikoha temperatuuriga.

Igal nupul on oma kontroll-lamp:
– Kui kontroll-lamp põleb, on funktsioon sisse lülitatud.
– Kui kontroll-lamp ei põle, on funktsioon välja lülitatud.

Automaatrežiim

Vajutage automaatrežiimi nuppu ***3***. Nupu kontroll-lamp süttib.

Automaatkliimaseade on süsteem, mis tagab enamikul juhtudest mugava temperatuuri salongis, säilitab hea nähtavuse ja on samas säästlik.

Soovitame kasutada seda funktsiooni.

Soovitud õhurežiimi saavutamiseks ja säilitamiseks ning hea nähtavuse hoidmiseks juhib süsteem järgnevat:

– ventilatsioonikiirus;

– õhu jaotus salongis;

– kliimaseadme sisse- ja väljalülitamine;

– õhutemperatuur.

Näidikule ilmuvad vaid temperatuurid ja süttib nupu *3* kontroll-lamp.

Automaatrežiimil (kui nupu ***3*** kontroll-lamp põleb), juhib süsteem ise funktsioonide toimimist.

Kui seadistate mõningaid funktsioone, siis nupu ***3*** kontroll-lamp kustub. Süsteem ei juhi ainult muudetud funktsiooni.

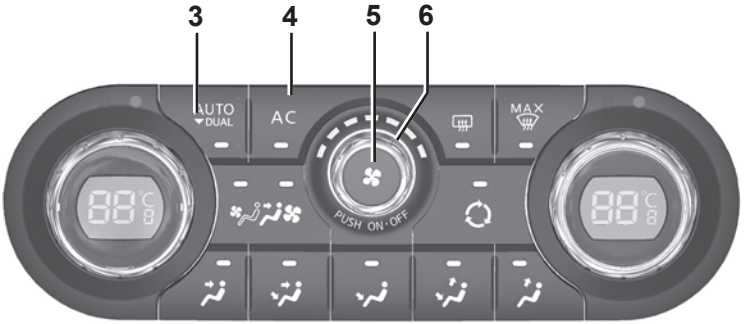

Ventilatsiooni kiiruse reguleerimine

Automaatrežiimil on õhutamiskiirus selline, et soovitud mugavustase saavutatakse ja säilitatakse optimaalselt.

Kasutage nuppu ***6*** õhutuskiiruse suurendamiseks või vähendamiseks.

Sellisel juhul seiskub automaatrežiim.

Kliimaseadme sisse- või väljalülitamine

Automaatrežiimil toimub kliimaseadme sisse- või väljalülitumine vastavalt välistele ilmastikutingimustele.

Vajutage nupule ***4***, et kliimaseadet käivitada (kontroll-lamp süttib) või välja lülitada (kontroll-lamp kustub).

Märkus: funktsiooni “selge pilt” aktiveerimine käivitab ühtlasi ka kliimaseadme. Vajutage nupule ***3***, et automaatrežiimi uuesti aktiveerida.

Näidikule ilmuvad temperatuurinäidud annavad teada mugavuse tasemest.

Sõiduki käivitamisel sooja või külma õhu korral ei võimalda temperatuurinäidu muutmine ühelgi juhul kiiremini saavutada soovitud mugavust, ükskõik milline ka poleks näidatud mugavuse aste. Seade tõstab ja langetab temperatuuri võimalikult optimaalselt (ventilatsioon ei käivitu kohe maksimaalse intensiivsusega: viimane kasvab järk-järgult mootori soojenedes ja see võib kesta mõnest sekundist mitme minutini).

Üldjuhul peavad armatuurlaual asuvad õhutusavad olema pidevalt avatud, v.a erijuhud, mil need põhjustavad autosviibijale ebamugavusi.

Funktsioon “Selge pilt”

Vajutage nupule ***8***, süttib sisseehitatud kontroll-lamp.

Selle funktsiooniga saab kiiresti soojendada tuuleklaasi, tagaklaasi, eesmisi küljeklaase ja sõltuvalt mudelist ka väliseid tahavaatepeegleid. See eeldab kliimaseadme ja tagaakna soojenduse automaatset käivitumist.

Vajutage nupule ***7***, et peatada tagaakna soojendus, sisseehitatud kontroll-lamp kustub.

Võite muuta õhutuse kiirust - keerake juhtseadet ***6***.

Selle funktsiooni lõpetamiseks võite vajutada:

– uuesti nupule ***8***;

– nupule ***3***.

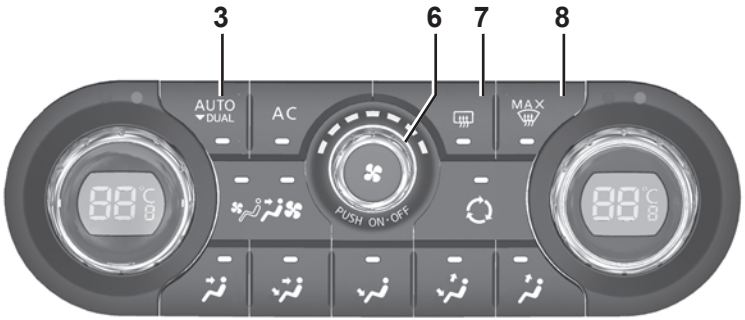

Tagaklaasi soojendus / aurust puhastamine

Vajutage nupule ***7***, süttib sisseehitatud kontroll-lamp. See funktsioon võimaldab soojendusega tagaakna ja külgmiste tahavaatepeeglite kiire udust puhastumise (vastava varustusega sõidukite puhul).

Funktsiooni töö lõpetamiseks vajutage uuesti klahvile ***7***. Vastasel juhul seiskub aurust puhastamine automaatselt.

Automaatrežiimil ja külma ilmaga ei käivitu õhutussüsteem kohe maksimaalse kiirusega - see võimendub järk-järgult, kuni mootori temperatuur on piisav, et võimaldada salongiõhu soojendamist. See võib kesta paarist sekundist mitme minutini.

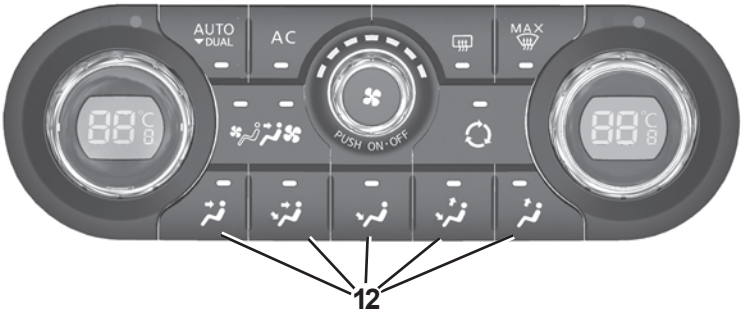

Õhujaotus salongis

Õhu jaotamiseks on viis võimalikku kombinatsiooni, mida saab valida vajutustega nuppudele ***12***.

Valitud režiimi näitavad nuppude kontrollambid.

Kogu õhuvoog on suunatud tuuleklaasi ja külgakende udueemaldusäärte suunas.

Kogu õhuvoog on suunatud tuuleklaasi udueemaldusäärte, külgakende ja põranda õhutusavade suunas. See seadistus võimaldab säilitada optimaalset temperatuuri külma ilmaga.

Õhuvoog on suunatud peamiselt põranda õhutusavade poole.

Õhuvoog on suunatud tuuleklaasi udueemaldusäärte ja põranda õhutusavade poole.

See seadistus sobib optimaalse temperatuuri säilitamiseks sooja ilmaga.

Õhuvoog on suunatud tuuleklaasi udueemaldusäärte poole.

Kui kasutate manuaalset õhujaotusrežiimi, on nupu ***3*** kontroll-lamp kustunud (automaatrežiimil). Automaatselt ei juhita enam üksnes õhujaotust.

Automaatrežiimi taastamiseks vajutage nuppu ***3***.

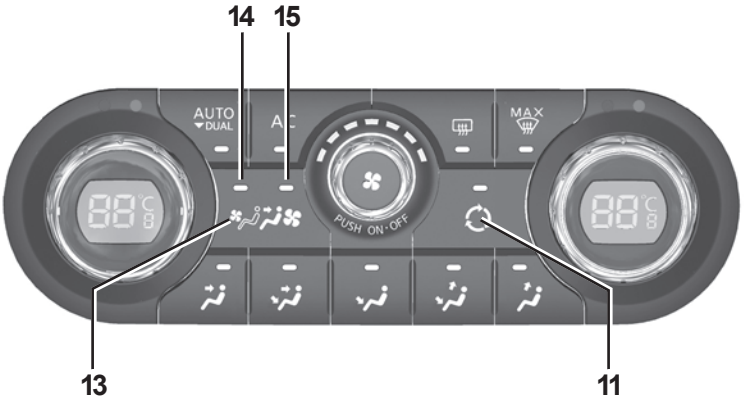

Õhu taaskasutamise režiimi kasutamine

Vajutus nupule ***11*** aktiveerib õhu taaskasutuse režiimi (sümbol näidikul süttib).

Taaskasutamise ajal kasutab süsteem salongist võetud õhku, mida uuendatakse ilma välisõhku juurde laskmata.

Õhu taaskasutamine võimaldab eraldada salongi väliskeskkonnast (liiklemine saastatud piirkonnas jne).

Selle asendi pikaaegne kasutamine võib kaasa tuua õhu mitteuuenemisest tuleneva iseloomuliku lõhna, samuti auru tekke aknaklaasidele.

Seega on soovitatav minna taas üle tavalisele töörežiimile (välisõhk või automaatne taaskasutamine), vajutades uuesti nuppu ***11*** kohe, kui õhu taaskasutamine pole enam vajalik.

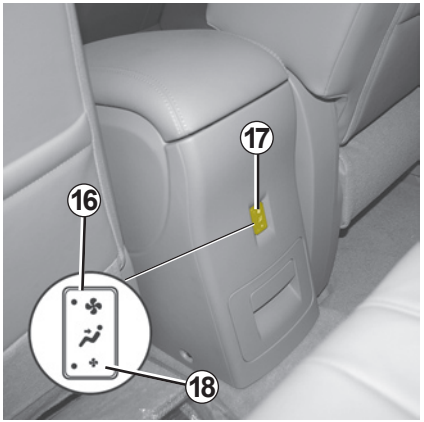

Tagumiste õhutusavade õhuvoolu tugevus.

(sõltuvalt mudelist)

Järjestikused vajutused nuppudele ***13*** või ***17*** võimaldavad Teil muuta õhutuse kiirust tagumistel istekohtadel kolmes erinevas seades:

– madal kiirus (kontroll-lambid ***14*** ja ***18*** on süttinud);

– suur kiirus (kontroll-lambid ***15*** ja ***16*** on süttinud);

– seis.

Nõuanded kasutamiseks

Mõningatel juhtudel (väljalülitatud kliimaseade, aktiveeritud õhu taaskasutus, seiskunud või väga nõrk ventilatsioon) võite märgata auru teket akendel.

Auru tekkimisel kasutage funktsiooni **“Selge pilt”**, et auru hajutada, ja lülitage selle taastekke vältimiseks kliimaseade automaatrežiimile.

Märkus

Vesi sõiduki all. Pärast pikemaajalist kliimaseadme kasutamist on vee olemasolu tavaline; see tuleneb kondensatsioonist sõiduki all.

Kütusekulu

Kliimaseadme kasutamise ajal on tavaline, et kütusekulu suureneb (eriti linnakeskkonnas).

Mitteautomaatse kliimaseadmega sõidukite puhul lülitage süsteem välja kohe, kui selleks puudub vajadus.

Nõuanded kütusekulu vähendamiseks ja seega looduskeskkonna paremaks kaitseks:

Sõitke avatud ventilatsiooniavade ja suletud akendega.

Kui sõiduk on peatunud palavas kohas või päikese käes, õhutage mõned minutid, et soe õhk enne teeleasumist sõidukist väljutada.

Hooldus

Lugege oma sõiduki hooldusraamatut, et teada sõiduki ülevaatuste sagedust.

Toimimishäired

Üldiselt, kui on tegemist toimimishäirega, pöörduge firma esindusse.

– **Klaaside ja küljepeeglite soojenduse ja kuivatuse või kliimaseadme tõhususe langus.** Selle põhjuseks võib olla salongi õhufiltri määrdumine.

– **Külma õhu mittetekkimine.** Kontrollige nuppude õiget asendit ja sulavkaitsmete korrasolekut. Vastasel juhul peatage süsteemi toimimine.

Ärge avage kliimaseadme jahutusvedeliku torustikku. See on ohtlik silmadele ja nahale.

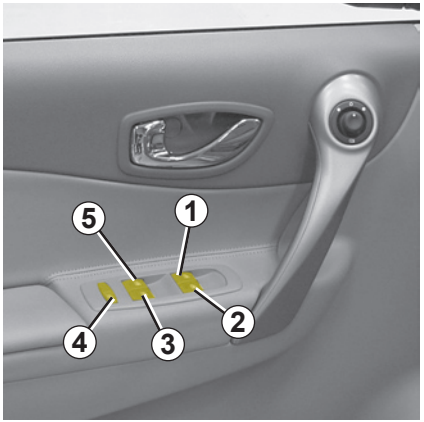

Kui süüde on sees, vajutage lülitile, et langetada aken soovitud tasemeni;

tõstke vastava klaasi nuppu, et tõsta klaas soovitud kõrgusele.

Juhikohal

Vajutage lülitit:

– ***1*** juhipoolse akna puhul;

– ***2*** juhi kõrvalistuja akna puhul;

– ***3*** ja ***5*** tagaistmel reisijate akende puhul.

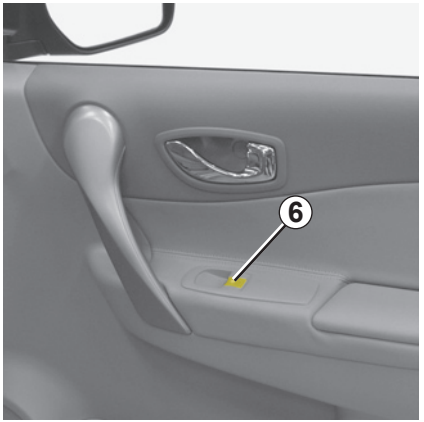

Kõrvalistuja kohalt ja tagumistelt istekohtadelt

Vajutage lülitit ***6***.

Tagaistmetel reisijate turvalisus

Juht võib elektriakende kasutamist takistada, vajutades nupule ***4***.

Eripära: elektriaknad töötavad kuni umbes 45 sekundit pärast mootori seiskamist või kuni juhiukse avamiseni.

Juhi vastutus

Ärge lahkuge kunagi isegi lühikeseks ajaks sõidukist, jättes sinna Renault kaardi koos lapse või loomaga.

Laps või loom võib seada ohtu ennast või teisi, käivitades mootori või aktiveerides seadmed, nt klaasitõstukid või uste lukustuse.

Kui kehaosa jääb klaasi vahele, liigutage kohe klaasi vastupidises suunas, vajutades vastavat nuppu.

Raskete vigastuste oht!

Impulssrežiimiga elektriaknad

Kui sõiduk on varustatud impulssrežiimiga, lisandub see eelnevalt kirjeldatud elektriakende tööle.

– **Vajutage tugevasti ja lühidalt** vastavale nupule: klaas laskub lõpuni.

– **Tõstke tugevalt ja lühidalt** vastavat nuppu: klaas kerkib lõpuni.

Nupu puudutamine selle töö ajal peatab klaasi liikumise.

See režiim võib olla üksnes juhipoolsel aknal või kõigil akendel: vajutage nuppudele ***1***, ***2***, ***3***, ***5*** või ***6***.

Eripära
Kui klaas kohtab oma teel takistust (näiteks sõrmed või puuoksad), jääb ta seisma ja langeb mõne sentimeetri võrra.

Kui vajutate nuppu klaasi liikumise ajal, siis liikumine katkeb.

Akende sulgemine kaugjuhtimisega

(sõidukid, mille kõik aknad on varustatud impulssidel põhinevate aknatõstukitega).

Kui te väljastpoolt uksi lukustades **vajutate kaks korda järjest RENAULT kaardi lukustusnupule või**, käed-vabad režiimil, **ukse või pagasiruumi luugi nupule**, sulguvad aknad automaatselt.

Soovitatav on käivitada süsteem ainult siis, kui kasutaja näeb sõidukit hästi ja kedagi pole sõidukis.

Eripära: superlukustusega varustatud sõidukite puhul vt lõiku “RENAULT kaart: superlukustus" peatükis 1.

Märkus: akende sulgemine RENAULT kaardi abil lülitab käed-vabad režiimi välja.

Klaaside sulgumine võib põhjustada raskeid vigastusi.

Toimimishäired

Juhul, kui üks aken ei sulgu, läheb süsteem üle tavarežiimile: tõmmake vastavat nuppu kuni akna täieliku sulgumiseni, hoidke nuppu kolme sekundi jooksul (endiselt sulgemise poolel), seejärel langetage ja tõstke klaasi lõpuni alla ja üles, et süsteem taas käivituks.

Vajadusel pöörduge firma esindusse.

Vältige eseme asetamist pooleldi avatud aknale: oht kahjustada aknatõstukit.

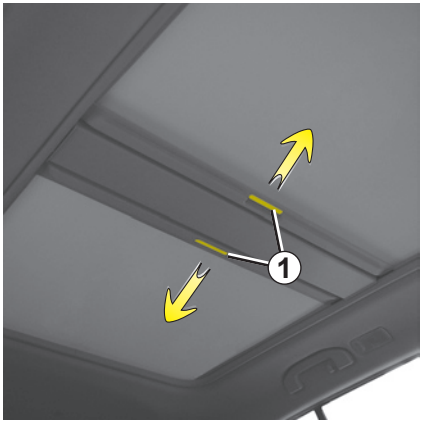

Katusepolster

Liigutage käepidemeid ***1*** ette- või tahapoole, et saavutada soovitud avatus.

– Ärge kunagi käsitsege katuseluuki, kui katusepolster on suletud.
– Ärge kunagi sõitke, kui katuseluuk on avatud ja katusepolster suletud.

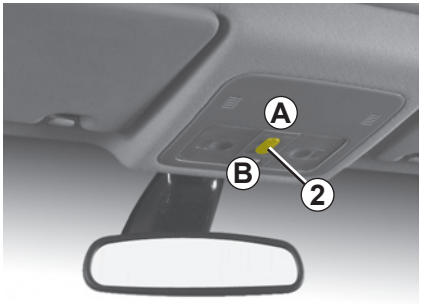

Katuseluugi paotamine

Avamine: avage katusepolster ja vajutage nupule ***2*** (külg ***A***): katuseluuk paotub.

Sulgemine: vajutage nupule ***2*** (külg ***B***).

Katuseluugi liigutamine edasi-tagasi

Avamine: avage salongi kate ja vajutage lühidalt nupule ***2*** (külg ***A***)

Igasugune vajutus nupule ***2*** peatab katuseluugi liikumise.

Sulgemine: vajutage lühidalt nupule ***2*** (külg ***B***).

Süsteem töötab, kui:

– lülitate süüte sisse,
– süüde on väljas ja kuni juhiukse avamiseni (piiratud umbes 45 sekundiga).

Juhi vastutus

Ärge lahkuge kunagi isegi lühikeseks ajaks sõidukist, jättes sinna Renault' kaardi koos lapse või loomaga.

Laps või loom võib seada ohtu ennast või teisi, käivitades mootori või aktiveerides seadmeid nagu klaasitõstukid või uste lukustus.

Kui kehaosa jääb klaasi vahele, liigutage koheselt klaasi vastupidises suunas, vajutades nuppu ***2*** tahapoole (külg ***A***)

Raskete vigastuste oht!

Katuseluugi sulgemine kaugjuhtimisega

(sõidukid, mille kõik aknad on varustatud impulssidel põhinevate aknatõstukitega).
Kui te uste lukustamisel väljastpoolt **soovitate kaks lähestikku vajutust RENAULT' kaardi lukustusnupule või käed-vabad režiimil ühe ukse või pagasiluugi nupule,** sulguvad aknad ja katuseluuk automaatselt.

Eripära
Teie sõiduk on varustatud koormusepiirajaga - kui katuseluuk kohtab oma liikumisel takistust (nt sõrmi), jääb ta seisma ja taandub paari sentimeetri võrra.
Soovitatav on käivitada süsteem ainult siis, kui kasutaja näeb sõidukit hästi ja kedagi pole sõidukis.
Märkus: superlukustusega varustatud sõidukite kohta vt lõiku “RENAULT' kaart: superlukustus" peatükis 1.

Katuseluugi sulgumine võib põhjustada tõsiseid vigastusi.

Katuseluugi rike

Rikke puhul kontrollige, et katuseluugi teel ei oleks takistusi ning lükake nupp ***2*** asendisse ***B*** kuni katuseluugi täieliku sulgumiseni.

Tähelepanu, sel ajal on katuseluugi jõupiiraja funktsioon välja lülitatud. Pidage võimalikult kiiresti nõu esindusega.

Ettevaatusabinõud kasutamisel

- **hoolitsege,** et katuseluuk oleks korralikult kinni, kui sõidukist lahkute;
- **puhastage** iga kolme kuu tagant tihendit, kasutades selleks meie hooldevõrgu valitud tooteid;
- **ärge avage** katuseluuki kohe pärast vihmavalingut või pärast sõiduki pesu.
- **Katuseraamiga sõiduk**

  Kui katusel on koorem, pole üldiselt soovitatav katuseluuki avada.

  Enne katuseraami käsitsemist kontrollige katuseraamile paigaldatud esemeid ja/või lisavarustust (jalgrattaalused, katusepagasiruum): need peavad olema korralikult paigaldatud ja kinnitatud ning nende mõõtmed ei tohi takistada katuseluugi õiget tööd.

  Võimalike kinnitusvariantide kohta saate täpsemalt teada firma esindusest.

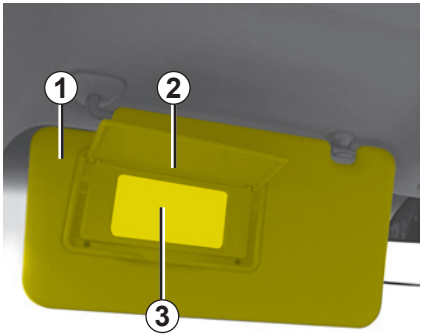

Eesmine päikesesirm

Langetage päikesesirm ***1*** tuuleklaasile või võtke see ühendusest lahti ja pöörake külje klaasile.

Valgustuseta meigipeeglid *3*

Tõstke kate ***2*** üles.

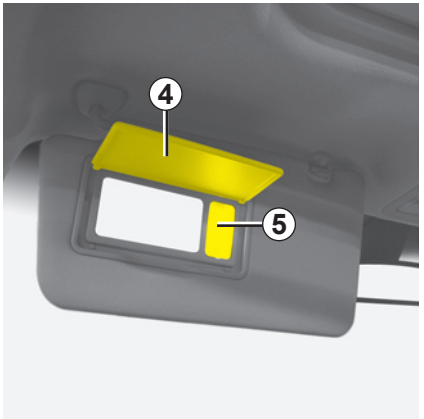

Valgustusega meigipeeglid

Tõstke kaas ***4*** üles.

Valgustus ***5*** on automaatne.

Hoolitsege, et salongipeegli kate oleks sõidu ajal suletud.

Vigastusoht!

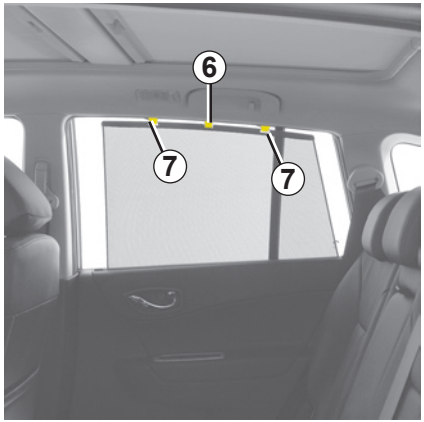

Külgmine päikesesirm

Tõmmake labast ***6*** päikesesirmi ülespoole, kuni haagid ***7*** lukustuvad oma kohale (kontrollige, kas need on lukus).

Salongipeegel

(sõltuvalt mudelist)
See võimaldab jälgida tagaistmel olijaid.

– **Avamine:** vajutage nupule ***8***. Peegel ***9*** laskub alla.

– **sulgemine:** lükake peeglit ***9*** ülespoole.

Peeglit saab seada vertikaalsuunas.

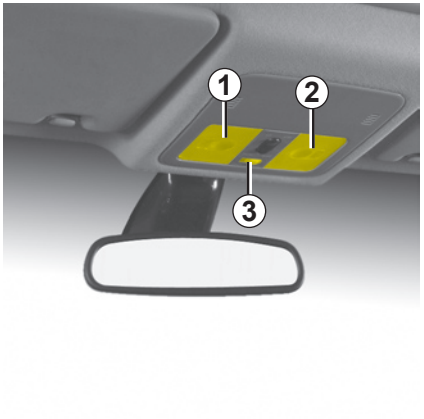

Laetuled

Vajutage lülitit ***3***:

– **vasak külg:** valgus süttib ukse avamisel. Kui kõik uksed suletakse, siis valgus kustub. Kui süüde on väljas ja uks sulgub, kustub valgus umbes 30 sekundit hiljem;

– **parem külg:** valgus ei sütti ukse avamisel.

Lugemise kohtvalgustus

Eesistmel vajutage kattele ***1*** juhi valgusti süütamiseks ja kattele ***2*** kõrvalistuja valgusti süütamiseks.

Uste valgustid

Iga valgusti ***4*** süttib ukse avanemisel.

Uste või pagasiluugi lahtilukustamise ja avamisega kaasneb lühiajaline laevalgustite ja põrandavalgustite süttimine.

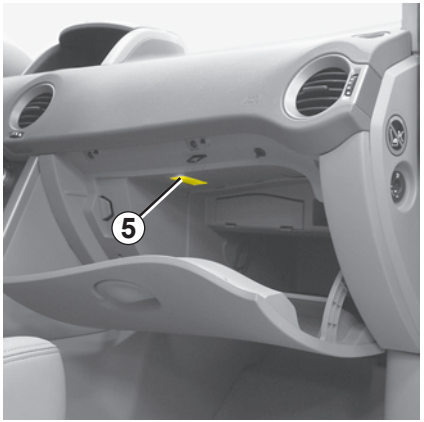

Kindalaeka valgusti *5*

Valgusti ***5*** süttib luugi avanemisel.

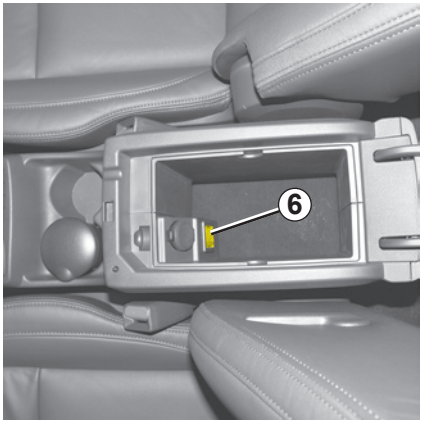

Eesmise keskmise käetoe panipaik *6*

Valgusti ***6*** süttib panipaiga avanemisel.

Tagumine valgusti *8*

Vajutage lülitit ***7***:

– **ülemine asend:** valgusti on kustunud;

– **keskmine asend:** valgusti süttib, kui uks on avatud. Valgusti kustub kohe, kui uks sulgub.

  Kui süüde on sees ja uksed suletud, kustub valgusti umbes 15 sekundi pärast;

– **alumine asend:** valgusti põleb.

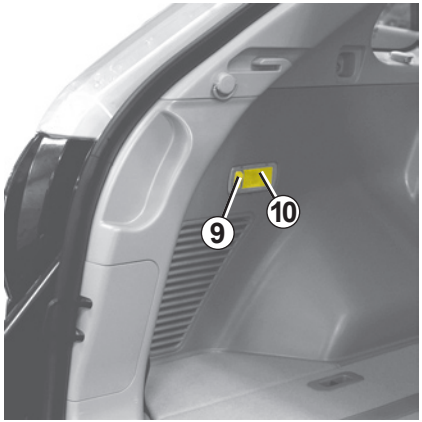

Pagasiruumi valgusti *10*

Vajutage lülitit ***9***:

– **ülemine ja alumine asend:** valgusti on kustunud;

– **keskmine asend:** valgusti süttib, kui pagasiruum on avatud. Valgusti kustub kohe, kui pagasiruum sulgub.

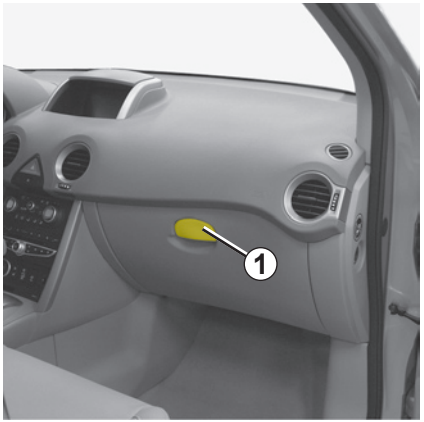

Reisija panipaigad

Avamiseks tõmmake laba ***1***.
Sinna võib asetada A4 formaadis dokumente, suure veepudeli jmt.

Autopõrandal (juhiistme ees) ei tohi olla ühtegi eset; järsul pidurdamisel võivad need esemed pedaalide alla libiseda ja takistada pedaalide kasutamist.

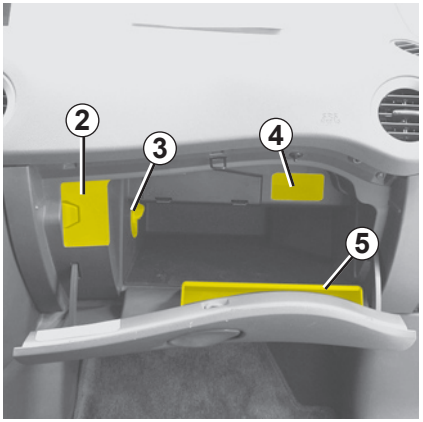

Panipaigas on Teil:

– **kaardihoidja *2***

– **kliimaseadme õhutusava**: avamiseks või sulgemiseks liigutage lülitit ***3***.
Õhk tuleb otse väljast või kliimaseadmest.

– **koht mobiiltelefoni jaoks *4***. See panipaik on olemas üksnes navigatsioonisüsteemiga varustatud sõidukitel.

Tööriistade panipaik *5*

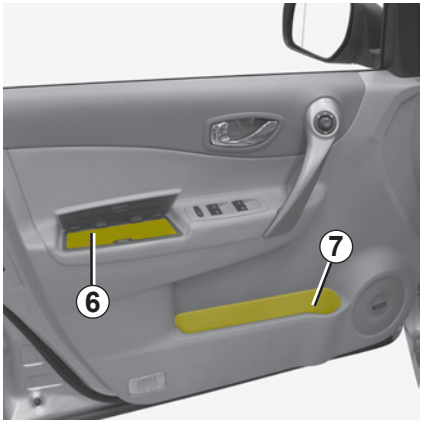

Esiistme käetoe panipaik *6*

Uste panipaik *7*

Sinna võib panna raamatuid, kaarte, pudeleid jms.

Hoolitsege, et ükski kõva, raske või terav ese ei ulatuks sealt välja ega oleks asetatud nii, et võiks kurvis, järsul pidurdamisel või kokkupõrke korral reisijate poole lennata.

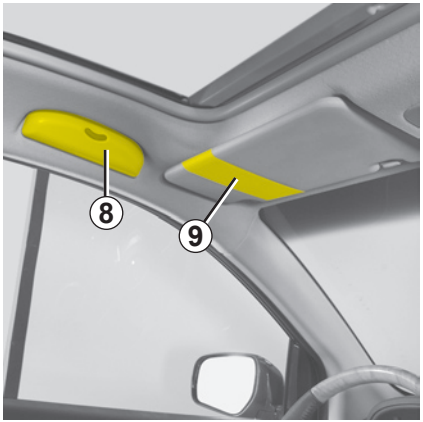

Prillitoos *8*

Päikesesirmi panipaik *9*

Võimaldab kinnitada parkimispileteid, kaarte jne.

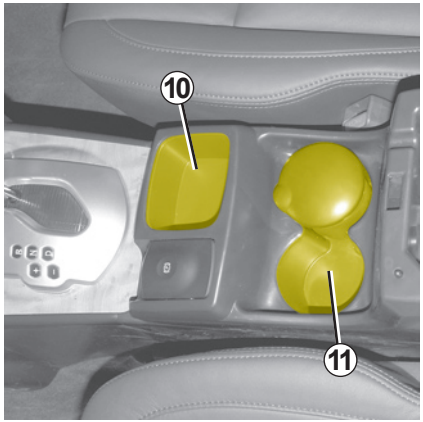

Mobiiltelefoni ja tuhatoosi panipaik *10*

(sõltuvalt mudelist)

Märkus: ärge asetage sellesse panipaika pudelit.

Topsihoidik *11*

Kurvis, kiirendusel või pidurdamisel jälgige, et topsis olev vedelik üle ääre ei voolaks. Mahavoolamise või põletuste oht, kui vedelik on kuum.

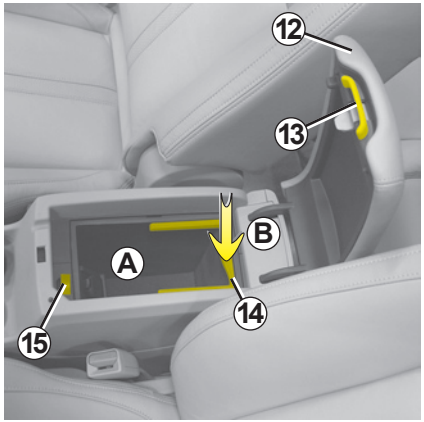

Eesmise keskmise käetoe panipaigad *A*

Tõstke juhtseadet ***13*** ja kergitage kaant ***12***.

Eemaldatav panipaik

(sõltuvalt mudelist)

Panipaiga eemaldamiseks: tõstke käepidet ***14*** ja tõmmake ülespoole. Panipaiga tagasipanekuks langetage käepidet ***14*** ja vajutage panipaigale (liigutus ***B***).

Peenrahasahtel *15*

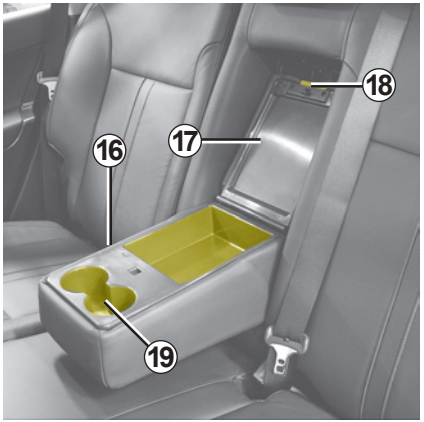

Tagumise käetoe panipaigad *16*

Sõltuvalt mudelist võivad panipaigad olla ka tagumises käetoes.

Langetage käetugi ***16*** ja tõstke kaant ***17*** käepideme ***18*** abil.

Topsihoidja *19*

(sõltuvalt mudelist)

Suusaluuk

Kui soovite transportida pagasiruumis pikki esemeid (suuski jne), langetage käetugi ***16***, vajutage luugile ***20*** ja langetage see ettepoole.

Kurvis, kiirendusel või pidurdamisel jälgige, et topsis olev vedelik üle ääre ei voolaks.

Mahavoolamise või põletuste oht, kui vedelik on kuum.

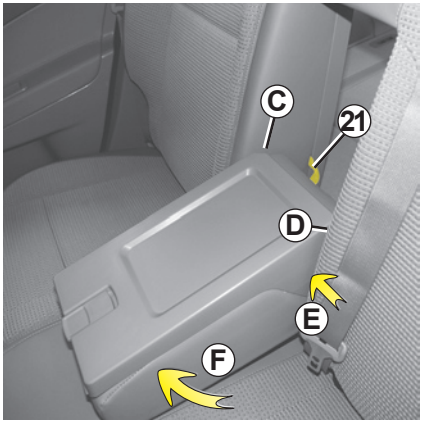

Tagumise käetoe lahtivõtmine

Tõmmake rihmast ***21***, et seda vabastada;

Lükake käetoe vasakut külge (liigutus ***E***) ning võtke lahti sama külje sakid ***D*** (liigutus ***F***). Võite käetoe eemaldada.

Tagasipanekuks asetage kõigepealt kohale sakid küljel ***C***, seejärel küljel ***D***. Asetage rihm ***21*** tagasi oma kohale.

Sulgege käetugi, et kontrollida selle lukustust.

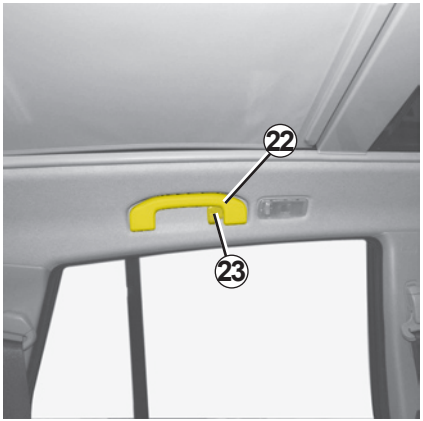

Salongi käepide *22*

Kasutatakse kinnihoidmiseks sõidu ajal. Ärge kasutage sõidukisse sisenemiseks või sõidukist väljumiseks.

Riidenagid *23*

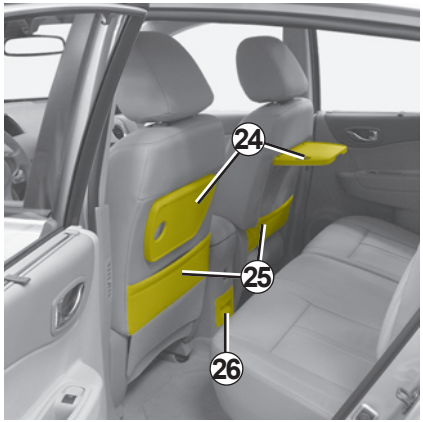

Tagariiulid *24*

(sõltuvalt mudelist)

Tõstke see horisontaalasendisse.

Taskud *25*

Keskkonsooli panipaiga sahtel *26*

(sõltuvalt mudelist)

Tagaukse panipaigad *27*

Sinna võite asetada raamatuid, kaarte, pudeleid jms.

Hoolitsege, et ükski kõva, raske või terav ese ei ulatuks sealt välja ega oleks asetatud nii, et võiks kurvis, järsul pidurdamisel või kokkupõrke korral reisijate poole lennata.

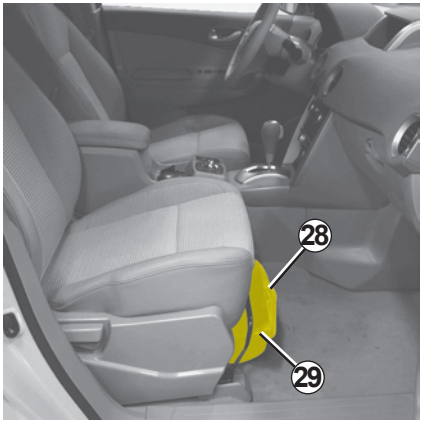

Sahtel kõrvalistuja istme all *29*

Võtke kinni käepidemest ***28*** ja tõmmake sahtlit ***29***.

Sinna võite asetada raamatuid, maanteede kaarte jms.

Hoolitsege, et ükski kõva, raske või terav ese ei ulatuks sealt välja ega oleks asetatud nii, et võiks kurvis, järsul pidurdamisel või kokkupõrke korral reisijate poole lennata.

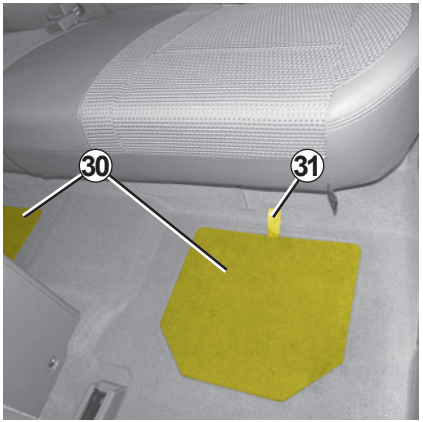

Salongi põranda panipaigad *30*

(sõltuvalt mudelist)

Luuk ***30*** asub põranda kummalgi poolel tagaistmete lähedal.

Tõstke üles kate rihma ***31*** abil.

Sinna võite asetada taskulambi, raamatuid, rõivaid jne.

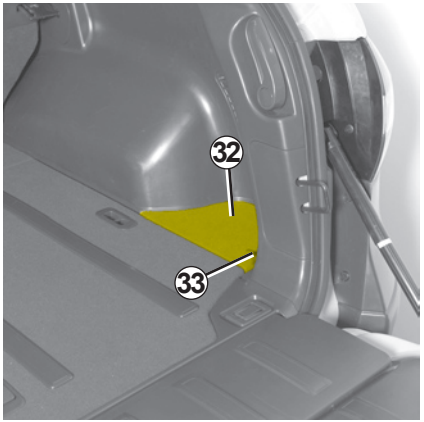

Pagasiruumi põranda panipaigad *32*

Pagasiruumi põranda kummalgi poolel on luuk ***32***.

Eemaldage kate, tõmmates rihmast ***33***.

Sinna võite asetada näiteks pagasiruumi katva võrgu.

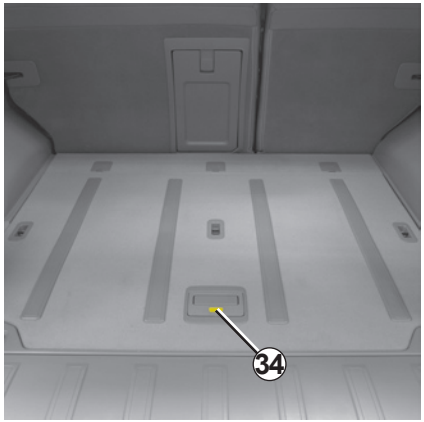

Panipaigad pagasiruumi vaiba all.

Vajutage nupule ***34***, et käepidet välja tuua.

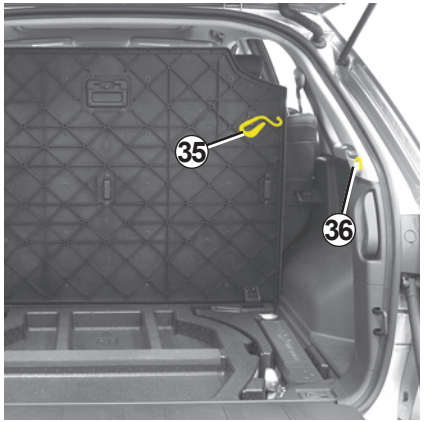

Tõstke üles käepide ning kinnitage haak ***35*** rõngasse ***36***.

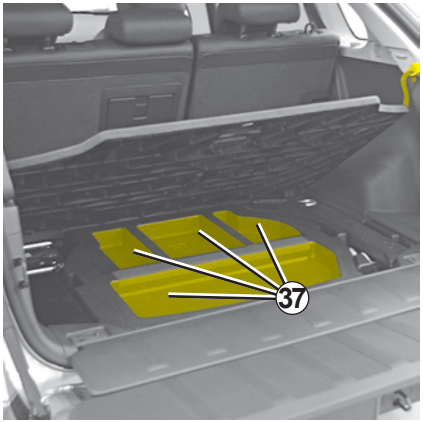

Sõltuvalt mudelist on Teie käsutuses panipaigad ***37***.

Tuhatoos *1*

Tegemist on eemaldatava tuhatoosiga, mis asub pudelihoidikus või sõiduki panipaigas ***3***.

Sigaretisüütaja *2*

Kui mootori süüde on sees, vajutage sigaretisüütaja ***2*** põhjani.

Sigaretisüütaja tuleb väikese klõpsuga ise tagasi kohe, kui see hõõgub. Võtke süütaja. Kui olete sigaretisüütajat kasutanud, pange see tagasi ilma lõpuni lükkamata.

Lisatarvikute pistikupesad *4* ja *5*

(sõltuvalt mudelist)

Sõltuvalt mudelist võib selle paigutada sigaretisüütaja ***2*** kohale.

Pistikupesad on mõeldud meie teeninduste heakskiidetud lisatarvikute ühendamiseks, mille võimsus ei ole suurem kui 120 W (pinge 12 V); küsige nõu firma esindusest.

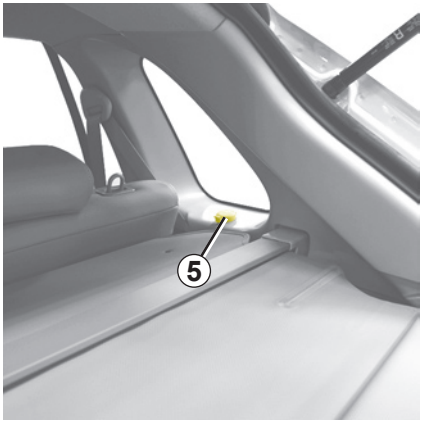

Kui Teie sõidukil pole sigaretisüütajat ja tuhatoosi, võite need sõidukile muretseda firma esindusest.

Ärge ühendage seadmeid, mille maksimaalne võimsus ületab 120 W.

Tulekahjuoht!

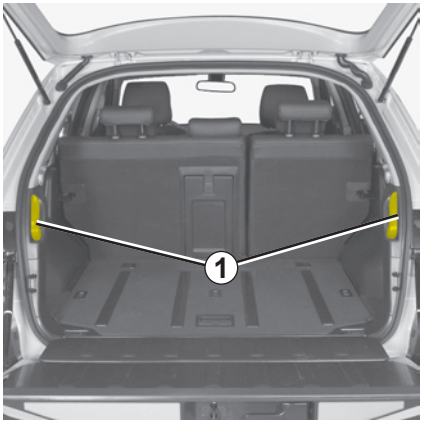

Tagaistmete langetamine pagasiruumist

(sõltuvalt mudelist)

– langetage peatoed;
– lükake esiistet vastavalt vajadusele ettepoole;
– paigutage turvavöö klambri ***5*** vahele;
– liigutage juhtseadmeid ***1***.

Enne juhtseadmest ***1*** tõmbamist veenduge, et ükski inimene ega loom ei asu tagaistme lähedal.

Vigastusoht!

Tagaistmete langetamine salongist

– langetage peatugi;
– lükake esiistet vastavalt vajadusele ettepoole;
– paigutage turvavöö klambri ***5*** vahele;
– tõmmake kangist ***3***: istmeosa tõuseb üles;
– tõmmake käepidemest ***4*** ja langetage istme seljatugi.

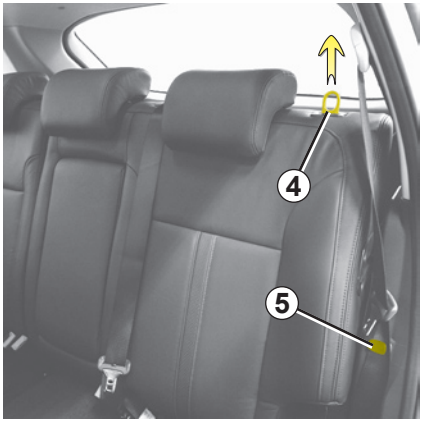

Istme algasendi taastamine

– tõstke seljatugi üles ja pange tagasi algasendisse;
– langetage istmeosa ***2***;
– kontrollige istme lukustust.

Kui turvavööd ei kasutata, kinnitage see haagiga ***5***.

Istet seadistades veenduge alati, et turvavöö saaks naasta algasendisse.

Seljatoe tagasiseadmisel veenduge, et seljatugi on korralikult lukustunud.

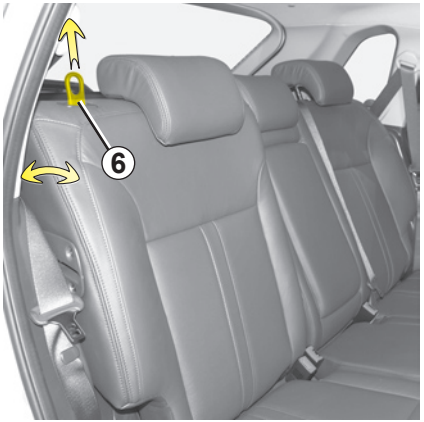

Tagaistme seljatoe seadistamine
(sõltuvalt mudelist)

Tagaistme seljatoe kallet saab seada 5 asendisse. Kallutage seljatuge samal ajal, kui tõstate kangi ***6***.

Istet seadistades veenduge alati, et turvavöö saaks naasta algasendisse.

Tagaistet liigutades veenduge, et selle kinnituskohad on puhtad (seal ei tohi olla kivikesi, riidetükke vms).

Seljatoe tagasiseadmisel veenduge, et seljatugi on korralikult lukustunud.

Istmekatete kasutamise korral veenduge, et need ei sega seljatoe lukustumist.

Kontrollige turvavööde õiget asendit.

Paigaldage peatoed uuesti oma kohale.

Kaheosaline pagasiruumi luuk

Avamine

Kiiravamine: vajutage lülitile ***1*** ja tõstke ülemist osa ***A***.

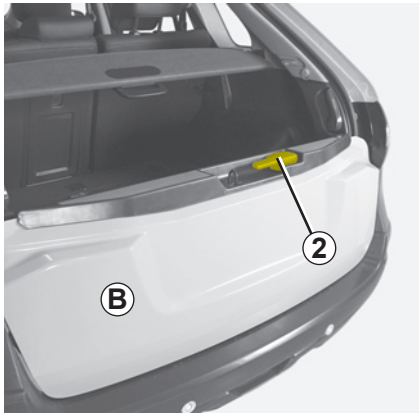

Täielik avamine: kui ülemine osa on avatud, tõmmake käepidet ***2*** ja viige alumine osa ***B*** alumisse asendisse.

Ärge hakake sõitma, kui pagasiruumi alumine osa on avatud.

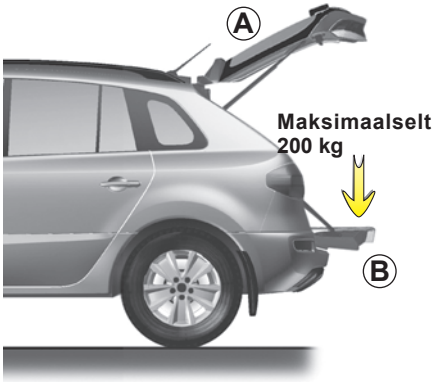

Suurim lubatud koormus pagasiruumi luugi alumisel osal avatud asendis - 200 kg ühtlase jaotuse korral (ka laadimise ajal).

Hoolitsege, et transporditavad esemed luugi alumise osa avamisel välja ei kukuks.

Hoidke luugi alumisest osast kinni, kui seda avate. Ärge laske sel järsult langeda.

Lahtise tagaklaasiga sõitmine võib segada reisijaid heitgaaside õhku lendumise tõttu. Seda võib kasutada **üksnes lühikestel vahemaadel mahukate esemete vedamiseks**, et poleks vaja avada pagasiluuki. Sel juhul sulgege teised klaasid ja katuseluuk ja pange tööle **ventilatsioon keskmises või maksimaalses asendis**, et takistada heitgaaside salongi sisenemist.

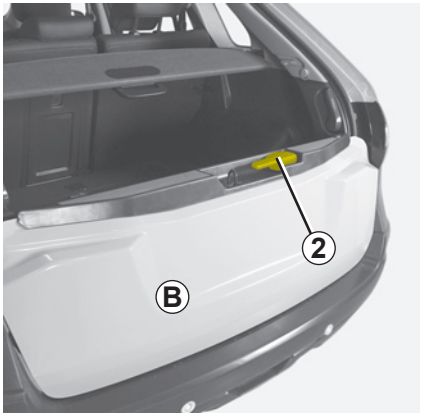

Pagasiruumi luugi sulgemine

Tõstke üles pagasiruumi luugi alumine osa ***B*** ning sulgege see.

Seejärel langetage ja sulgege ülemine pool ***A***.

Sulgemiseks on mugav kasutada luugi sees asuvat käepidet ***3***.

Märkus: Veenduge enne pagasiruumi ülemise luugi sulgemist **kindlasti,** et luugi alumine pool on korralikult suletud.

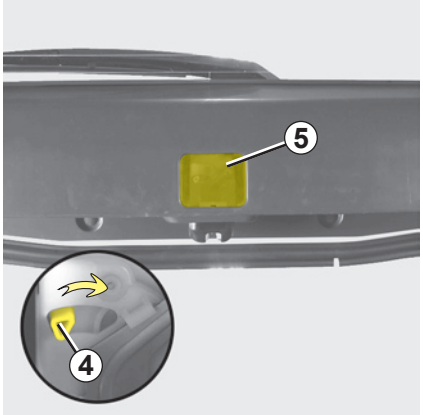

Luugi avamine sõiduki sisemusest

Kui luugi avamine väljastpoolt pole võimalik, võite seda teha seestpoolt.

– Langetage tagaistmed ettepoole ja pugege pagasiruumi;
– eemaldage kate ***5*** kruvikeeraja või sobiva tööriista abil;
– liigutage lülitit ***4***;
– avamiseks lükake pagasiruumi luugi ülemist poolt.

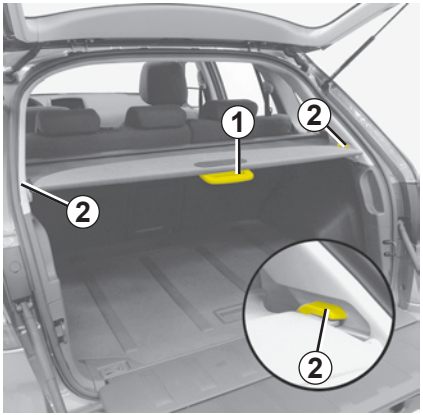

Pagasikatte painduva osa lahtirullimine

Tõmmake käepidemest ***1***, mis asub katte all ja asetage katte kumbki ots avasse ***2***.

Pagasikatte painduva osa kokkurullimine

Tõmmake käepidemest ***1***, tõstke see üles ja hoidke pagasikattest liikumise ajal kinni.

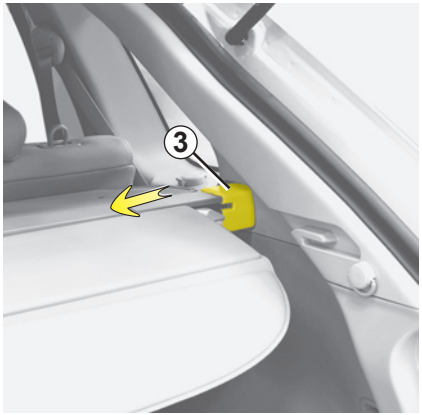

Pagasikatte eemaldamine

Vajutage otsakuid ***3*** pagasikatte keskosa poole ning langetage seda.

Olge ettevaatlik, pagasikate on raske.

Pagasikatte paigaldamiseks toimige vastupidises järjekorras.

Märkus: pagasikatet on lihtsam eemaldada, kui luugi alumine pool on suletud.

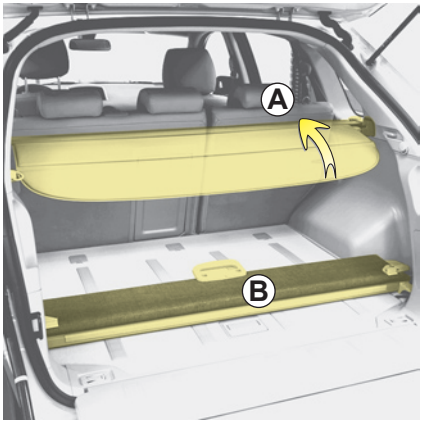

Pagasikatte asetamine panipaika

Keerake kokku tagariiul (liigutus ***A***).

Eemaldage pagasikate ja seadke see asendisse ***B***.

Pagasikattele ei tohi asetada raskeid ja kõvu esemeid. Järsul pidurdamisel või avarii korral võivad seal paiknevad esemed ohustada sõidukis olijaid.

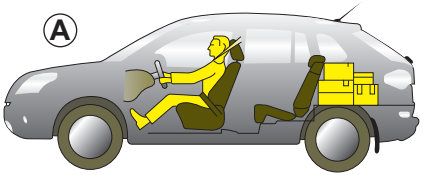

Asetage veetavad esemed alati nii, et nende pikim külg toetuks vastu tagaistme seljatuge nagu harilike koormuste puhul (näide ***A***) või esiistmete seljatuge, kui tagaiste on langetatud (näide ***B***).

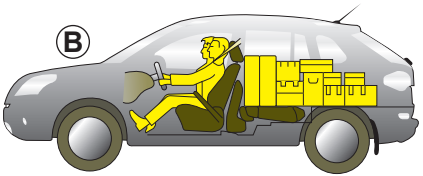

Paigutage kõige raskemad asjad alati otse põrandale. Kasutage pagasiruumi põhjal olevaid kinnituskonkse, kui sõiduk on nendega varustatud. Koorem tuleb paigutada nii, et järsul pidurdamisel ei paiskuks ükski ese ettepoole autos olijate suunas. Kinnitage tagaistmetele turvavööd ka siis, kui reisijaid ei ole.

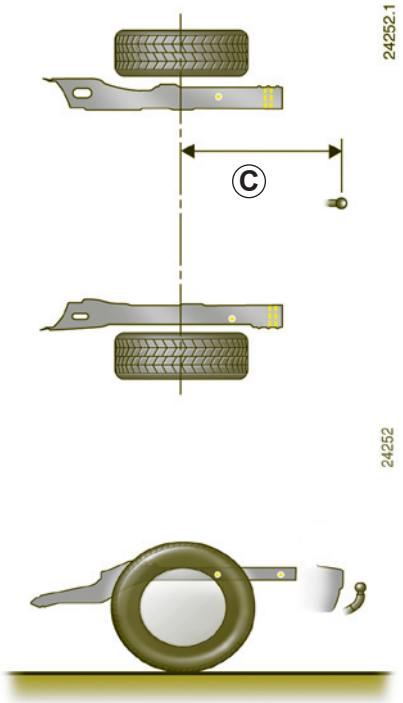

***C*: 1138 mm**

Maksimaalne lubatud koormus haagiseliitepunktile, maksimaalne mass; pidurdatav haagis ja mittepidurdatav haagis: vt 6. peatüki lõiku “Massid”.

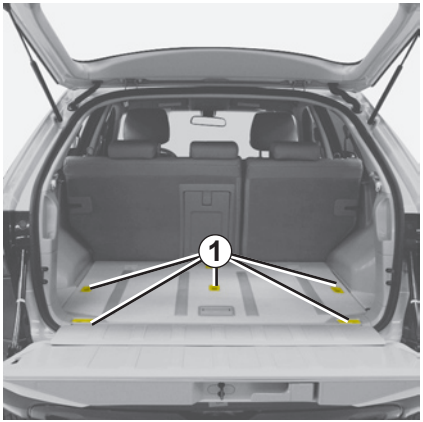

Kinnituskonksud *1*

Paigutage alati kõige raskemad asjad otse põrandale. Kui sõiduk on varustatud pagasiruumi põrandal asuvate lasti kinnitamise konksudega ***1***, kasutage neid koorma kinnitamisel. Koorem tuleb kokku panna selliselt, et järsul pidurdamisel ei paiskuks ükski ese ettepoole autos olijate suunas. Kinnitage tagaistmete turvavööd ka siis, kui reisijaid ei ole.

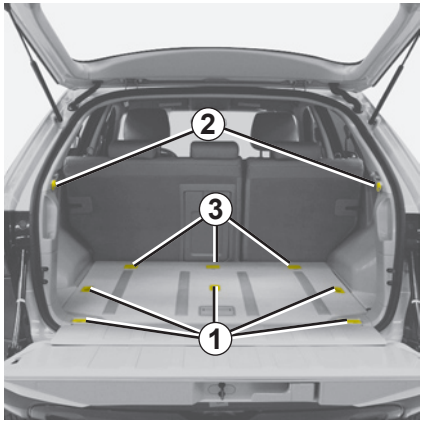

Pagasi eraldusvõrk

Võite kinnitada pagasi eraldusvõrgu kinnituskonksude ***1***, ***2*** ja ***3*** abil.

Pagasi eraldusvõrku ei tohi kinnitada konksu ***3*** külge, kui seda kasutatakse juba lapseistme kinnitamiseks (vt 1. peatüki lõiku “Laste sõiduohutus”).

Vigastusoht kokkupõrke korral!

Pagasi eraldusvõrku ei tohi kasutada esemete kinnitamiseks või fikseerimiseks.

Vigastusoht!

Katuseraam *1*

(sõltuvalt mudelist)

Võite vedada pagasit katuseraamile kinnitatud taladel. Katusetalade monteerimise ja kasutustingimuste kohta lugege tootja kasutusjuhendist.

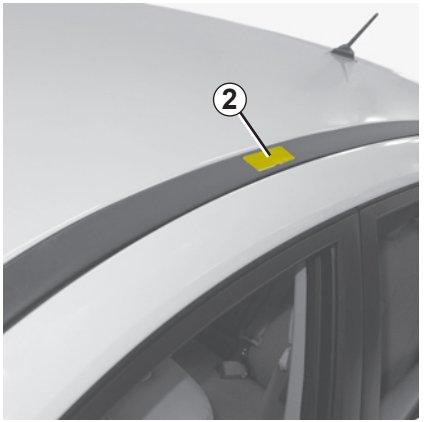

Katuseraami kinnituskohad *2*

Kinnituskohtadele ligipääsemiseks keerake mõlemat luuki ***2*** lapikkruvikeeraja taolise tööriista abil ülespoole.

Katuseraami paigaldamise ja kasutustingimuste kohta lugege tootja juhendist.

Enne katuse põikpuude paigaldamist eemaldage luukide ***2*** all asuvad klapid ja hoidke need alles.

Asetage need pärast põikpuude äravõtmist oma kohale tagasi.

Keelatud on paigaldada katuseraami põikiasendis, kui sõiduk läbib rullharjadega autopesulat.

Salongikatusele lubatud koorma kaal: lugege 6. peatüki lõiku Massid.

Katuseraami paigaldamise ja kasutustingimuste kohta lugege tootja kasutusjuhendist.

Seda juhendit hoidke alles koos teiste pardadokumentidega.

Peatükk 4: Hooldamine

Kapott 4.2
Mootoriõli tase: üldandmed 4.4
Mootoriõli tase: lisamine, täitmine 4.5
Mootoriõli vahetus 4.6
Vedelike tasemed: 4.7
jahutusvedelik 4.7
pidurivedelik 4.8
klaasipesurite ja tulepesurite paak 4.9
Filtrid 4.9
Rehvirõhud 4.10
Aku 4.11
Kere hooldus 4.12
Salongivarustuse hooldamine 4.14

Avamiseks tõmmake kangi ***1***, mis asub armatuurlaua vasakus servas.

Kapoti turvalukustuse lahtilukustamine

Avamiseks lükake laba ***2*** noole ***A*** suunas (haak vabastab kapoti).

Mootori lähedal töötades arvestage, et mootor võib olla kuum. Lisaks võib mootori ventilaator iga hetk tööle hakata.

Vigastusoht!

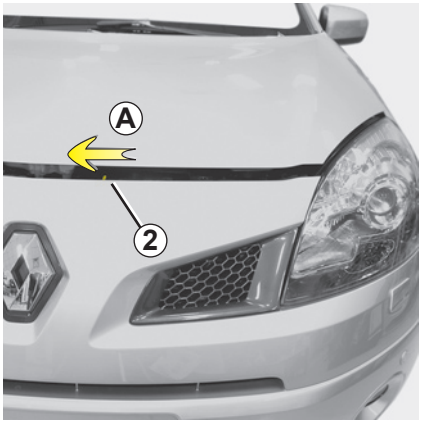

Kapoti avamine

Tõstke kapott üles, haakige kark ***4*** kinnitusest ***5*** lahti ja asetage ohutuse huvides **tingimata** kapoti vastavasse kohta ***3***.

Kui radiaator või kapott on kokkupõrkes viga saanud, laske võimalikult kiiresti firma esinduses üle vaadata kapoti lukustussüsteem.

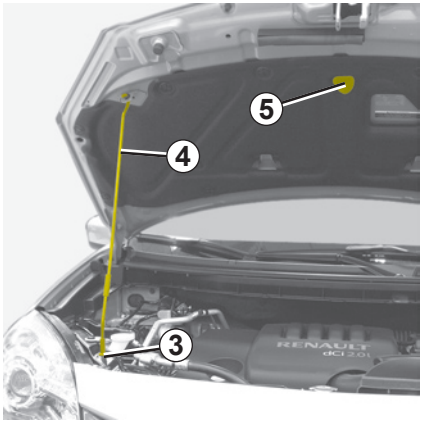

Kapoti sulgemine

Veenduge, et mootoriruumi ei ole jäänud ühtki eset.

Kapoti sulgemiseks asetage tugivarras ***4*** tagasi kinnitusse ***5***, võtke kapoti keskosast kinni ja viige kapott kuni 30 cm kõrgusele; seejärel laske kapotikaas alla langeda. Kapott lukustub omaenda raskuse toimel.

Veenduge, et mootori kapott on korralikult kinni.

Mootor kulutab õli liikuvate osade õlitamiseks ja mahajahutamiseks. Sellepärast on tavaline, et kahe õlivahetuse vahel tuleb juurde lisada täiendavalt õli.

Kui aga pärast uue auto sissesõitmise aega on juurdelisatavat õli rohkem kui 0,5 liitrit 1000 kilomeetri kohta, pöörduge firma esindusse.

Sagedus: kontrollige korrapäraselt mootoriõli taset; igal juhul enne kõiki pikemaid sõite, vastasel juhul on oht sõiduki mootori seisundit rikkuda.

Õlitaseme kindlaksmääramine

Õlitaset tuleb lugeda horisontaalsel pinnal ja pärast pikemat pausi mootori töös.

Et teada täpset õlitaset ja veenduda, et maksimaalne tase pole ületatud (mootori rikke oht), tuleb kindlasti kasutada õlivarrast. Vaadake järgnevaid lehekülgi.

Juhtpaneeli näidik hoiatab ainult siis, kui õlitase on minimaalne.

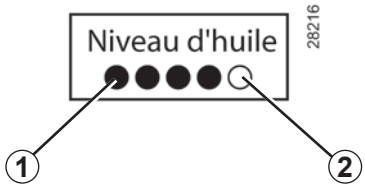

Hoiatus õlitase miinimumis juhtpaneelil

Vajutage süüte sisselülitamisel ja umbes 30 sekundi jooksul üks kord kas nupule ***3*** või ***4***:

kui tase on kõrgemal miinimumtasemest:

Näidikule ilmub teade “õlitase” koos taset näitavate kastikestega ***1***. Taseme alanedes asenduvad need järk-järgult kastikestega ***2***.

Pardaarvuti teabe nägemiseks vajutage uuesti nupule ***3*** või ***4***.

Kui mootoriõli tase on minimaalne: juhtpaneeli näidikule ilmub teade “lisage õli”.

Lisage mootoriõli juurde esimesel võimalusel.

Näidik hoiatab ainult õlitaseme miinimumi puhul, mitte kunagi aga maksimumtaseme ületamise puhul; viimast saab teada ainult õlivarrast vaadates.

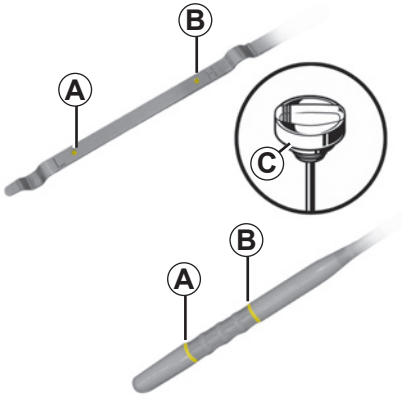

Õlitaseme mõõtmine vardaga

– tõmmake välja mõõtevarras (vt järgnevatelt lehekülgedelt selle asukohta) ja kuivatage see puhta ja sileda lapiga;

– lükake õlivarras lõpuni sisse, (kork-õlivardaga ***C*** sõidukite puhul keerake kork täielikult kinni);

– tõmmake õlivarras uuesti välja;

– lugege taset: see ei tohi kunagi olla alla **miinimumi *A*** ega ületada **maksimumi *B***.

Kui toiming on sooritatud, lükake mõõtevarras lõpuni sisse või keerake kork-mõõtevarras täielikult kinni.

Mootori õlitaseme maksimumi ületamine.

Õlitaseme lugemiseks tuleb kasutada ainult õlimõõtevarrast, nagu eelpool selgitatud.

Kui maksimumtase on ületatud, **ärge käivitage oma sõidukit** ja küsige nõu firma esindusest.

Mitte mingil juhul ei tohi täitmisel ületada maksimaalset taset ***B***: see võib kahjustada mootorit ja katalüsaatorit.

Kui tase langeb ebatavaliselt või mitu korda järjest, pöörduge esindusse.

Pritsmete vältimiseks soovitame õli lisamisel / õliga täitmisel kasutada lehtrit.

Mootori lähedal töötades arvestage, et mootor võib olla kuum. Lisaks võib mootori ventilaator iga hetk tööle hakata.

Vigastusoht!

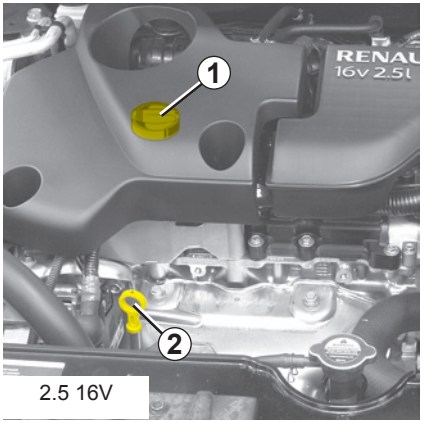

2.5 16V

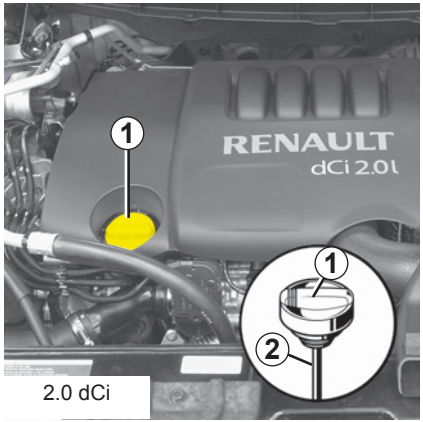

2.0 dCi

Õli juurdelisamine/täitmine

Sõiduk peab olema horisontaalsel pinnasel, seisatud ja mahajahtunud mootoriga (näiteks enne päeva esimest käivitamist).

Mootoriõli kvaliteet

Lugege oma auto hooldusraamatut.

Ärge ületage maksimumi ning ärge unustage korki ***1*** ja mõõtevarrast ***2*** tagasi asetamast.

– Keerake kork lahti ***1***;
– täitke õlikarter vajaliku koguse õliga (teadmiseks: õlimõõtevarda ***2*** minimaalse ja maksimaalse näidu vahe on umbes 1,5 kuni 2 liitrit õli sõltuvalt mootorist);
– õli laialivoolamiseks oodake umbes 10 minutit;
– kontrollige taset õlimõõtevarda ***2*** abil (nagu eelnevalt selgitatud).

Kui toiming on sooritatud, lükake mõõtevarras lõpuni sisse või keerake kork-mõõtevarras täielikult kinni.

Mootoriõli vahetus

Sagedus: lugege oma sõiduki hooldusraamatut.

Õlivahetuse keskmised mahud, kaasa arvatud õlifilter
(teadmiseks)

Mootor 2,5 16V: 5,1 liitrit
Mootor 2,0 dCi: 7,4 liitrit

Mootoriõli kvaliteet

Lugege oma auto hooldusraamatut.

Mootoriõli vahetamine: Kui õlivahetus toimub kuuma mootoriga, on õli väljavoolamisel põletusoht.

Täitmine: Õli juurdelisamisel jälgige hoolikalt, et õli ei tilguks mootori osadele – tuleoht! Ärge unustage korki korralikult peale keerata, sest kui õli peaks sattuma kuumadele mootoriosadele, võib tekkida tuleoht!

Mootori lähedal töötades arvestage, et mootor võib olla kuum. Lisaks võib mootori ventilaator iga hetk tööle hakata.

Vigastusoht!

Ärge käivitage mootorit suletud ruumis: heitgaasid on mürgised.

Kui tase langeb ebatavaliselt või mitu korda järjest, pöörduge esindusse.

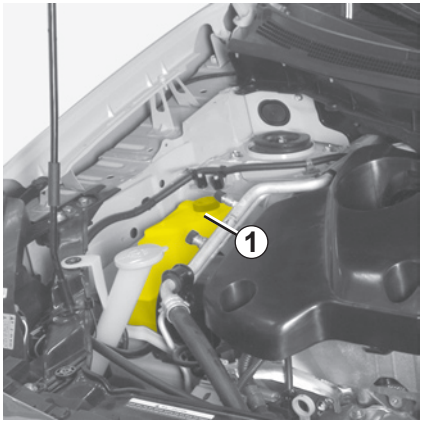

Jahutusvedelik

Tase **külma** mootori puhul peab paiknema märkide “**MINI**” ja “**MAXI**” vahel jahutusvedeliku paagil ***1***.

Lisage jahutusvedelikku juurde **külmalt**, enne kui see langeb **MINI** tähiseni.

Kui tase langeb ebatavaliselt või mitu korda järjest, pöörduge esindusse.

Tasemekontrolli sagedus

Kontrollige jahutusvedeliku taset regulaarselt (kui jahutusvedelikku ei ole küllaldaselt, võib see mootorit tõsiselt kahjustada).

Kui jahutusvedelikku on vaja juurde lisada, kasutage ainult hooldeteeninduste heakskiidetud tooteid, mis tagavad:

– külmumisvastane kaitse;

– jahutussüsteemi roostekaitse.

Jahutussüsteemis ei tohi midagi ette võtta, kui mootor on veel kuum.

Põletusoht!

Vahetamise sagedus

Lugege oma auto hooldusraamatut.

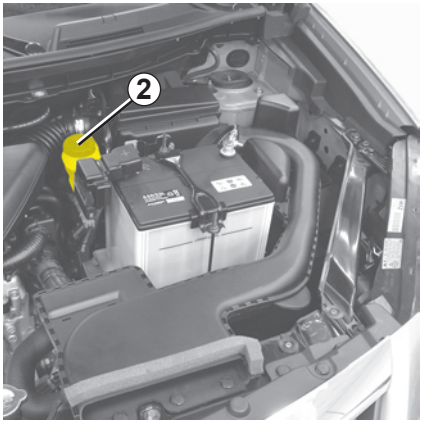

Pidurivedelik

Pidurivedelikku tuleb sageli kontrollida, eriti siis, kui märkate kas või väikest muutust pidurdamisel.

Tase 2

See on normaalne, et pidurisüsteemi kulumisel tase langeb, kuid see ei tohiks kunagi langeda allapoole miinimumjoont "**MINI**".

Kui soovite ise kontrollida piduriketaste ja -trumlite kulumisastet, muretsege endale dokument, mis selgitab kontrollimeetodit ja mis on saadaval firma teenindusvõrgus või tootja internetileheküljel.

Mootori lähedal töötades arvestage, et mootor võib olla kuum. Lisaks võib mootori ventilaator iga hetk tööle hakata.

Vigastusoht!

Täitmine

Hüdraulilise süsteemiga töötamisel tuleb pidurivedeliku vahetamine usaldada vastava ala spetsialistile.

Kasutage tingimata meie tehnohoolduste heakskiidetud vedelikku (mis on võetud kinnipitseeritud kanistrist).

Vahetamise sagedus

Lugege oma auto hooldusraamatut.

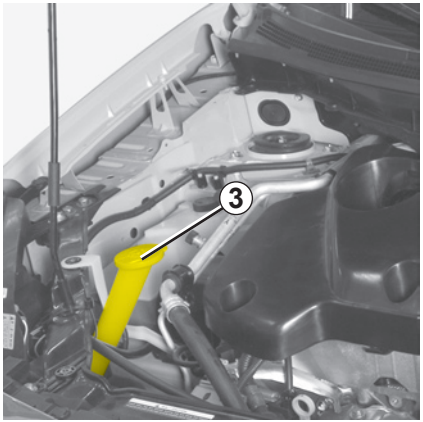

Klaasipesuvedeliku / tuledepesuvedeliku paak

Täitmine

Avage kork ***3***, täitke, kuni näete vedelikku, ja keerake kork uuesti kinni.

Märkus

Vedeliku taseme määramiseks avage kork ***3***, võtke mõõtevarras välja ja lugege tase.

Vedelik

Klaasipesuvedelik (talvel külmumisvastane aine).

Pritsijad

Tuuleklaasi aknapesupritside kõrguse kohandamiseks kasutage nõela tüüpi töövahendit.

FILTRID

Filterelementide asendamine (õhufilter, salongifilter, diiselfilter jne) on Teie sõiduki hooldamisel ette nähtud.

Filtrielementide vahetamise sagedus: vt sõiduki hooldusraamatut.

Mootori lähedal töötades arvestage, et mootor võib olla kuum. Lisaks võib mootori ventilaator iga hetk tööle hakata.

Vigastuste oht!

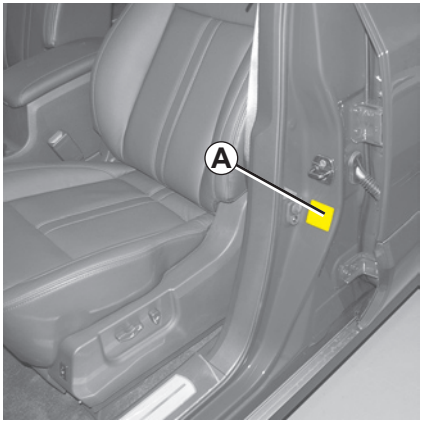

Rehvirõhk on kirjas sildil ***A***, mis asub juhiukse serval.

Ala ***B***: sõiduki rehvide mõõtmed.

Ala ***C***: esirataste rehvirõhk.

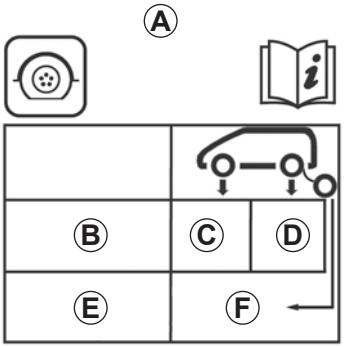

Ala ***D***: tagarataste rehvirõhk.

Ala ***E***: varuratta rehvi mõõtmed.

Ala ***F***: varuratta rehvirõhk.

Rehvide sõiduohutus ja lumekettide paigaldamine

Infot hooldustingimuste ja lumekettide paigaldamise tingimuste kohta leiate 5. peatüki alalõigust “Rehvid”.

Eripära

Suurima lubatud täismassiga (Koormatud sõiduki suurim lubatud mass) **ning järelhaagist vedavatele sõidukitele.** Suurim kiirus peab jääma **100 km/h** piiresse ja rehvirõhku tuleb suurendada **0,2 baari** võrra**.**

Täpsemat infot sõiduki masside kohta leiate 6. peatüki alalõigust “Massid”.

Aku ei vaja hooldust.

Akut tuleb käsitseda ettevaatlikult, sest see sisaldab väävelhapet, mis ei tohi sattuda silma ega nahale. Kui see siiski juhtub, loputage silmi rohke veega. Vajaduse korral pöörduge arsti poole.

Hoidke aku eemal leegist, hõõguvatest asjadest ja sädemetest: plahvatusoht!

Aku väljavahetamine

See on keeruline toiming ja me soovitame selleks pöörduda firma esindusse.

Aku on **eripärase ehitusega** (sellel on gaaside väljajuhtimistoru, millega juhitakse roostet tekitavad ja plahvatusohtlikud gaasid väljapoole), sellepärast jälgige, et aku väljavahetamisel oleks võimalik seda toru uuesti ühendada. Pöörduge esindusse.

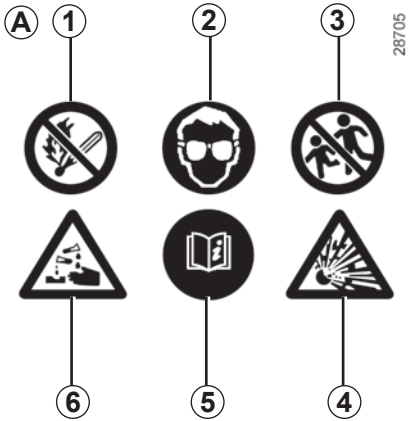

Silt *A*

Pidage kinni akul nimetatud andmetest:
– ***1*** keelatud on lahtine tuli ja suitsetamine;
– ***2*** kohustuslik on kaitsta silmi;
– ***3*** hoidke lapsed eemal;
– ***4*** plahvatusohtlikud ained;
– ***5*** lugege kasutusjuhendit;
– ***6*** söövitavad ained.

Mootori lähedal töötades arvestage, et mootor võib olla kuum. Lisaks võib mootori ventilaator iga hetk tööle hakata.

Vigastusoht!

Roostevastane kaitse

Kuigi Teie sõidukile on tehtud tõhus roostetõrje, avaldavad sellele siiski toimet:

– **korrosiivsed atmosfäärielemendid**

  – õhu saastus (linnades ja tööstuspiirkondades),

  – õhu soolasus (mereäärsetes piirkondades, eriti kuuma ilmaga),

  – aastaaegade ilmastikutingimused ja õhuniiskus (teele puistatud sool talvel, tänavapesuvesi jne).

– **abrasiivsed elemendid**

  Tolm õhus ja tuulest kantud liiv, pori, teiste sõidukite rataste alt lendu läinud killustik jne.

– **liiklusõnnetused**

Et mitte vähendada korrosioonivastaste tehnoloogiate toimet, tuleb järgida minimaalseid ettevaatusabinõusid eelnimetatud riskide vastu.

Mida ei tohiks teha

– Õlist puhastada või niisama puhastada mehaanilisi osi (nt mootoriruum), auto põhja, hingedega osi (nt kütuseluugi sisemus) ja välimisi värvilisi plastmassosi (nt kaitseraud) kõrgsurvevahendite või pihustitega, millel ei ole hooldusteeninduse heakskiitu. Ettevaatamatul kasutamisel võib see põhjustada roostetamist või toimimishäireid.

– Pesta sõidukit päikese käes või miinustemperatuuridel.

– Kraapida pori või plekke ilma neid leotamata.

– Lasta kuhjuda väliseid plekke.

– Lasta roostel väikestest kriimustustest edasi areneda.

– Eemaldada plekke lahustitega, mida meie hooldusteenindused ei soovita ja mis võivad kahjustada värvi.

– Sõita tihti lume ja poriga, samas sõidukit ja eriti rattakoopaid ning põhja pesemata.

Mida tuleb teha

– Peske sageli oma sõidukit (**mootori seisatud**), kasutades selleks meie hooldusvõrgu valitud šampoone (mitte kunagi ei tohi kasutada abrasiivseid tooteid) ning loputades korralikult:
  – puudelt pärinev vaik või tööstuslikud heitmed;
  – **linnusõnnik,** mis tekitab värviga kokku puutudes keemilise reaktsiooni, põhjustab **värvi kiiret kulumist või isegi koorumist**;
  – Nende plekkide eemaldamiseks on **tingimata vaja** sõidukit kohe pesta, sest neid on võimatu eemaldada läikimahõõrumisega;
  – sool, eriti rattakoobastes ja põhjal, olles sõitnud piirkondades, kus on maapinnale sattunud keemilisi ühendeid;
  – pori, mis tekitab rataste vahel ja põhja all niiskeid kogumeid.

– Oma sõiduki värvi kahjustamise vältimiseks killustikulisel teel hoidke pikivahet.

– Kui värv on kahjustunud, tehke või laske kiiresti teha värviparandusi, et vältida rooste levikut.

– Kui Teie sõidukil on roostevastane garantii, ärge unustage korrapäraseid hooldekülastusi. Vaadake hooldusraamatust.

– Järgige kohalikke seadusi sõiduki pesemise suhtes (nt mitte pesta oma sõidukit tänaval, looduses jne).

– Enne autopesulasse sõitmist keerake klaasipuhasti kang seisuasendisse (vt lõiku “Eesmine klaasipuhasti/klaasipesur” peatükis 1). Kontrollige välisvarustuse, lisatulede ja külgmiste tahavaatepeeglite kinnitust ning kinnitage hoolikalt kleeplindiga klaasipuhasti harjad.

  Pange kokku raadioantenn, kui see on sõidukil olemas.

  Ärge unustage kleeplinti ära võtmast ning antenni tagasi panemast, kui pesu on lõppenud.

– Kui oli vajadus puhastada mehaanilisi osi, hingi jne, tuleb neid tingimata uuesti kaitsta võrgu hooldusteeninduse heakskiidetud ainete pihustamisega.

Oleme valinud välja erilised hooldustooted, mida võite leida firma kauplustest.

Olenemata pleki tekitajast kasutage seebivett (võimalusel leiget), kuhu kuulub:

– tavaline seep,

– vedelseep nõudepesuks (0,5 % pesuvahendit 99,5 % vee kohta).

Loputage pehme, märja lapiga.

Eripära

– **Näidikute klaasid** (nt juhtpaneel, kell, välistemperatuuri näidik, raadioekraan jne)

  Kasutage pehmet lappi või vatti.

  Kui see ei aita, kasutage kergelt seebiveega immutatud pehmet lappi (või vatti), seejärel loputage pehme lapi või niiske vatiga.

  Lõpetage see toiming pühkides **ettevaatlikult** kuiva pehme lapiga.

  Alkoholi sisaldavaid puhastusvahendeid ei tohiks kasutada.

– **Turvavööd**

  Need tuleb hoida puhtad.

  Kasutage firma hooldusjaamades saadaval olevaid puhastusvahendeid (küsige nõu esindusest) või leiget seebivett käsnaga ja kuivatage kuiva lapiga.

  Taunimisväärne on kasutada pesupulbrit või värvainet.

Mida ei tohiks teha

Me ei soovita puhastada salongi kõrgsurvevahendite või pihustitega. Ettevaatamatul kasutamisel võib see põhjustada häireid sõiduki elektriliste või elektrooniliste seadmete töös.

On äärmiselt ebasoovitav asetada ventilatsiooniavadele esemeid nagu õhuvärskendaja, lõhnaõli jne, mis võivad kahjustada armatuurlaua kattepinda.

Peatükk 5: Praktilisi nõuandeid

Rehvi purunemine 5.2
Tööriistakast 5.3
Ratta vahetus 5.4
Rehvid (rehvide ohutus, rattad, talvekasutus) 5.5
Esituled (lampide vahetus) 5.8
Tagatuled (lampide vahetus) 5.11
Salongivalgustus (lampide vahetus) 5.14
Sulavkaitsmed 5.17
aku: rikke kõrvaldamine 5.19
RENAULT’ kaart: patarei 5.21
Raadiovalmidus 5.22
Lisaseadmed 5.23
Klaasipuhastid (harjade vahetus) 5.24
Pukseerimine 5.25
Tõrked 5.29

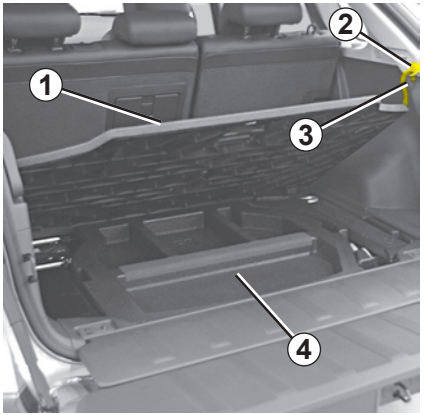

Tagavararatas *6*

Tagavararatas asub pagasiruumis. Sellele juurdepääsuks:

– Avage pagasiruum, tõstke üles vaip ***1***, kinnitage rihm ***3*** haagi ***2*** külge ja eemaldage kate ***4***;

– keerake vastupäeva lahti sulgur ***5***, mis asub tagavararatta keskel ja võtke see välja;

– kui sõiduk on varustatud valjuhääldiga ***7***, eemaldage kleeplint ning asetage valjuhääldi küljele;

– tõstke tagavararatas ***6*** välja.

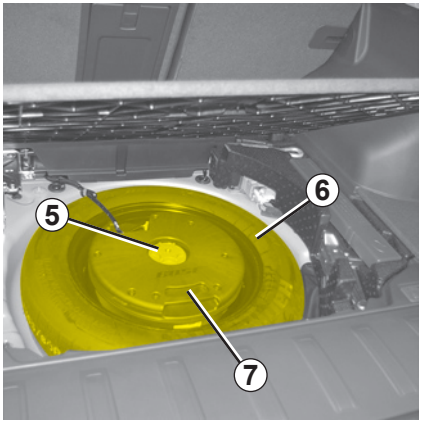

Eripära

Rehvirõhu kontrollsüsteem ei kontrolli tagavararatast (tagavararatta vastu vahetatud ratas kaob juhtpaneeli näidikult).

Lugege 2. peatüki lõiku “Rehvirõhu kontrollsüsteem”.

Kui tagavararatast on hoitud palju aastaid, laske see autotöökojas üle vaadata, et see oleks töökorras ja seda võiks ohutult kasutada.

Sõidukid, mille varuratas on väiksem ülejäänud neljast rattast:

– Ärge kunagi paigaldage ühele sõidukile rohkem kui üht varuratast.

– Vahetage tagavararatas esimesel võimalusel originaalratta mõõtudega ratta vastu.

– Tagavararatta kasutamise ajal (mida võib teha ajutiselt) ei tohi sõidukiirus ületada veljel asuval sildid märgitud kiirust.

– Tagavararatta paigaldamine võib muuta Teie sõiduki tavapäraseid sõiduomadusi. Vältige järske kiirendusi ja aeglustusi ning vähendage kiirust kurvis.

– Kui peate kasutama lumekette, paigaldage tagavararatas tagasillale, et ees oleks normaalse suurusega ratas, ning kontrollige rehvirõhku.

TÖÖRIISTAKAST

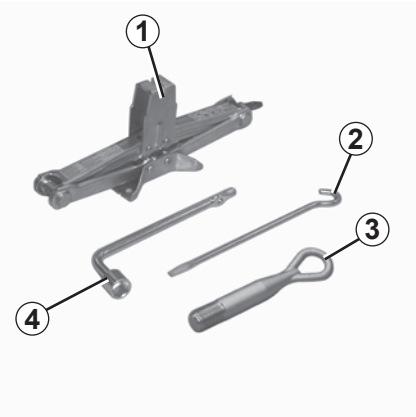

Tööriistad asuvad pagasiruumis vaiba all.

Tungraud *1*
Enne tungraua tagasi asetamist pange see korralikult kokku.

Tungraua vänt *2*

Pukseerimisrõngas *3*
Selle kasutamise kohta vt 5. peatüki lõiku Pukseerimine.

Rattavõti *4*
See võimaldab rattapolte kinni ja lahti keerata.

Märkus: sõltuvalt mudelist asuvad tööriistad ***2*** ja ***4*** ühes taskus.

Ärge jätke tööriistu kunagi sõidukisse laokile: pidurdamisel võivad need laiali lennata. Pärast kasutamist kinnitage tööriistad tööriistakasti ja paigutage see korralikult kohale, et vältida võimalikke vigastusi.

Kui tööriistakastis on kaasas rattapoldid, kasutage neid üksnes tagavararatta jaoks - lugege tagavararattal olevat silti.

Tungraud on mõeldud ratta vahetamiseks. Mingil juhul ei tohi seda kasutada parandustöödeks või sõiduki alla minemiseks.

Käivitage hädasignaal.

Parkige sõiduk liiklusest eemale tasasele, hästihaakuvale ja tugevale pinnale (asetage vajadusel tungraua alla jäik tugipind).

Pange peale seisupidur ja lülitage sisse käik (esimene või tagasikäik või asend **P** automaatkäigukasti korral.
Paluge kõigil autosolijail väljuda ja hoidke nad liiklusest eemal.

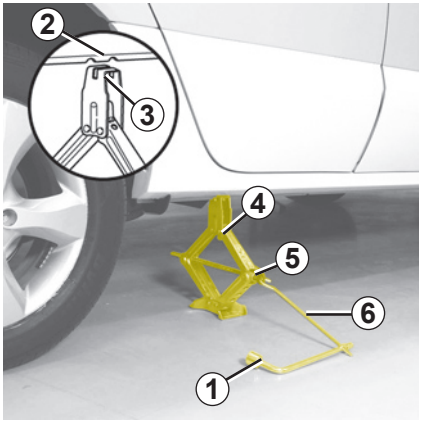

Keerake rattavõtme ***1*** abil rattamutrid lahti. Asetage võti nii, et sellele oleks võimalik peale vajutada.

Hakake tungrauda ***4*** käsitsi keerama, et selle tald korralikult vastu maapinda asetada, ja keerake, kuni tungraua ülaosa ***3*** asub tähise ***2*** keskpunktis.

Vargusevastane mutter

Kui kasutate vargusevastaseid mutreid, asetage need mutrid ventiilile kõige lähemale (ratta ilukilbi paigaldamine võib muidu osutuda võimatuks).

Kinnitage rattavõti ***1*** ja vänt ***6*** tungraua külge (õnarusse ***5***).

Tehke vändaga mõned ringid, et ratas maapinnalt tõuseks.

Eemaldage mutrid ja võtke ratas ära.

Asetage tagavararatas rummule ja keerake seda, nii et kinnitusaugud rummul ja rattal läheksid kokku.

Kui varuratta juurde kuuluvad ka mutrid, kasutage varuratta jaoks ainult neid mutreid. Kui olete veendunud, et ratas on korralikult rummu küljes, keerake poldid kinni ja eemaldage tungraud.

Keerake mutrid ratast vastu maad hoides kõvasti kinni ning laske esimesel võimalusel nende õiget pingutatust kontrollida (jõumoment 108 Nm).

Rehvi purunemisel asendage ratas esimesel võimalusel.

Purunenud rehv tuleb alati lasta spetsialistil üle kontrollida (ja võimalusel ära parandada).

Rehvide – rataste sõiduohutus

Rehvid kujutavad endast ainsat kokkupuutepunkti sõiduki ja tee vahel. Sellepärast tuleb neid alati hoida parimas seisukorras.

Pidage alati kinni kohaliku riigi liikluseeskirjadest.

Kui rehvid kuuluvad väljavahetamisele, võib sõidukile paigaldada ainult sama marki, mõõtmete, tüübi ja ehitusega rehve.

Rehvid peavad olema kas täpselt samasugused nagu tehaserehvid või vastama firma esinduse soovitustele.

Rehvide hooldus

Rehvid peavad olema heas seisukorras ja rehvimustri sügavus peab olema piisav; hooldusteeninduse heakskiidetud rehvidel on kulumise kontroll-lambid ***1***, mis **hõlmavad välisrehvi paksusesse sisse ehitatud kontrollkühme**.

Kui rehvide muster on kulunud kuni kulumismärkideni, **muutuvad viimased nähtavaks *2* – sellisel juhul** tuleb rehvid välja vahetada, sest mustri sügavus pole siis suurem **kui 1,6 mm, mis toob kaasa halvenenud haakumise märjal teekattel.**

Ülekoormatud sõiduk, ülipikad sõidud kiirteel, eriti kuuma ilmaga, harjumus sõita halbadel teedel – kõik see kokku võib kahjustada rehve tavalisest kiiremini ja mõjutada sõiduohutust.

Sellised juhtimisintsidendid nagu löök vastu kõnnitee serva võivad kahjustada rehve ja velgi, samuti võib nendega kaasneda esi- või tagasilla seadistuse muutumine. Sel juhul laske nende seisukorda kontrollida firma esinduses.

Rehvirõhk

Jälgige rehvirõhku (kaasa arvatud tagavararattal), kontrollige seda vähemalt kord kuus ja enne iga pikemat reisi (vt juhiukse servale kleebitud silti).

Ebapiisav rehvirõhk põhjustab rehvide enneaegset kulumist ja ebanormaalset rehvide kuumenemist koos kõigi mõeldavate tagajärgedega sõiduohutusele:

– halb juhitavus,

– rehvi purunemise või veereriba kaotuse oht

Rehvirõhk sõltub koorma raskusest ja sõiduki sõidukiirusest. Kohandage rehvirõhku vastavalt kasutustingimustele (vt lõiku “Rehvirõhk”).

Rehvirõhku tuleb kontrollida külmalt: ärge arvestage selliste kõrgete rõhunäitajatega, mis ilmnevad kuuma ilmaga või pärast kiiret sõitu.

Juhul, kui rehvide rõhku ei ole võimalik kontrollida **külmade** rehvide pealt, tuleb ilmnenud rõhkudele lisada **0,2** kuni **0,3** baari (või **3 PSI**).

Mitte kunagi ei tohi tühjaks lasta kuuma rehvi.

Eripära

Sõltuvalt mudelist peate enne õhuga täitmist kinnitama ventiilile kaasasoleva adapteri.

Tähelepanu: puuduv või halvasti kinnikeeratud rehviventiili kork võib vähendada rehvide õhupidavust ja kaasa tuua rehvirõhu languse.

Veenduge, et kasutatavad rehviventiilide korgid vastavad tehases paigaldatutele ja on lõpuni kinni keeratud.

Rehvide vahetamine

Paigaldage kõigile ratastele alati ühesuguste omadustega rehvid (mark, mõõtmed, struktuur, kulumisaste jne). Erineva suurusega rehvide kasutamine esi- ja tagaratastel või vasakul/paremal võib põhjustada raskeid tagajärgi rehvidele enestele, käigukastile, jaotuskastile ja tagumise diferentsiaali hammasratastele.

Sõiduohutuse tagamiseks peab rehvivahetust teostama ainult spetsialist.

Rehvide erinev paigaldus võib muuta:

– Teie sõiduki vastavust kehtivatele eeskirjadele;

– sõiduki käitumist kurvides;

– juhtimise raskust;

– rehvikettide paigaldamist.

Tagavararatas

Vt lõike “Tagavararatas” ja “Rattavahetus” peatükis 5.

Rataste asukoha vahetamine

Rehvirõhu kontrollsüsteemiga varustatud sõiduk

Rehvirõhu kontrollsüsteemil kulub umbes 8 minutit, et tuvastada ratta asukoha muutus või ratta vahetus. Selle aja jooksul süsteem ei tööta.

Sellal, kui rehvirõhu kontrollsüsteem tuvastab vahetatud rattaid, võib ta edastada ebatäpset teavet, millel võivad olla kurvad tagajärjed.

Talvekasutus

Rehviketid

Sõiduohutuse huvides on rangelt keelatud lumekettide paigaldamine tagasillale.

Originaalrehvidest suuremate rehvide paigaldamine **muudab kettide kasutamise võimatuks**.

“Lumerehvid” või “termorehvid”

Soovitame Teil nendega varustada kõik **neli ratast**, et säilitada hea teelpüsimine.

Tähelepanu: need rehvid võivad olla varustatud märgetega veeremise suuna ja maksimumkiiruse kohta, kusjuures viimane võib olla väiksem kui Teie sõiduki maksimumkiirus.

Naastrehvid

Seda liiki varustust võib kasutada ainult piiratud ajavahemikul, mis on kindlaks määratud kohaliku seadusandlusega. Pidage alati kinni kehtiva seadusandlusega määratud sõidukiirustest.

Naastrehvid peavad olema vähemalt esisilla kahel rattal.

Igal juhul soovitame Teil pidada nõu firma esindusega, mis oskab soovitada Teie sõidukile kõige paremini sobivat varustust.

Kettide pealepanek on võimalik ainult tehases **Teie autole** paigaldatud rehvidega samamõõtmelistele uutele rehvidele.

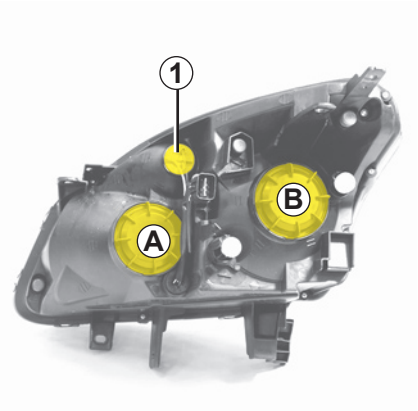

Et laternad on vaja lahti monteerida, **soovitame Teil lasta lambid vahetada firma esinduses.**

Vastavalt kohalikule seadusandlusele või ettevaatusabinõuna hankige endale firma esindusest tagavarakarp lampide ja sulavkaitsmetega.

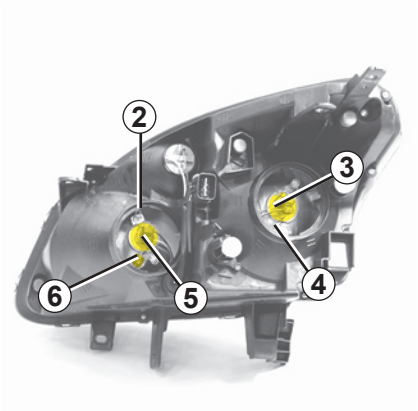

Lähituled/kaugtuled

Eemaldage kate ***A*** või ***B*** ning lambi ühendus ***5*** või ***3***. Klõpsake lahti kinnitus ***4*** või ***2*** ja eemaldage lamp.

Lambi tüüp: kasutage **kindlasti** UV-kaitsega lampe. **55W**, et mitte kahjustada tulesid katvat plastklaasi.

Lamp *3* → H7 (pika elueaga)

Lamp *5* → H7

Ärge puudutage lambi klaasi. Hoidke lampi selle soklist.

Kui lamp on vahetatud, pange kuppel korralikult peale tagasi.

Suunatuli

Keerake veerandpöörde võrra lahti lambihoidik ***1***.

Keerake veerandpöörde võrra lahti lamp.

Lambi tüüp: PY21W.

Eesmised gabariidituled

Võtke lahti lambihoidik ***6*** ja eemaldage lamp.

Lambi tüüp: W5W.

Lambid on surve all ja võivad vahetamise ajal lõhkeda.

Vigastusoht!

Mootori lähedal töötades arvestage, et mootor võib olla kuum. Lisaks võib mootori ventilaator iga hetk tööle hakata.

Vigastuste oht.

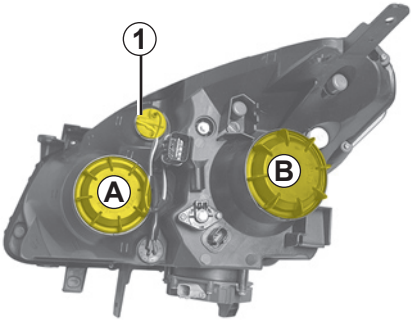

Et detailid (aku jne) on vaja lahti ühendada, **soovitame Teil lasta lambid vahetada firma esinduses.**

Ksenoonlampidega lähituled *B*

Lambi tüüp: D2S.

Et kõrgepinge all oleva seadme käsitsemine on ohtlik, peab sellist tüüpi lampi vahetama firma esindaja.

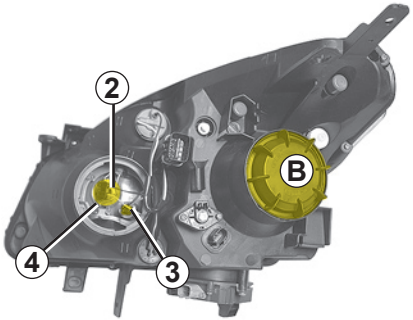

Lisatuled kurvis

Eemaldage kate ***A***, võtke lahti ühendus ***2*** ja klõpsake lamp ***4*** välja.
Lambi tüüp: H7.

Eesmised gabariidituled

Võtke maha kate ***A*** ja tõmmake lambihoidikut ***3***.
Lambi tüüp: W5W.

Suunatuli

Keerake lambihoidikut ***1*** vasakule poole.
Lambi tüüp: PY21W.

Laternate puhastamine

Et esituled on varustatud plastkuplitega, kasutage pehmet lappi või vatti. Kui sellest ei piisa, kastke lamp kergelt seebisesse vette ja pühkige hiljem pehme lapi või niiske vatiga.

Lõpetage see toiming pühkides **ettevaatlikult** kuiva pehme lapiga.

Alkoholil põhinevate puhastusvahendite kasutamine polelubatud.

Mootori lähedal töötades arvestage, et mootor võib olla kuum. Lisaks võib mootori ventilaator iga hetk tööle hakata.

Vigastuste oht.

Et selle seadme paigaldamisel on vajalik eritehnoloogia, **on keelatud ksenoonlampidega esituld paigaldada sellisele mudelile, millele seda seadet ei ole ette nähtud**.

Eesmised udulaternad *1*

Lambi vahetamine:

Võtke ühendust esindusega.

Lambi tüüp: H11.

Lambid on surve all ja võivad vahetamise ajal lõhkeda.

Vigastusoht!

Lisalaternad

Kui soovite varustada oma sõiduki udulaternate või ülikaugtuledega, pöörduge firma esindaja poole.

Elektrivooluringiga tegelemine (või selle muutmine) on firma spetsialistide ülesanne; neil on ka vajalikud töövahendid ja osad: Elektriseadme ebaõige paigaldamine võib elektrisüsteemi (juhtmeid, seadmeid ja eriti muundurit) kahjustada.

Tulenevalt vajadusest monteerida lahti kere-detaile, **soovitame Teil lasta lambid vahetada firma esinduses.**

Ärge puudutage lambi vahetamise ajal elektriühendusi, mille külge kinnitate uue lambi.

Võite tagatuld kahjustada.

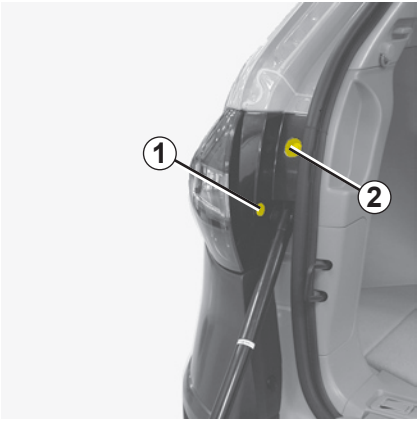

Tulede lahtimonteerimine

Avage pagasiluuk ja klõpsake lapikkruvikeerajaga lahti kate ***1***.

Eemaldage kate ***2*** ja keerake välja selle taga asuv mutter.

Lambid on surve all ja võivad vahetamise ajal lõhkeda.

Vigastusoht!

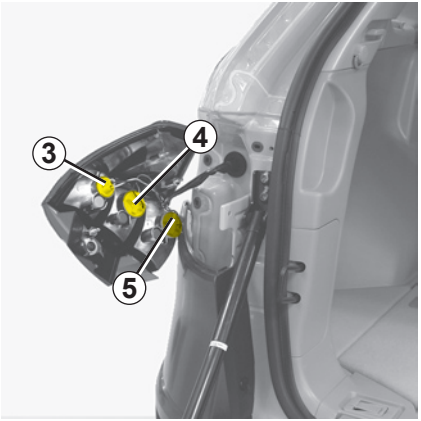

Eemaldage tuledeplokk, tõmmates seda tahapoole.

Keerake lambihoidikud ***3***, ***4*** või ***5*** veerandpöörde võrra lahti ja vahetage lamp.

Märkus: veenduge, et juhe on oma kohal, enne kui sisestate tuledeploki.

Gabariidituli 3

Lambi tüüp: W5W.

Suunatuli 4

Lambi tüüp: PY21W.

Stopptuli 5

Lambi tüüp: P21W.

Parktuli ja tagurdustuli

Keerake pagasiruumi luugi küljest välja kruvid ***7***, et eemaldada tuledeplokk ***6***, lükates seda väljapoole.

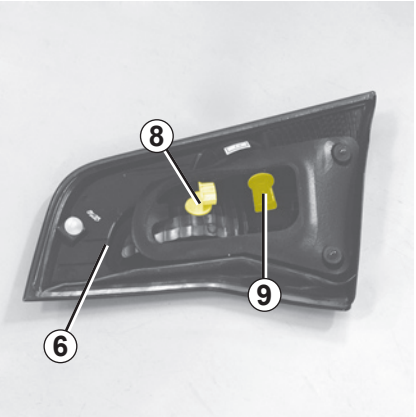

Keerake lambihoidikud ***8*** või ***9*** veerandpöörde võrra lahti ja vahetage lamp välja.

Märkus: Veenduge, et juhe on oma kohal, enne kui sisestate tuledeploki.

Tagurdustuli 8

Lambi tüüp: W16W.

Parktuli *9*

Lambi tüüp: W5W.

Kolmas stopptuli *10*

Pöörduge esindusse.

Tagumine udutuli *11*

(sõltuvalt mudelist)

Pöörduge esindusse.

Lambid on surve all ja võivad vahetamise ajal lõhkeda.

Vigastusoht!

Ärge tõstke sõidukit tungraua abil üles, et lampe vahetada.

Vigastusoht!

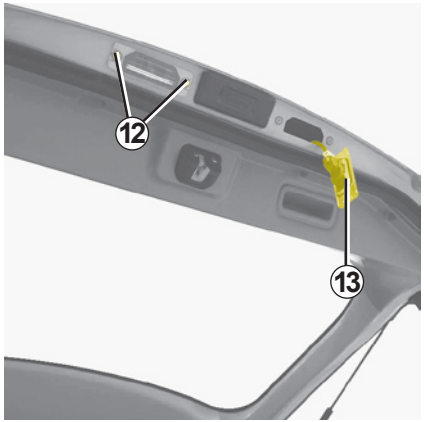

Numbrimärgi valgustid *13*

Keerake välja kaks kruvi ***12*** ja eemaldage valgusti.

Klõpsake lapikkruvikeeraja tüüpi tööriistaga lambi klaas välja.

Võtke lamp välja.

Lambi tüüp: W5W.

Lambid on surve all ja võivad vahetamise ajal lõhkeda.

Vigastusoht!

Gabariidituled *14*

Lükake gabariidituld ***14*** ettepoole ja keerake väljapoole, et see lahti tuleks.

Keerake lambihoidikut veerandpöörde võrra ja võtke lamp välja.

Lambi tüüp: WY5W.

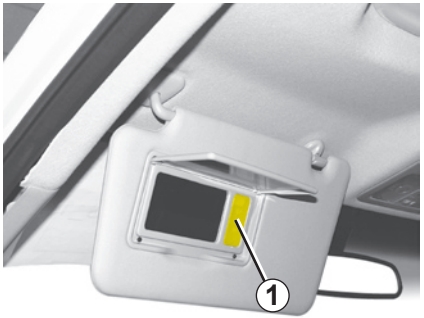

Meigipeegli valgusti

Klõpsake lapikkruvikeeraja tüüpi tööriistaga lambi klaas ***1*** välja.

Võtke lamp välja.

Lambi tüüp: 12V 0.15A.

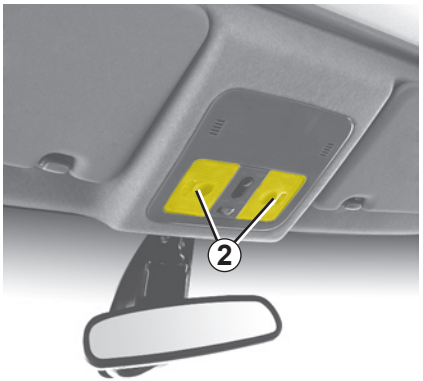

Laetuli

Klõpsake lapikkruvikeeraja tüüpi tööriistaga lambi klaas ***2*** välja.

Võtke lamp ***3*** välja.

Lambi tüüp: süstik C5W.

Lambid on surve all ja võivad vahetamise ajal lõhkeda.

Vigastusoht!

Kõrvalistuja panipaiga valgusti *4*

Pöörduge esindusse.

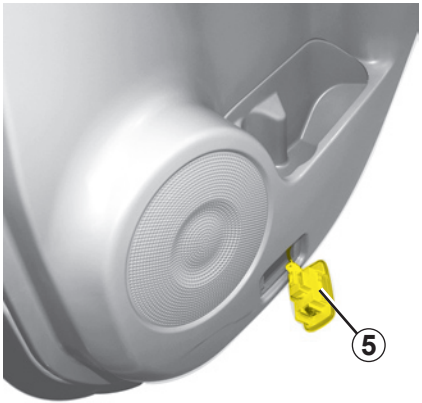

Uksevalgustid

Klõpsake valgusti ***5*** lapikkruvikeerajaga välja. Klõpsake lahti lambi klaas ja eemaldage lamp.

Lambi tüüp: W5W.

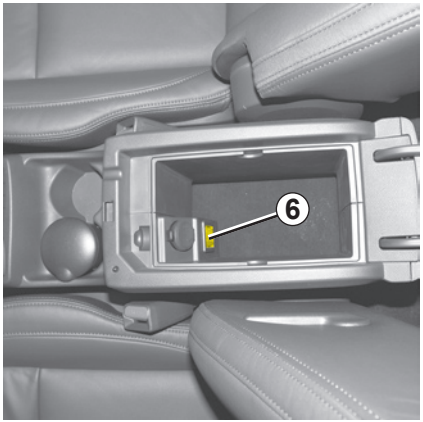

Keskmise käetoe panipaiga valgusti *6*

Pöörduge esindusse.

Lambid on surve all ja võivad vahetamise ajal lõhkeda.

Vigastusoht!

Tagaistmel reisijate valgustid *7* ning pagasiruumi valgusti *8*

Klõpsake valgusti ***7*** või ***8*** lapikkruvikeerajaga välja.

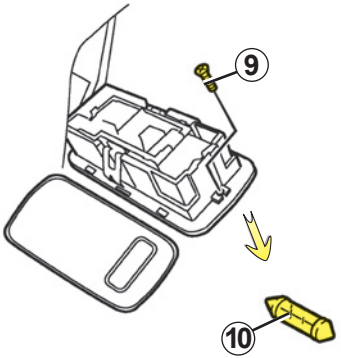

Eemaldage kruvi ***9*** lapikkruvikeeraja abil ja klõpsake lambi klaas välja. Võtke lamp ***10*** välja.

Lambi tüüp: süstik C5W.

Lambid on surve all ja võivad vahetamise ajal lõhkeda.

Vigastusoht!

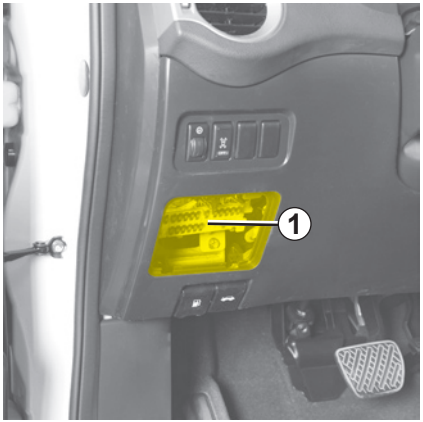

Kaitsmeplokk *1*

Kui mingi elektriseade ei tööta, kontrollige kaitsmete seisukorda.

Avage kaas.

Kaitsmete kindlaksmääramisel vt kaitsmete otstarbesilte (täpsem kirjeldus on järgmisel leheküljel).

Kontrollige vastavat sulavkaitset **ja vahetage see** vajadusel välja **tingimata sama voolutugevusega kaitsme vastu.**

Liiga suure voolutugevusega sulavkaitse võib tekitada mõne seadme ebatavalise elektritarbimise puhul elektrisüsteemi liigse ülekuumenemise (tulekahju oht).

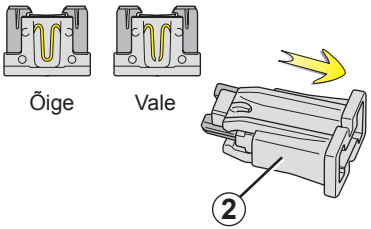

Võtke sulavkaitse näpitsatega pesast ***2*** välja.

Kaitsme näpitsatest kättesaamiseks libistage kaitset tahapoole.

Ärge kasutage kaitset uuesti.

Vastavalt kohalikule seadusandlusele või ettevaatuseks:

Muretsege endale esindusest lampide ja kaitsmete komplekti sisaldav hädaabipakend.

SULAVKAITSMED (2/2)

Sulavkaitsmete otstarve (kaitsmete olemasolu SÕLTUB SÕIDUKI VARUSTUSEST)

Sümbol	Vastavus
	Turvapadi
	Elektriseadmed
METER	Lugeja
	Audiosüsteem
	Elektriseadmed
STOP	Stopptuled
	Sisevalgusti
SPARE	Varustused ja lisad

Sümbol	Vastavus
	Täisülekanne
	Soojendusega külgpeeglid
	Soojendusega tagaaken
	Elektripistikud
	Sigaretisüütaja
	Audiosüsteem ja soojendusega külgpeeglid
	Ventilatsioon

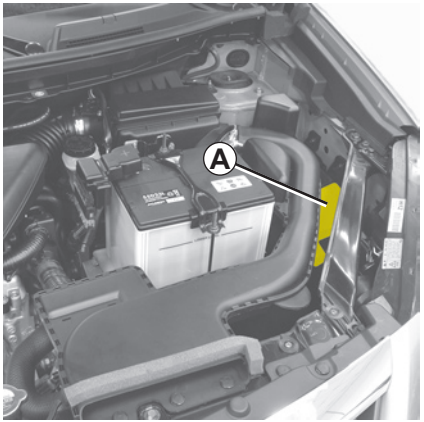

Teatud lisaseadmeid kaitsevad kaitsmed, mis asuvad mootoriplokis karbis ***A***.

Kaitsmete piiratud ligipääsetavuse tõttu soovitame Teil siiski neid lasta vahetada firma esinduses.

Sädeme tekkimise ohu vältimiseks

– Veenduge, et elektrit tarbivad seadmed (salongi lambid jne) oleksid välja lülitatud, enne kui aku vooluvõrgust lahti ühendate või taas vooluvõrku ühendate.

– Laadimise ajal peatage laadija enne aku lahti- või taasühendamist.

– Ärge asetage metallist esemeid akule, sest see tekitab klemmide vahel lühise.

– Pärast mootori seiskamist oodake vähemalt kakskümmend minutit, enne kui aku lahti ühendate.

– Pärast aku asetamist oma kohale tuleb aku klemmid korralikult taasühendada.

Akut tuleb käsitseda ettevaatlikult, sest see sisaldab väävelhapet, mis ei tohi sattuda silma ega nahale. Kui see siiski juhtub, loputage silmi rohke veega. Vajaduse korral pöörduge arsti poole.

Hoidke akut eemal lahtisest leegist, hõõguvatest asjadest ja sädemetest: plahvatusoht.

Mootori lähedal töötades arvestage, et mootor võib olla kuum. Lisaks võib mootori ventilaator iga hetk tööle hakata.

Vigastuste oht!

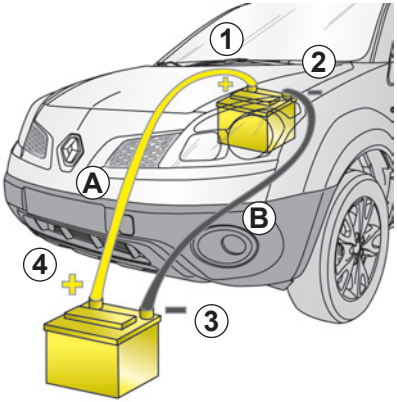

Akulaadija ühendamine

Akulaadija peab ühilduma akuga, mille nominaalpinge on 12 volti.

Mootor välja lülitatud, ühendage tingimata lahti aku kahe klemmi külge ühendatud juhtmed, **alustades negatiivsest klemmist**.

Ärge ühendage akut lahti, kui mootor käib. **Pidage kinni akulaadija kasutamise juhendist, mis on müüja poolt kaasa antud.**

Käivitamine teise sõiduki aku abil

Kui peate käivitamiseks kasutama mõne teise sõiduki akut, muretsege endale firma esindusest (tähtis!) sobivad elektrikaablid; nende olemasolul veenduge nende korrasolekus.

Mõlemal akul peab olema täpselt sama nominaalpinge: 12 volti. Voolu andva aku mahtuvus ampertundides (Ah) peab olema vähemalt sama suur kui tühjenenud akul.

Veenduge, et sõidukid ei puutu omavahel kokku (kui pluss-poolused satuvad kokku, võib tekkida lühise oht). Veenduge ka selles, et tühjenenud aku on korralikult sisse lülitatud. Lülitage välja oma sõiduki mootorisüüde.

Käivitage voolu andva auto mootor ja kasutage keskmist pöörete arvu.

Kinnitage positiivse laenguga juhe ***A*** voolu andva aku **klemmile** (+) ***1***, seejärel **klemmile** (+) ***4***.

Kinnitage negatiivse laenguga juhe ***B*** voolu andva aku **klemmile** (–) ***3***, seejärel tühjenenud aku **klemmile** (–) ***2***.

Kontrollige, et puuduks ühendus juhtmete ***A*** ja ***B*** vahel, ja et positiivse laenguga juhe ***A*** poleks ühenduses ühegi voolu andva sõiduki metallosaga.

Käivitage mootor nagu tavaliselt. Kohe, kui mootor töötab, ühendage lahti juhtmed ***A*** ja ***B*** vastupidises järjekorras **(*2 - 3 - 4 - 1*).**

Mõnedel akudel võivad uuestilaadimiseks olla eritingimused. Küsige nõu firma esindusest.

Vältige sädeme tekkimise ohtu, mis võib otsekohe tekitada plahvatuse. Laadige akut hästiõhutatud ruumis. Raskete vigastuste oht.

26860

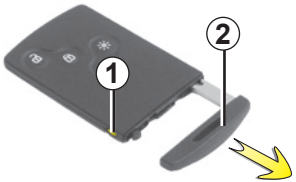

Patarei vahetamine

Kui infonäidikule ilmub teade "Kaardi patarei nõrk", vahetage ümber RENAULT' kaardi patarei, vajutage nupule ***1***, tõmmates varuvõtit ***2***, seejärel eemaldage kaas ***3*** keelekese ***4*** abil.
Võtke patarei välja, vajutades ühele otsale (liigutus ***A***) ja tõstes teist (liigutus ***B***); seejärel sisestage uus patarei, jälgides polaarsust ja mudelit, mis on kirjas kaanel ***3***.

26862

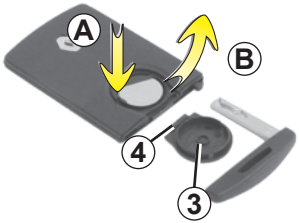

Tagasipanekul toimige vastupidises järjekorras. Veenduge, et kaas ***3*** on korralikult suletud (vastasel korral võib sinna koguneda niiskust) ja vajutage sõiduki lähedal olles neli korda ühele kaardi nuppudest - järgmisel käivitusel on teade kadunud.

Märkus: patarei vahetamise ajal ärge puudutage RENAULT' kaardi sees olevat elektronskeemi ja kontakte.

26913

Toimimishäire

Kui patarei on liiga nõrk, et korralikult töötada, võite sõiduki siiski lukustada või avada (vt lõike "Mootori käivitamine" ja "Uste lukustamine/lahtilukustamine").

Ärge mingil juhul visake kasutatud patareisid loodusesse, vaid andke need ära patareide kogumise ja taaskasutusega tegelevale asutusele.

Patareisid saate osta esindusest, nende eluiga on umbes kaks aastat.
Veenduge, et patareil pole tindijälgi - see võib häirida elektrikontakte.

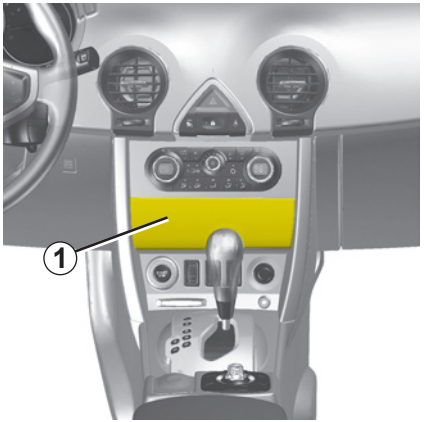

Raadio koht *1*

Eemaldage tõkesti. Ühendused: antenn, toide + ja – ning kõlarite juhtmed asuvad selle taga.

Kõrge heliga kõlarid (tviiterid)

Eemaldage kruvikeeraja abil võre ***2***, et kõlarite juhtmetele ligi pääseda.

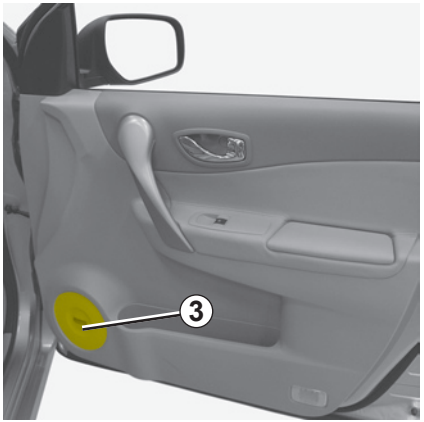

Ustes asuvad kõlarid *3*

Võtke ühendust esindusega.

– Igal juhul on väga tähtis järgida täpselt seadmele kantud juhiseid. Hoidke see juhend koos teiste pardadokumentidega alles.
– Lisade ja kaablite (saadaval firmakaupluses) näitajad sõltuvad Teie sõiduki varustusastmest ja autoraadio tüübist. Tootekoodide asjus pöörduge firma esindusse.
– Mis tahes töid sõiduki elektrisüsteemi juures võib teha üksnes firma esindaja, sest juhtmete valesti ühendamine võib kaasa tuua elektriseadmete ja/või nendega ühendatud seadmete kahjustumise.

Enne mingi elektri- või elektroonikaseadme paigaldamist (eelkõige sideseadmete puhul - sagedusala, võimsus, antenni asukoht), veenduge, et see sobib Teie sõidukile.

Selleks pidage nõu firma esindusega.

Sideseadmete (telefonide, raadiotelefonide jne) kasutamine.

Sisseehitatud antenniga varustatud telefonid ja CB seadmed võivad tekitada laineid, mis häirivad sõiduki eletrooniliste seadmete tööd. Seetõttu on soovitatav kasutada ainult välisantenniga seadmeid.

Lisaks tuletame teile meelde, et tarvis on kinni pidada nende seadmete kasutamist reguleerivast seadusandlusest.

Lisavarustuse hilisem paigaldamine

Kui soovite paigaldada sõidukisse lisavarustust, pidage nõu firma esindusega.

Et kindlustada Teie sõiduki korrektne töö ja vältida riske, mis võiksid ohustada Teie turvalisust, soovitame kasutada heakskiidetud lisaseadmeid, mis on kohandatud Teie sõidukile ja millel ainsana on tootja garantii.

Elektriline ja elektrooniline lisavarustus

– Ärge ühendage vooluvõrku lisaseadmeid, mis ületavad maksimaalvõimsust 120 W.

Tulekahjuoht!

– igasuguseid töid sõiduki elektrisüsteemi juures võib teha ainult firma esindaja, sest juhtmete valesti ühendamine võib kaasa tuua elektriseadmete ja/või nendega ühendatud seadmete kahjustamise;

– kui paigaldate edaspidi täiendava elektriseadme, veenduge, et seadmele vastab õige sulavkaitse. Laske endale täpselt näidata, milline peab olema selle sulavkaitsme voolutugevus ja asukoht.

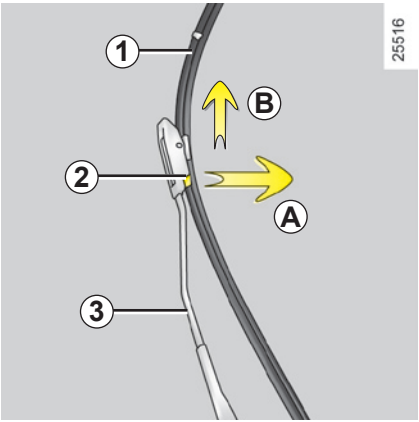

Eesmise klaasipuhasti harjade vahetamine *1*

Kui süüde on sees ja mootor seiskunud, vajutage klaasipuhasti juhtseade lõpuni alla - klaasipuhastid peatuvad nii, et ei puuduta mootorikatet. Tõstke klaasipuhasti vars ***3*** üles, suruge labasid ***2***, tõmmake neid kergelt (liigutus ***A***), siis lükake hari ülespoole (liigutus ***B***).

Tagasipanemine

Libistage harja varrel kuni lukustumiseni. Veenduge selle korralikus lukustuses. Lükake klaasipuhasti juhtseade seisuasendisse.

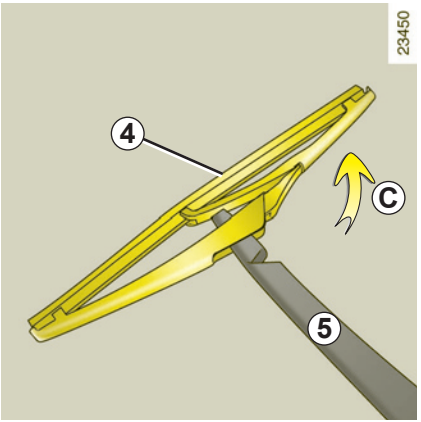

Tagaklaasi puhasti hari *4*

– Tõstke klaasipuhasti vars ***5*** üles;

– liigutage harja ***4***, kuni see ületab raske punkti. (liigutus ***C***);

Vahetage hari.

Tagasipanemine

Klaasipuhasti harja paigaldamiseks toimige vastupidises järjekorras. Veenduge, et hari on korralikult kinnitunud.

Kontrollige klaasipuhasti harjade seisukorda. Nende eluiga sõltub Teist endast:

– puhastage harjakesi, tuuleklaasi ja tagaakent regulaarselt vee ja seebiga;

– ärge kasutage klaasipuhasteid, kui tuuleklaas või tagaklaas on kuivad;

– kui klaasipuhasteid pole pikka aega kasutatud, eemaldage need tuuleklaasilt või tagaaknalt.

Väga külma ilmaga veenduge, et klaasipuhastite harjad ei ole kinni külmunud (mootor võib üle kuumeneda).

Kontrollige harjade seisukorda.

Kui nende kasutegur väheneb, tuleb nad välja vahetada: umbes üks kord aastas.

Harja vahetamisel jälgige, et tühi hoidik ei langeks tagasi klaasile - see võib klaasi kriimustada.

Pukseerimine

Veenduge enne pukseerimist, et roolisammas on lukust lahti.

Vastasel juhul sisestage RENAULT' kaart lugejasse ning vajutage **kaks korda** vältel käivitusnupule Start/Stop, ilma pedaalidele vajutamata. Roolisammas lukustub lahti, sõiduki lisafunktsioonid on pinge all ning Te võite kasutada signaaltulesid (stopptuled, suunatuled jne): öösel peab sõiduk olema valgustatud.

Ärge eemaldage pukseerimise ajal RENAULT' kaarti lugejast.

Vajutage kaks korda järjest käivitusnupule Start/Stop, et süüde välja lülitada, kui olete pukseerimise lõpetanud (aku tühjenemise oht).

Lisaks on kohustuslik järgida riigi seadusandlusega määratletud pukseerimistingimusi ning mitte ületada, kui Teie sõiduk pukseerib, selle maksimaalset lubatud pukseerimiskaalu. Pöörduge esindusse.

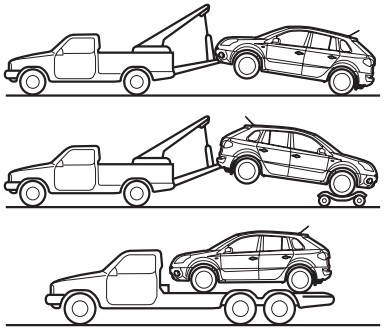

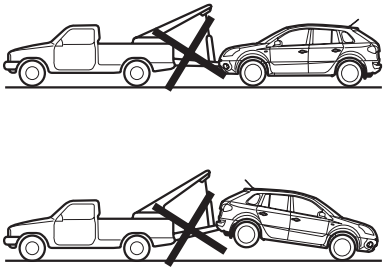

Kaherattaveoga sõidukid

Automaatkäigukastiga või sujuvalt muutuva ülekandearvuga käigukastiga sõidukid.

Kui süüde on välja lülitatud, ei toimu enam käigukasti õlitamist. Sel juhul tuleb sõidukit transportida alusel või tõstetud esiratastega.

Kui käigukang on jäänud kinni asendisse **P** ja Te vajutate piduripedaali, siis on võimalik käigukangi ka käsitsi vabastada.

Selleks eemaldage kõigepealt kate ***2*** käigukasti vasakult küljelt.

Vajutades piduripedaalile, viige käigukang asendisse **N** ja vajutage üheaegselt nupule ***1*** käigukangil ja nupule katte ***2*** all.

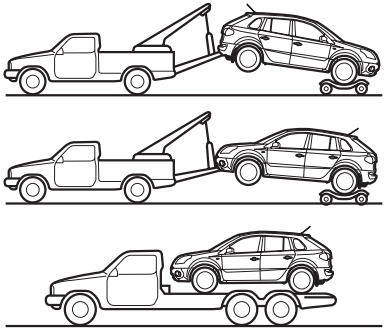

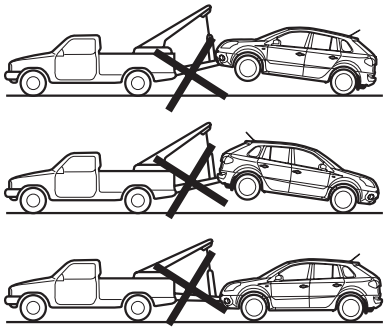

Nelikveoga sõidukid

Sõltumata käigukasti tüübist ei tohi nelikveolist sõidukit pukseerida, kui üks selle ratastest puudutab maad.

Nelikveolist sõidukit ei tohi kunagi pukseerida, kui üks selle neljast rattast puudutab maad.

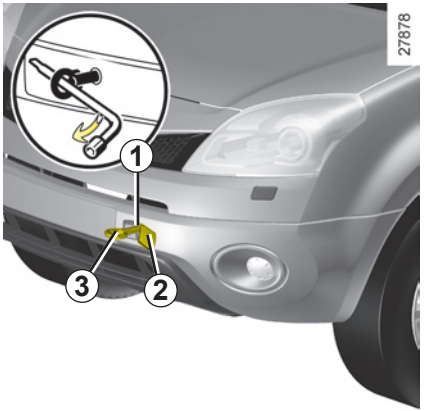

Kasutage üksnes eesmist pukseerimislüli *1* ja tagumist pukseerimislüli *4* (mitte kunagi kardaanvõlli). Haagiseliiteid võib kasutada ainult vedamiseks; mitte mingil juhul ei tohi neid kasutada sõiduki otseseks või kaudseks ülestõstmiseks.

Kui mootor on seisatud, siis roolivõimendi ja pidurdusabi seadmed enam ei toimi.

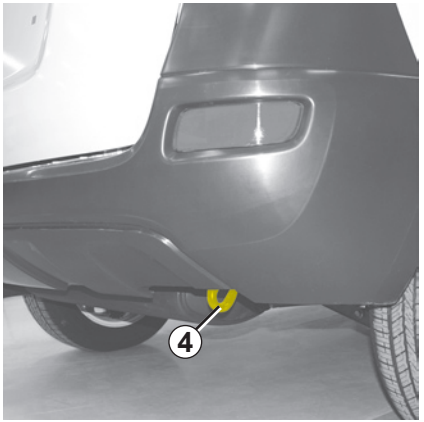

Pukseerimisrõnga kasutamine

Eemaldage kate ***2***.

Kruvige pukseerimisrõngas *3* maksimaalselt sisse. Selleks asetage pukseerimisrõngas ***3*** kohale ja keerake käsitsi, seejärel pingutage vända abil.

Pukseerimisrõngas ***3*** ja vänt asuvad pagasiruumis tööriistakastis (vt 5. peatükis kirjeldatud tööriistakasti sisu).

– RENAULT' soovitab kasutada jäika haagiseliidet. Kui kasutate köit või kaablit (kui seadusandlus seda lubab), siis peab pukseeritav sõiduk olema pidurdamisvõimeline.

– Pukseerida ei tohi sõidukit, mille veeresobivus on vähenenud.

– Tingimata tuleb vältida järske tõmbeid kiirendusel ja pidurdamisel; need võivad sõidukit kahjustada.

– Igal juhul on soovitatav mitte ületada kiirust **25 km/h**.

Ärge jätke tööriistu kunagi sõidukisse laokile: pidurdamisel võivad need laiali lennata.

HÄIRED TÖÖS (1/5)

Alljärgnevad nõuanded on kiireks ja ajutiseks vea parandamiseks. Sõiduohutuse tagamiseks küsige kiiresti nõu ka meie esindusest.

RENAULT' kaardi kasutamine	VÕIMALIKUD PÕHJUSED	MIDA TEHA
RENAULT' kaart ei toimi ei uste avamisel ega lukustamisel.	Kaardi patarei on tühi.	Vahetage patarei välja. Võite sõidukit alati lukustada/avada ja käivitada (vt lõike "Uste lukustamine/avamine" peatükis 1 ja "Mootori käivitamine/seiskamine" peatükis 2).
	Kaardiga samal sagedusel töötavate seadmete (mobiiltelefon jne) kasutamine.	Lõpetage seadmete kasutamine või kasutage integreeritud võtit (vt lõiku "Uste lukustamine/avamine" peatükis 1).
	Sõiduk paikneb tugevas elektromagnetväljas. Sõiduki aku on tühjenenud.	Kasutage kaardi integreeritud võtit (vt lõiku "Uste lukustamine/avamine" peatükis 1).

HÄIRED TÖÖS (2/5)

Käivitate starteri	VÕIMALIKUD PÕHJUSED	MIDA TEHA
Juhtpaneeli lambid on nõrgad või ei sütti, starter ei tööta.	Aku tühjenenud või kasutamiskõlbmatu.	Ühendage mingi teine aku vigase akuga. Lugege 5. peatüki lõiku Aku: parandamine või vahetage aku vajadusel välja. Ärge lükake sõidukit, kui roolisammas on lukus.
	Aku klemmid on halvasti kinnitatud, lahti ühendatud või oksüdeerunud.	Suruge need kokku, ühendage need uuesti või puhastage neid, kui need on oksüdeerunud.
Mootor ei käivitu.	Käivitamistingimused ei ole täidetud.	Lugege 2. peatüki lõiku “Mootori käivitamine/seiskamine”.
	RENAULT’ käed-vabad kaart ei tööta.	Käivitamiseks sisestage kaart lugejasse. Lugege 2. peatüki lõiku “Mootori käivitamine/seiskamine”.
Mootor ei seisku.	Kaart puudub.	Sisestage kaart lugejasse.
	Tegemist on elektroonikaprobleemiga.	Vajutage viis korda järjest kiiresti süütenupule.
Roolisammas on endiselt lukus.	Rool on kinni jäänud.	Liigutage rooli, samas vajutades mootori süütenupule (vt 2. ptk lõiku “Mootori käivitamine”).

HÄIRED TÖÖS (3/5)

Teel olles	VÕIMALIKUD PÕHJUSED	MIDA TEHA
Vibratsioon.	Halvasti täispumbatud rehvid või rehvid on halvasti balansseeritud või kahjustatud.	Kontrollige rehvirõhku. Kui see on korras, siis laske esinduse spetsialistil rehvid üle vaadata.
Ebatavaline valge suits summutist või keemine jahutusvedeliku paagis.	Mehaaniline rike: plokikaanetihend on katki, veepump on katki.	Seisake mootor. Võtke ühendust esindusega.
Mootorikapoti all on suitsu.	Lühis või jahutusvedeliku leke.	Peatuge, lülitage süüde välja, eemalduge sõidukist ja võtke ühendust esindusega.
Õlirõhu kontroll-lamp süttib:		
kurvis või pidurdamisel	Tase on liiga madal.	Lisage mootoriõli (vt lõiku “Mootoriõli tase – Lisamine/Täitmine” peatükis 4).
ei kustu kohe või jääb kiirenduse ajal põlema	Õlirõhu puudumine.	Peatuge ja võtke ühendust esindusega.

HÄIRED TÖÖS (4/5)

Teel olles	VÕIMALIKUD PÕHJUSED	MIDA TEHA
Rooli keeramine muutub raskeks.	Roolivõimendi ülekuumenemine.	Pöörduge esindusse.
Mootor kuumeneb üle. Jahutusvedeliku temperatuurinäidiku nõel asub kriitilises tsoonis ja kontroll-lamp STOP süttib.	Mootori ventilaatori rike.	Jääge otsekohe seisma, lülitage süüde välja ja võtke ühendust esindusega.
	Jahutusvedeliku lekked.	Kontrollige jahutusvedeliku mahutit; selles peab olema vedelikku. Kui vedelik on otsas, pöörduge kiiresti firma esindusse.

Radiaator: Olulise hulga jahutusvedeliku puudumise korral ärge unustage, et kui mootor on väga kuum, ei tohi radiaatorit kunagi jahutusvedelikku täis panna. Iga kord, kui sõiduki parandamine nõuab jahutusvedeliku torustiku kas või osalist tühjendamist, tuleb viimane täita värske ja doseeritud seguga. Tuletame meelde, et tingimata tuleb kasutada ainult hooldeteeninduse valitud vastavat toodet.

HÄIRED TÖÖS (5/5)

Elektriseadmed	VÕIMALIKUD PÕHJUSED	MIDA TEHA
Klaasipuhasti ei tööta.	Klaasipuhastite harjad on kinni jäänud.	Enne klaaspuhasti kasutamist vabastage harjad.
	Vooluring vigane.	Pöörduge esindusse.
Klaasipuhasti ei seisku.	Lülitid vigased.	Pöörduge esindusse.
Suunatuled vilguvad kiiremini.	Lamp läbi põlenud.	Vt lõike “Esituled: lampide vahetamine” või “Tagatuled: lampide vahetamine” peatükis 5.
Suunatuled enam ei tööta.	Vooluring vigane.	Pöörduge esindusse.
Esituled ei sütti või ei kustu enam.	Vooluring või lüliti vigane.	Pöörduge esindusse.
Sõiduki tuledel on kondensaadijälgi.	Kondensatsioon on tavaline ilmastikuoludega seotud nähtus. Kondensatsiooni jäljed kaovad kiiresti tulesid kasutades.	

Peatükk 6: Tehnilised omadused

Tehase andmesildid 6.2
Mõõtmed 6.4
Mootori andmed. 6.5
Massid 6.6
Pukseerimiskoormused 6.6
Varuosad ja parandamine 6.7
Hooldedokumendid 6.8
Roostekontroll 6.14

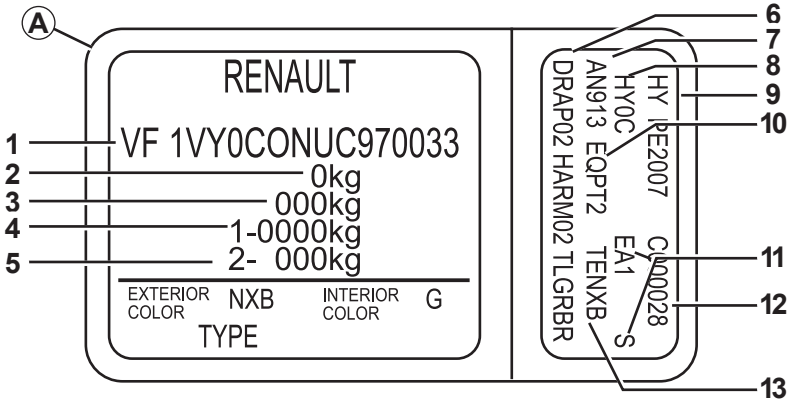

Nimetage mootori andmesildil või tüübisildil olevad andmed iga kord, kui kirjutate meile või esitate oma tellimuse.

Mootori andmesilt *A*

1 Sõiduki keretüüp ja seerianumber. **See info on meeldetuletuseks kirjas tähistusel *B*.**

2 MMAC (koormatud sõiduki suurim lubatud mass).

3 MTR (veeremi kogumass: koormatud sõiduk koos järelhaagisega).

4 MMAC (Maksimaalne lubatud mass koormaga) esisillal.

5 MMAC tagasillal.

6 Sõiduki tehnilised omadused.

7 Värvi kood.

8 Varustustase.

9 Sõiduki tüüp.

10 Istmete kood.

11 Lisavarustuse määratlus.

12 Tootmisnumber.

13 Salongikatete kood.

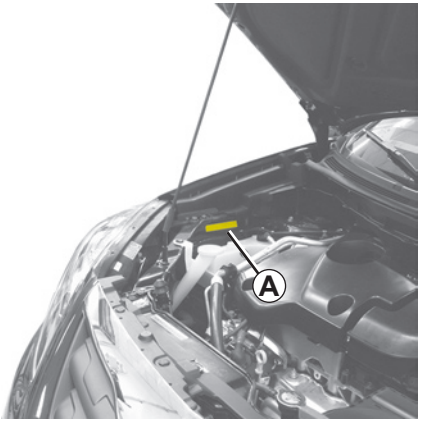

Etiketil *A* või mootori andmesildil *B* olevad andmed tuleb nimetada alati, kui kirjutate meile või esitate oma tellimuse.

Sõiduki andmeplaat A

Sellel on kirjas sõiduki keretüüp ja seeria-number.

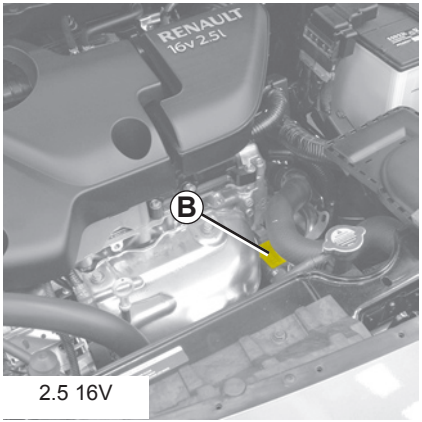

2.5 16V

Mootori andmeplaat *B*

Sellel on kirjas mootori number ja tüüp (asukoht võib sõltuda mootorist).

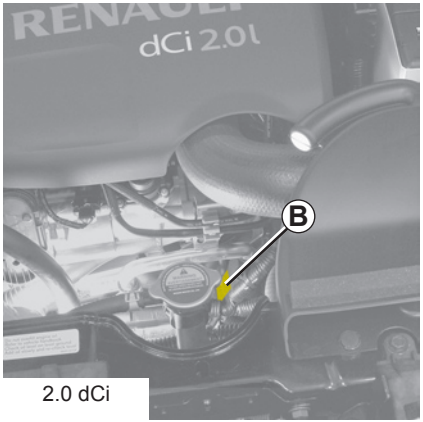

2.0 dCi

MÕÕTMED (meetrites)

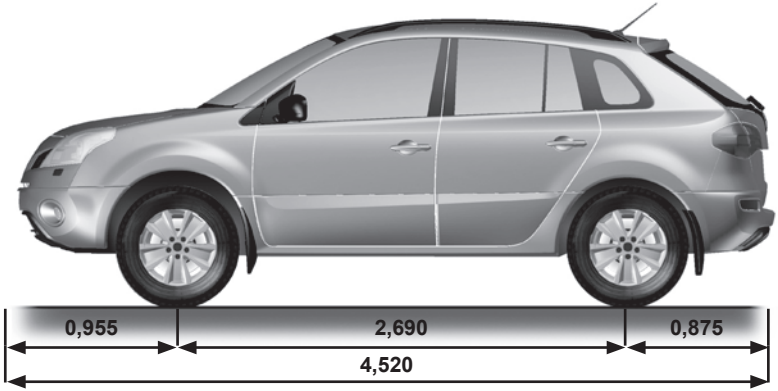

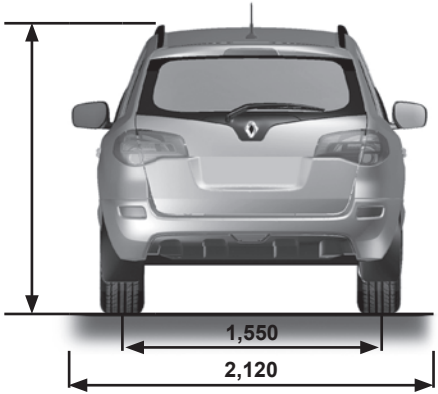

(1) ilma katuseraamita

(2) koos katuseraamiga

MOOTORI ANDMED

Mudelid	2,5 16V	2,0 dCi
Mootori tüüp (vt mootori numbrit)	2TR	M9R Turbo
Mootori töömaht (cm^3)	2488	1995
Kütuse liik **Oktaanarv**	**Tingimata** pliivaba kütus, kütusepaagi luugil olevale sildile märgitud andmetele vastava oktaanarvuga. Selle puudumisel võib ajutiselt kasutada ka pliivaba kütust: – oktaanarvuga 91, kui etiketil on märgitud 95, 98; – oktaanarvuga 87, kui etiketil on märgitud 91, 95, 98.	Diislikütus Kütusepaagi luugil olevale sildile on märgitud lubatud kütused.
Küünlad	Kasutage ainult selliseid küünlaid, mis on ette nähtud Teie sõiduki mootorile. Küünalde tüüp peab olema näidatud mootoriruumi kleebitud sildil. Kui see nii ei ole, küsige nõu firma esindusest. Kui paigaldate oma sõidukile muud kui sellele ettenähtud küünlad, võib see kahjustada sõiduki mootorit.	

MASSID (kg-des)

Näidatud massid käivad baasvarustusega ja lisavalikuteta sõiduki kohta; need võivad sõltuvalt Teie sõiduki varustusest muutuda. Pöörduge esindusse.

Suurim koormaga lubatud täismass (MMAC) **Autorongi kogumass: koormatud sõiduk haagisega (MTR)**	Tootja andmesildil näidatud massid (lugege 6. peatüki lõiku “Tehase andmesildid”)
Piduritega haagise lubatud mass	arvutatakse valemiga: **MTR - MMAC (veeremi kogumass - maksimaalne lubatud täismass)**
Piduriteta haagise lubatud mass	750
Lubatud koormus haakepunktis	100
Katuseraamil lubatav koormus	85 kg (koos raami kaaluga)

Haagise koormus (haagissuvila, paat jne)

– Pidage kindlasti kinni kohalikus seadusandluses kehtestatud järelhaagise kasutamise tingimustest, eriti nendest, mis on sätestatud liikluseeskirjas. Haagise paigaldamise (haakimiskoha) muutmiseks pöörduge meie esindusse.

– Järelhaagisega sõiduki puhul **ei tohi kunagi ületada suurimat lubatud veeremi kogumassi (sõiduk + järelhaagis)**. Siiski on lubatud ületada:

  – kuni 15% suurimat lubatud kogumassi taga,
  – kuni 10% või 100 kg koorma suurimat lubatud massi (ületada tohib kahest piirangust kiiremini täituvat piirangut).

Kummalgi juhul ei tohi kogu veeremi suurim kiirus ületada 100 km/h ja rehvide rõhku tuleb suurendada 0,2 baari (3 PSI) võrra.

– Mootori jõudlus ja võimekus nõlvadel halvenevad kõrguse kasvades. Seetõttu soovitame 1000 meetri kõrgusel vähendada maksimaalset koormust 10% võrra ning veel 10% võrra iga järgmise 1000 meetri ületamisel.

TAGAVARAOSAD JA PARANDAMINE

RENAULT' originaalvaruosad on testitud ning välja töötatud rangete normide alusel. Sellepärast on neil vähemalt niisama hea kvaliteet nagu tehases uutele sõidukitele paigaldatud osadel.

Eranditult RENAULT' originaalvaruosade kasutamine annab Teile kindlustunde, et Teie sõiduk töötab jätkuvalt hästi. Lisaks saate firma esinduste võrgus originaalvaruosi kasutades tehtud remonditöödele garantii vastavalt parandustööde tellimuse pöördel nimetatud tingimustele.

HOOLDEDOKUMENDID

VIN: .....

Kuupäev: Km:	Arve number:	Kommentaarid/muud
Tehtud tööde tüüp: Ülevaatus □ ..... □ **Roostekontroll:** Korras □ Ei ole korras* □ *Vt vastavat lehekülge	**Pitser**	

Kuupäev: Km:	Arve number:	Kommentaarid/muud
Tehtud tööde tüüp: Ülevaatus □ ..... □ **Roostekontroll:** Korras □ Ei ole korras* □ *Vt vastavat lehekülge	**Pitser**	

Kuupäev: Km:	Arve number:	Kommentaarid/muud
Tehtud tööde tüüp: Ülevaatus □ ..... □ **Roostekontroll:** Korras □ Ei ole korras* □ *Vt vastavat lehekülge	**Pitser**	

VIN: .....

Kuupäev: Km:	Arve number:	Kommentaarid/muud
Tehtud tööde tüüp: Ülevaatus □ ..... □ **Roostekontroll:** Korras □ Ei ole korras* □ *Vt vastavat lehekülge	**Pitser**	

Kuupäev: Km:	Arve number:	Kommentaarid/muud
Tehtud tööde tüüp: Ülevaatus □ ..... □ **Roostekontroll:** Korras □ Ei ole korras* □ *Vt vastavat lehekülge	**Pitser**	

Kuupäev: Km:	Arve number:	Kommentaarid/muud
Tehtud tööde tüüp: Ülevaatus □ ..... □ **Roostekontroll:** Korras □ Ei ole korras* □ *Vt vastavat lehekülge	**Pitser**	

VIN: .....

Kuupäev: Km:	Arve number:	Kommentaarid/muud
Tehtud tööde tüüp: Ülevaatus □ ..... □ **Roostekontroll:** Korras □ Ei ole korras* □ *Vt vastavat lehekülge	**Pitser**	

Kuupäev: Km:	Arve number:	Kommentaarid/muud
Tehtud tööde tüüp: Ülevaatus □ ..... □ **Roostekontroll:** Korras □ Ei ole korras* □ *Vt vastavat lehekülge	**Pitser**	

Kuupäev: Km:	Arve number:	Kommentaarid/muud
Tehtud tööde tüüp: Ülevaatus □ ..... □ **Roostekontroll:** Korras □ Ei ole korras* □ *Vt vastavat lehekülge	**Pitser**	

VIN: .....

Kuupäev: Km:	Arve number:	Kommentaarid/muud
Tehtud tööde tüüp: Ülevaatus □ ..... □ **Roostekontroll:** Korras □ Ei ole korras* □ *Vt vastavat lehekülge	**Pitser**	

Kuupäev: Km:	Arve number:	Kommentaarid/muud
Tehtud tööde tüüp: Ülevaatus □ ..... □ **Roostekontroll:** Korras □ Ei ole korras* □ *Vt vastavat lehekülge	**Pitser**	

Kuupäev: Km:	Arve number:	Kommentaarid/muud
Tehtud tööde tüüp: Ülevaatus □ ..... □ **Roostekontroll:** Korras □ Ei ole korras* □ *Vt vastavat lehekülge	**Pitser**	

VIN: .....

Kuupäev: Km:	Arve number:	Kommentaarid/muud
Tehtud tööde tüüp: Ülevaatus □ ..... □ **Roostekontroll:** Korras □ Ei ole korras* □ *Vt vastavat lehekülge	**Pitser**	

Kuupäev: Km:	Arve number:	Kommentaarid/muud
Tehtud tööde tüüp: Ülevaatus □ ..... □ **Roostekontroll:** Korras □ Ei ole korras* □ *Vt vastavat lehekülge	**Pitser**	

Kuupäev: Km:	Arve number:	Kommentaarid/muud
Tehtud tööde tüüp: Ülevaatus □ ..... □ **Roostekontroll:** Korras □ Ei ole korras* □ *Vt vastavat lehekülge	**Pitser**	

VIN: .....

Kuupäev: Km:	Arve number:	Kommentaarid/muud
Tehtud tööde tüüp: Ülevaatus □ ..... □ **Roostekontroll:** Korras □ Ei ole korras* □ *Vt vastavat lehekülge	**Pitser**	

Kuupäev: Km:	Arve number:	Kommentaarid/muud
Tehtud tööde tüüp: Ülevaatus □ ..... □ **Roostekontroll:** Korras □ Ei ole korras* □ *Vt vastavat lehekülge	**Pitser**	

Kuupäev: Km:	Arve number:	Kommentaarid/muud
Tehtud tööde tüüp: Ülevaatus □ ..... □ **Roostekontroll:** Korras □ Ei ole korras* □ *Vt vastavat lehekülge	**Pitser**	

ROOSTETÕRJE

Juhul, kui garantii jätkumise tingimuseks on, et tuleb teha parandustöid, tuleb see allpool ära märkida.

VIN: .....

Vajalikud roostetõrjetööd:		**Pitser**
Paranduse kuupäev:		
Parandus teha:		**Pitser**
Paranduse kuupäev:		
Parandus teha:		**Pitser**
Paranduse kuupäev:		

ROOSTETÕRJE (järg)

Juhul, kui garantii jätkumise tingimuseks on, et tuleb teha parandustöid, tuleb see allpool ära märkida.

VIN: .....

Vajalikud roostetõrjetööd:		**Pitser**
Paranduse kuupäev:		
Parandus teha:		**Pitser**
Paranduse kuupäev:		
Parandus teha:		**Pitser**
Paranduse kuupäev:		

ROOSTETÕRJE (järg)

Juhul, kui garantii jätkumise tingimuseks on, et tuleb teha parandustöid, tuleb see allpool ära märkida.

VIN: .....

Vajalikud roostetõrjetööd: Paranduse kuupäev:		**Pitser**
Parandus teha: Paranduse kuupäev:		**Pitser**
Parandus teha: Paranduse kuupäev:		**Pitser**

ROOSTETÕRJE (järg)

Juhul, kui garantii jätkumise tingimuseks on, et tuleb teha parandustöid, tuleb see allpool ära märkida.

VIN: .....

Vajalikud roostetõrjetööd: Paranduse kuupäev:		**Pitser**
Parandus teha: Paranduse kuupäev:		**Pitser**
Parandus teha: Paranduse kuupäev:		**Pitser**

ROOSTETÕRJE (järg)

Juhul, kui garantii jätkumise tingimuseks on, et tuleb teha parandustöid, tuleb see allpool ära märkida.

VIN: .....

Vajalikud roostetõrjetööd: Paranduse kuupäev:		**Pitser**
Parandus teha: Paranduse kuupäev:		**Pitser**
Parandus teha: Paranduse kuupäev:		**Pitser**

ALFABEETILINE INDEKS (1/4)

A
abidetailid ... 3.22 → 3.27
ABS ... 2.23 → 2.27
aeg ... 1.57
aknatõstukid ... 3.14 – 3.15
aku ... 4.11
    parandamine ... 5.19 – 5.20
armatuurlaud ... 1.38 – 1.39
asjade vedu
    eraldusvõre ... 3.35
    pagasiruumis ... 3.34
automaatkäigukast (kasutamine) ... 2.37 → 2.39
automaatkäigukasti käigukang ... 2.37 → 2.39

B
bensiinimootoriga sõidukite eripära ... 2.6

D
diiselmootoriga sõidukite eripära ... 2.7

E
eesmiste turvavööde
    eesmised turva ... 1.22 → 1.25
elektrooniline stabiilsuskontroll: ESP ... 2.23 → 2.27
eraldusvõre ... 3.35
esiistmed
    reguleerimine ... 1.14, 1.16 – 1.17
esiistmete kohandamine
    elektriline kohandamine ... 1.16
    manuaalne kohandamine ... 1.16 – 1.17
esitulede kohandamine ... 1.64
ESP: elektrooniline stabiilsuskontroll ... 2.23 → 2.27

F
filter
    diisli ... 4.9
    salongis ... 4.9
    tahkosakeste ... 1.44, 2.7
    õhu ... 4.9

H
haagissuvila kasutamine ... 3.34, 6.6
haakimine
    paigaldamine ... 3.34
helimärguanne ... 1.60
helisignaal ... 1.9, 1.60
hoiatus ... 1.60
hooldedokumendid ... 6.8 → 6.13
hooldus:
    kere ... 4.12 – 4.13
    mehaaniline ... 4.2 – 4.4, 6.8 → 6.13
    siseviimistlus ... 4.14
    õlivahetuse intervall ... 6.8 → 6.13

I
identifitseerimissilt ... 6.2 – 6.3

J
jahutusvedelik ... 1.45, 4.7
järelveetavad koormad ... 6.6
juhiasendi kohandamine ... 1.18 – 1.19
juhikoht ... 1.38 – 1.39, 1.42 → 1.44
    juhtseadmed ... 1.18 – 1.19
juhtimine ... 2.2 → 2.39
juhtpaneel ... 1.42 → 1.56, 1.61 → 1.63

K
katalüsaator ... 2.6 – 2.7
katuse põikpuud ... 3.36
katuseluuk ... 3.16 – 3.17
katuserest
    katuse põikpuud ... 3.36
kell ... 1.57
keskkonnakaitse ... 2.16
kiirusepiiraja ... 2.28 → 2.30
kiiruskontroll laskumisel ... 2.26
kindalaegas ... 3.22
klaasid ... 3.14 – 3.15
klaasipesur ... 1.65 → 1.67, 4.9

klaasipuhasti
harjad ... 5.24
klaasipuhasti harjad ... 5.24
klaasipuhasti/klaasipesur ... 1.65 → 1.67
kliimaseade ... 3.4 → 3.13
kohtvalgustid ... 3.20 – 3.21
kommunikatsioonipeegel ... 3.19
kontrollaparaadid ... 1.45 → 1.56
kontroll-lambid ... 1.42 → 1.44, 1.47 → 1.56
korrosioonivastane kaitse ... 4.12 – 4.13
kõigi rataste vedu ... 2.20 → 2.22
kõlarid
koht ... 5.22
kõrvalistuja turvapatjade väljalülitamine ... 1.36
käetugi
eesmine ... 3.23
tagumine ... 3.24
käigukang ... 2.8
käikude vahetamine ... 2.8, 2.37 → 2.39
käsipidur ... 2.8
külgmised suunatuled
pirnide vahetus ... 5.13
küte ... 3.4 → 3.12
kütus
kvaliteet ... 1.68 – 1.69
maht ... 1.68 – 1.69
täitmine ... 1.44, 1.68 – 1.69
kütuse säästmine ... 2.13 → 2.15
kütusepaagi kork ... 1.68 – 1.69
kütusepaagi maht ... 1.68 – 1.69
kütusepaak
maht ... 1.68 – 1.69
kütuserõhu regulaator ... 1.69, 2.7
kütuserõhu reguleerimine ... 1.69
kütusetase ... 1.45

L

laetuli ... 3.20 – 3.21, 5.14 → 5.16
lambid
väljavahetamine ... 5.8 → 5.13
lambipirnid
väljavahetamine ... 5.8 → 5.13
lapsed (sõiduohutus) ... 1.2 – 1.3, 1.29 – 1.30, 3.14 → 3.17
lapseistmed ... 1.29 → 1.35
laste kinnitamine ... 1.29 → 1.35
laste kinnitusseadmed ... 1.29 → 1.35
laste sõiduohutus ... 1.2 – 1.3, 1.29 → 1.35, 3.14 → 3.17
laste transport ... 1.29 → 1.35
lastirõngad ... 3.34 – 3.35
laternad
ees ... 5.8
muutuva suunaga tuled ... 1.62
pirnide vahetus ... 5.8 – 5.9
reguleerimine ... 1.64
täiendavad ... 5.10
udu ... 5.10
lisaseadmed ... 5.23
lisaseadmete pistik ... 3.28
lülitid ... 1.38 – 1.39

M

massid ... 6.6
mootor
omadused ... 6.5
mootori käivitamine ... 2.3 – 2.4
mootori käivitus/seiskamisnupp ... 2.3 – 2.4
mootori seiskamine ... 2.5
mootori tehnilised andmed ... 6.5
mootorikapott ... 4.2
mootoriõli ... 4.4 → 4.6
mootoriõli tase ... 1.46
mootoriõli vahetus ... 4.6
mõõtmed ... 6.4
mäkketõusu stardiabi (HSA) ... 2.27
mäkketõusu start ... 2.27

N

nelikvedu (4WD) ... 2.20 → 2.22
numbrimärgi valgustus ja külgvalgustus
pirnide vahetus ... 5.13

ALFABEETILINE INDEKS (3/4)

näidik ..... 1.42 → 1.46
näidikud
juhtpaneeli ..... 1.42 → 1.56
näidikud:
välistemperatuur 1.57

O
ohusignaal ..... 1.60 → 1.63

Õ
õhu konditsioneerimine ..... 3.4 → 3.13

P
paak
jahutusvedelik 4.7
klaasipesur 4.9
pidurivedelik 4.8
pagasiluuk ..... 3.31 – 3.32
pagasiruumi kate 3.33
pakiruum ..... 3.31 – 3.32, 3.34
panipaigad ..... 3.22 → 3.27
pardaarvuti ..... 1.42 → 1.44, 1.47 → 1.56
parkimisabi ..... 2.35 – 2.36
parkimise abipidur ..... 2.9 → 2.12
peatoed ..... 1.14 – 1.15
pesemine ..... 4.12 – 4.13
pidurivedelik 4.8
pirnide vahetus ..... 5.8 → 5.13
pukseerimine
haakimine 3.34
parandamine ..... 5.25 → 5.28
pukseerimisrõngad ..... 5.25 → 5.28
päikesesirm 3.18
päiksesirmi peegel 3.18
püsikiirusehoidja ..... 2.28 → 2.34
püsikiirusehoidja-piiraja ..... 2.28 → 2.34

R
raadio
paigaldusvarustus 5.22
raadio paigaldamine 5.22
raadiopaigaldusvarustus 5.22
rataste blokeerumisvastane süsteem: ABS ..... 2.23 → 2.27
rattad (ohutus) ..... 5.5 → 5.7
rattavahetus 5.4
rattavõti 5.3
rehvi purunemine ..... 5.2 → 5.4
rehvid ..... 2.17 → 2.19, 4.10, 5.5 → 5.7
rehvide täitmine 4.10
rehvirõhk ..... 2.17 → 2.19, 4.10, 5.6
rehvirõhu kontrollsüsteem ..... 2.17 → 2.19
RENAULT' kaart
kasutamine ..... 1.2 → 1.8
patarei 5.21
RENAULT> kaardi patarei 5.21
rool
kohandamine 1.59
roolivõimendi 1.59
roostekontroll ..... 6.14 → 6.18

S
saastusvastased nõuanded ..... 2.13 → 2.15
sigaretisüütaja 3.28
signaal
heli 1.60
valgus 1.60
siseviimistlus
hooldus 4.14
sissesõitmine 2.2
sõiduki identifitseerimine 6.2
sõiduki tõstmine
rattavahetus 5.4
sulavkaitsmed ..... 5.17 – 5.18

T
tagaiste ..... 3.29 – 3.30
tagaistmed
võimalused ..... 3.29 – 3.30
tagaklaasi soojendus/aurust puhastamine 3.6, 3.10
tagaplaat 3.33

tagariiul ... 3.33
tagasiliikumine
    möödumine ... 2.8, 2.37 → 2.39
tagurdusandur ... 2.35 – 2.36
tahavaatepeeglid ... 1.58
tasemed:
    jahutusvedelik ... 4.7
    klaasipesuvedeliku mahuti ... 4.9
    mootoriõli ... 4.4 → 4.6
    pidurivedelik ... 4.8
teated armatuurlaual ... 1.49 → 1.56
tehnilised andmed ... 6.2, 6.4 → 6.7
temperatuur ... 1.57
temperatuuri reguleerimine ... 3.7 → 3.12
toimishäired ... 5.29 → 5.33
tuhatoos ... 3.28
tuled
    gabariidi ... 1.61 → 1.63, 5.8, 5.11 – 5.12
    kaug ... 5.8
    lähi ... 1.61 → 1.63, 5.8
    numbrimärgi ... 5.13
    ohu ... 1.60
    stopp ... 5.11, 5.13
    suuna ... 1.60, 5.8, 5.11
    tagurdus ... 5.12
    udu ... 1.63, 5.10
    valgusvihu kõrguse reguleerimine ... 1.64
tulede sissejätmisest teatav helisignaal ... 1.62
tungraud ... 5.3 – 5.4
turvapadi ... 1.22 → 1.28
    kõrvalistuja turvapatjade aktiveerimine ... 1.37
    kõrvalistuja turvapatjade väljalülitamine ... 1.36
turvavööd ... 1.18 → 1.20, 1.22 → 1.25
turvavööde täiendavad kinnitusseadmed ... 1.26 → 1.28
tuuleklaas ... 3.18
tuuleklaasi soojendus/aurust puhastamine ... 3.6, 3.10
täiendav väline valgustus ... 1.62
täiendavad kinnitusseadmed ... 1.28
    eesmistel turvavöödel ... 1.22 → 1.25
    külgmiseks kaitseks ... 1.27
    tagumistel turvavöödel ... 1.26
tööriistaplokk ... 5.3

U

uduvastane
    laternad ... 5.10
uksed ... 1.9 – 1.10, 1.13
uksed / pagasiluuk ... 1.8
uste automaatne lukustamine sõidu ajal ... 1.13
uste avamine ... 1.9 → 1.12
uste lahtilukustamine ... 1.11 – 1.12
uste lukustamine ... 1.8, 1.11 → 1.13
uste lukustus ... 1.2 → 1.10, 1.13
uste sulgemine ... 1.9 → 1.12
uste superlukustus ... 1.8

V

vahejuhtumid
    toimimishäired ... 5.29 → 5.33
valgusmärguanded ... 1.60 → 1.63
valgustus
    juhtpaneel ... 1.61 → 1.63
    sisemine ... 3.20 – 3.21, 5.14 → 5.16
    väline ... 1.61 → 1.63
valgusvihu kõrguse elektriline reguleerimine ... 1.64
variaator ... 2.37 → 2.39
variaatoriga käigukast ... 2.37 → 2.39
varuosad ... 6.7
varuratas ... 5.2 – 5.3
varuvõti ... 1.2 – 1.3
ventilaatorid ... 3.2 – 3.3
ventilatsioon ... 3.4 → 3.6
    kliimaseade ... 3.7 → 3.12
vilkuvad ... 5.8
väline valgustus ja märgutuled ... 1.64
vänt ... 5.3
värv
    hooldus ... 4.12 – 4.13
    viide ... 6.2

4 LIHTSAT LIIGUTUST*

TEIE ENDA OHUTUSEKS

1

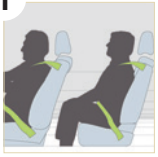

- Kinnitage alati turvavöö.
  - isegi lühikestel sõiduotsadel.
  - isegi kui Teie sõiduk on varustatud turvapatjadega.
- Veenduge, et kõikidel reisijatel on turvavöö peal ja kinnitatud, ka tagaistmetel.

2

- Kinnitage lapsed alati nende kaalule ja kasvule vastavate kinnitusseadmetega (turvatool, ümbritseva raamiga turvatool…).
- Tähelepanu! Kui sõidukil on eemaldatav kaasreisija turvapadi või turvapadjad, siis tuleb need enne lapseistme «seljaga sõidusuunas» paigaldamist eemaldada.

3

- Reguleerige turvavöö kõrgus enda kasvule parajaks.
- Istme seljatoe kallet sättides jälgige, et turvavöö liibub võimalikult tihedalt vastu keha.
- Reguleerige peatoe kõrgus parajaks: peatoe ülemine serv = pealagi. Peatugi peab olema võimalikult pea lähedal.

4

- Asetage rasked esemed või pagas pakiruumi põhja.
- Kaupade transportimisel jaotage raskus parema ja vasaku külje vahel ühtlaselt.

* Tähelepanu: nimetatud liigutused ei hõlma ammendavalt kõiki ohutusnõudeid. Vaadake sõiduki kasutusjuhendist täpsemat teavet.

(www.e-guide.renault.com)

RENAULT S.A.S. SOCIÉTÉ PAR ACTIONS SIMPLIFIÉE AU CAPITAL DE 533 941 113 € / 13-15, QUAI LE GALLO
92100 BOULOGNE-BILLANCOURT R.C.S. NANTERRE 780 129 987 — SIRET 780 129 987 03591 / TÉL. : 0810 40 50 60
NU 830-3 – 77 11 404 992 – 02/2009 – Edition estonienne